NGHIÊN CỨU

4
(211)
Tháng 7 – 8
1983

VIỆN SỬ HỌC
ỦY BAN KHOA HỌC
XÃ HỘI VIỆT NAM

Tìm hiểu

QUAN ĐIỂM CỦA MÁC VỀ VẤN ĐỀ TIẾN TRÌNH PHÁT TRIỂN CỦA XÃ HỘI LOÀI NGƯỜI

TRƯƠNG HỮU QUÝNH

Sự phát triển của khoa học lịch sử và công cuộc xây dựng chủ nghĩa xã hội ở các nước trong những năm gần đây đã làm phong phú thêm rất nhiều nhận thức của con người về sự phát triển của xã hội nói chung và những đặc điểm cụ thể, địa phương nói riêng. Đồng thời, nó cũng làm cho các nhà sử học, xã hội học hoài nghi các hệ thống khái quát cũ, cho rằng chúng chưa phù hợp với thực tiễn. Đó là một trong những lý do dẫn đến chỗ, vừa qua, trong nghiên cứu lịch sử dân tộc Việt Nam chúng ta, khái niệm « phương thức sản xuất châu Á » được sử dụng như một hình thái kinh tế — xã hội đã được khoa học khẳng định. Thậm chí, đây đó có người bất chợt đặt câu hỏi: xã hội Việt Nam đã có thời kỳ trải qua chế độ phong kiến hay sao ?

Sự thực thì mấy chục năm vừa qua, trong giới sử học mác xít, đặc biệt là Liên Xô, đã diễn ra một cuộc thảo luận sôi nổi về « phương thức sản xuất châu Á ». Cuộc thảo luận không những không thể đạt đến một sự nhất trí hoàn toàn mà còn làm nảy sinh những ý kiến hoài nghi cái hệ thống lý luận cũ. Quan điểm đối lập phương Đông và phương Tây được lắp lại dưới hình thức này hay hình thức khác. Vấn đề tiến trình phát triển của xã hội loài người đã được đặt ra và dĩ nhiên, việc trở lại tìm hiểu xem những người sáng lập chủ nghĩa Mác — Lênin, đặc biệt là Mác, đã nói gì và nói như thế nào về nó, thực sự là một điều cần thiết đối với chúng ta. Nhân dịp năm kỷ niệm Mác, với tư cách một người làm công tác sử học, tôi muốn thử đi vào đề tài này.

☆

Từ rất sớm, trong các tác phẩm « *Phê phán triết học pháp luật của Hêghen* » và « *Bản thảo triết học, kinh tế học* », Mác đã bàn đến tiến trình phát triển của xã hội loài người. Song, vào những năm 1845—1846, với tác phẩm *Hệ tư tưởng Đức*, viết chung với Enghen, Mác mới thực sự phát biểu quan điểm của mình về vấn đề đó. Xây dựng quan điểm của mình trên nền tảng duy vật, Mác lấy chế độ sở hữu làm cơ sở và theo đó, hình thức sở hữu đầu tiên của xã hội loài người là sở hữu thị tộc, tiếp đến các hình thức sở hữu cổ đại rồi hình thức sở hữu phong kiến và ngày nay là chế độ sở hữu tư sản hiện đại. Có thể hiểu hay giờ Mác và Enghen xây dựng quan điểm đó chủ yếu trên cơ sở những tri thức về lịch sử châu Âu. Song, chúng ta cũng biết rằng, hai ông đã học và đọc nhiều về lịch sử loài người nói chung, trong đó có các nước châu Á. Vì vậy mà thông qua phát biểu của Mác và Enghen hồi đó, chúng ta thấy rõ hai ông không tách phương Tây thành một khu vực đặc thù mà luôn luôn xem thế giới là một thể thống nhất. Tính thống nhất của thế giới thể hiện chủ yếu ở tính vật chất của nó.

Tự biết nhận thức của mình về xã hội loài người hãy còn thiếu sót,[1] Mác và Enghen tiếp tục theo dõi những thành tựu mới của sử học, đặc biệt là lịch sử các nước châu Á, nhằm hoàn thiện quan điểm duy vật lịch sử của mình.

Những tư tưởng vững chắc và ổn định về xã hội loài người được Mác phát biểu một cách rõ ràng, súc tích trong lời tựa cuốn « *Phê phán khoa kinh tế — chính trị* », xuất bản năm 1859, 13 năm sau *Hệ tư tưởng Đức*. Ở đây, sau khi nêu lên một cách ngắn gọn và đầy đủ « Kết luận chung » của mình về cấu trúc của hình thái kinh tế — xã hội và phương thức tiến triển của nó, Mác đã phát biểu quan điểm của ông về tiến trình phát triển của xã hội loài người một cách vắn tắt như sau:

« Về đại thể, có thể xem các phương thức sản xuất châu Á cổ đại, phong kiến và tư sản hiện đại là những thời đại tiến triển dần lên của hình thái kinh tế — xã hội »(2). Có thể thấy rõ sự chín chắn trong tư tưởng của Mác về vấn đề đặt ra, so với những gì phát biểu ở *Hệ tư tưởng Đức*. Song, điều đáng tiếc là, Mác không hề giải thích gì thêm về khái niệm « Phương thức sản xuất châu Á », một khái niệm do Mác đặt ra, trong tác phẩm đã dẫn cũng như sau này. Hơn nữa, hình như Mác không bao giờ dùng lại khái niệm đó nữa(3), Enghen cũng chẳng nói gì thêm một cách trực tiếp về quan điểm của Mác và về khái niệm « phương thức sản xuất châu Á ».

Bằng đi một thời gian dài với biết bao biến cố lịch sử lớn lao và với sự hình thành của giới sử học mác xít, vào những năm 30 của thế kỷ XX, xuất hiện quan điểm về 5 chế độ xã hội kế tiếp nhau do Xtalin nêu lên, một quan điểm mà chẳng bao lâu sau đã trở thành quan điểm chính thống.

Cuộc thảo luận về « phương thức sản xuất châu Á » bùng lên một cách mạnh mẽ, sôi nổi trong giới sử học mác xít vào những năm sau ngày Xtalin mất, mà thông qua đó, chúng ta có thể thấy khá nhiều người nghĩ rằng, quan điểm của Xtalin không bắt nguồn từ Mác, Enghen, Lênin và do đó cần phải trở lại với lời phát biểu của Mác trong *Phê phán khoa kinh tế — chính trị*. Tuy nhiên, như trên đã nói, có một số người đi xa hơn như thế, đòi hỏi phải xem xét lại con đường phát triển của xã hội loài người, con đường mà lâu nay chúng ta vẫn nghĩ là thống nhất. Như vậy có nghĩa là, ngay cả quan niệm của Mác cũng chưa được hiểu đúng, thậm chí chưa được thừa nhận là đúng.

Hãy trở lại với cái nguồn, trước khi chuyển sang những tư tưởng mới lạ. Đọc câu « Về đại thể, có thể xem các phương thức sản xuất... là những thời đại tiến triển dần lên của hình thái kinh tế — xã hội », ai cũng hiểu rằng, Mác đã phát biểu quan điểm của mình về tiến trình phát triển của xã hội loài người nói chung, chứ không phải của riêng châu Âu hay phương Tây. Khi đưa « Châu Á » vào sơ đồ, Mác đã phủ định quan điểm đối lập phương Đông với phương Tây đang phổ biến đương thời. Hơn nữa, quan điểm của Mác cũng cho chúng ta thấy rằng Mác đã vượt qua rất xa tư tưởng của Hêghen, xem lịch sử bắt đầu với phương Đông (1). Ở đây, mỗi phương thức sản xuất được nêu ra đều có ý nghĩa phương thức sản xuất thống trị trong từng thời kỳ của cả lịch sử loài người, chứ không phải chỉ có ý nghĩa địa phương. Và như vậy, theo sát câu nói của Mác, thời loài người mở đầu với phương thức sản xuất châu Á và đến nay, nó đang nằm ở thời đại thống trị của phương thức sản xuất tư sản. Trình tự của các phương thức sản xuất được Mác nêu ra một cách có suy nghĩ sâu sắc và trở thành một trình tự có ý nghĩa cứng rắn, tất yếu như một qui luật phổ biến. Dĩ nhiên, khi nêu lên một kết luận lôgích ngắn gọn như vậy, Mác cũng hiểu rõ sự phong phú vô cùng của cái đặc thù trong lịch sử xã hội loài người. Vấn đề ở đây, như nhận định của Hêghen « lôgích không phải chỉ là cái phổ biến trừu tượng mà là cái phổ biến tự nó bao hàm sự phong phú của cái đặc thù. Tư tưởng về tính thống nhất của quá trình lịch sử thế giới rất quán triệt ở Mác, song, như chúng ta đều biết, Mác không bao giờ máy móc buộc nước này hay nước kia phải trải qua một phương thức sản xuất nhất định nào đó — « Qui luật là cái phản ánh *yên tĩnh* của thế giới hiện có » (Hêghen) mà thế giới hiện có thì lại rất sinh động.

Một câu hỏi đặt ra : có đúng thực là theo Mác thì phương thức sản xuất châu Á là phương thức sản xuất đầu tiên trong lịch sử xã hội loài người hay không ?

Xét về mặt trình tự của sơ đồ thì điều đó đúng, không có gì đáng nghi ngờ kiểu cho rằng, phương thức sản xuất châu Á cổ đại và phong kiến là những phương thức sản xuất khác nhau có thể cùng tiến sang chủ nghĩa tư bản. Xét về mặt sử dụng thì trước hết cần phải thừa nhận những khó khăn đã nêu ở trên — Mác không giải thích rõ phương thức sản xuất châu Á là gì — Trong cuộc thảo luận lớn vừa qua, giới sử học có đủ cơ sở để cho rằng, theo Mác, phương thức sản xuất châu Á = công xã nông nghiệp + nhà nước chuyên chế phương Đông. Qua câu nói : « Trong điều kiện của chế độ nô lệ, chế độ nông nô, chế độ cống nạp (trong chừng mực mà chúng ta nói đến chế độ công xã nguyên thủy) thì người chủ nô, tên chúa đất và cái nhà nước được thu cống nạp đều chiếm hữu sản phẩm, do đó, bán sản phẩm »(5), chúng ta có thể hiểu thêm, hình thức bóc lột trong phương thức sản xuất châu Á là chế độ cống nạp. Đồng thời, chúng ta cũng cần ghi nhận một nhận xét rất đúng của Te-acôpian là, các công xã nông nghiệp nói ở đây là những công xã đóng kín, cô lập lẫn nhau (6) Te-acôpian cũng nói rất đúng rằng, ở đâu mà các công xã đó giải thể thì trên đống tro tàn của chúng sẽ nảy sinh xã hội nô lệ. Trong *Tư bản* Mác đã từng viết : « Nền tiểu nông và nghề thủ công độc lập... cũng là cơ sở kinh tế của những cộng đồng cũ trong thời kỳ thịnh nhất của những cộng đồng này, sau khi chế độ sở hữu phương Đông vốn ban đầu là không thể phân chia

được, bị tan rã và trước khi chế độ nô lệ chi phối một cách thực sự nền sản xuất » ([7]). Như vậy, có thể thừa nhận rằng, trong sử dụng của Mác, phương thức sản xuất châu Á, tạm hiểu theo những ý nêu trên, tồn tại trước phương thức sản xuất cổ đại. Tất nhiên sẽ nảy sinh câu hỏi: theo quan điểm ngày nay thì trước xã hội nô lệ là xã hội không có nhà nước, vậy thì phương thức sản xuất châu Á với nhà nước chuyên chế phương Đông của nó phải là một thời đại khác, nằm trung gian giữa xã hội thị tộc nguyên thủy và xã hội nô lệ chứ?, Đây là một suy nghĩ nảy sinh trong cuộc thảo luận và là điểm xuất phát của nhiều quan niệm khác nhau về phương thức sản xuất châu Á cũng như của quan điểm về sơ đồ 6 phương thức sản xuất trong lịch sử loài người.

Câu hỏi thật đáng suy nghĩ, vì nó có những sự kiện thực tế minh họa. Song, chúng ta cũng thấy rằng, quan niệm của Mác và Enghen nói trên ra đời trong khung cảnh mà những thành tựu của sử học chưa cho phép thừa nhận, có một thời kỳ dài tồn tại của xã hội chưa có giai cấp, chưa có nhà nước — Mác chưa thể vượt qua cái khung tri thức chung đó, và trong *Tuyên ngôn của Đảng Cộng sản*, Mác vẫn viết « Lịch sử loài người từ trước đến nay là lịch sử của đấu tranh giai cấp ». Để giải thích sự tồn tại sớm của nhà nước, Mác và đặc biệt là Enghen, phải vận dụng đến sự suy lý. Đoạn văn sau đây, trong *Chống Duy rinh* có thể giúp chúng ta khẳng định nhận xét đó. Ông viết: « Nhưng những sự chênh lệch trong phân phối mà xuất hiện thì những sự khác nhau về giai cấp cũng xuất hiện theo. Xã hội chia thành giai cấp... và Nhà nước, mà những nhóm tự nhiên gồm các công xã trong cùng một thị tộc đã đi đến chỗ thiết lập ra trong quá trình tiến triển của họ, lúc đầu chỉ cốt để bảo vệ những lợi ích chung của họ (chẳng hạn như việc tưới ruộng ở phương Đông) và để tự vệ chống kẻ thù bên ngoài, thì từ nay trở đi lại có luôn cả mục đích là duy trì bằng bạo lực những điều kiện sinh hoạt và thống trị của giai cấp thống trị... »([8]) Như vậy, đối với Mác và Enghen, nhà nước không phải là sản phẩm của đấu tranh giai cấp như cách hiểu sau này của hai ông. Dĩ nhiên đó là quan điểm của thời kỳ mà sử học chưa phát hiện ra xã hội thị tộc nguyên thủy. Nếu xuất phát từ khung cảnh chung như thế, chúng ta sẽ không còn thắc mắc nhiều về vị trí thứ nhất của phương thức sản xuất châu Á nữa.

Một điểm cũng cần lưu ý là, trong « phương thức sản xuất châu Á » của Mác, điều chính mà ông quan tâm là chế độ sở hữu công xã, từ đó đẻ ra phương thức sản xuất công xã. Nhưng, nói như Enghen, « bất cứ ở đâu mà hình thái ấy (hệ thống công xã biệt lập tạo ra những lợi ích giống nhau, nhưng tuyệt không phải là lợi ích chung — T. H. Q) chiếm ưu thế thì nó đều luôn luôn được bổ sung bằng sự chuyên chế đó (chuyên chế phương Đông — THQ) ([9]).

Vì vậy, nói đến hệ thống công xã nguyên thủy, biệt lập đó, Mác và Enghen phải nói đến nhà nước chuyên chế và hình thức bóc lột thô sơ nhất là chế độ cống nạp.

Trong cuộc thảo luận về phương thức sản xuất châu Á, giới sử học giải thích rất đúng rằng, vì phương thức sản xuất nói trên còn tìm thấy ở châu Á vào thế kỷ XIX nên Mác đã tạm dùng tính từ « châu Á » để chỉ nó. Song, phải theo dõi cả quá trình nhận thức của Mác, chúng ta mới thấy rõ quan điểm của ông. Trước hết, trong khi tìm thấy chế độ công hữu về ruộng đất và tính chất cô lập công xã ở các công xã Ấn Độ, Mác so sánh chúng với quan niệm trước đây của mình, tìm cách giải thích sự duy trì bền vững của chúng. Từ đó, quan điểm về một phương thức sản xuất nguyên thủy, tồn tại trước nền sản xuất cổ đại, nảy sinh. Và trước khi tìm ra một tính từ thích hợp, Mác đã đặt cho nó cái tên « phương thức sản xuất châu Á », với ý nghĩa là người ta có thể tìm thấy hình ảnh của nó ở lục địa châu Á này. Năm 1868, khi đọc tác phẩm của Maurơ về lịch sử Giécman thời cổ, Mác vui mừng báo cho Enghen biết: « quan điểm do tôi nêu ra, cho rằng, những hình thức sở hữu châu Á hay Ấn Độ cũng là hình thức nguyên thủy của toàn bộ châu Âu, ở đây lại được xác nhận (mặc dầu Maurơ không biết gì về điều đó) » ([10]) và năm 1870, Mác có thể yên tâm mà viết cho Kughenman rằng: « Về mặt lịch sử, xem *công xã* có nguồn gốc *Mông Cổ* là không đúng. Như tôi đã chỉ ra ở nhiều tác phẩm của mình, nó có nguồn gốc *Ấn Độ* và do đó, đã bắt gặp ở tất cả các dân tộc thuộc văn hóa châu Âu vào buổi bình minh của sự phát triển của chúng » ([11]). Một lần nữa chúng ta thấy Mác luôn luôn quán triệt tư tưởng về tính thống nhất của quá trình lịch sử thế giới, luôn luôn tìm cách phát hiện ra mặt bản chất của vấn đề và ý nghĩa phổ biến của nó. Nhấn mạnh quan điểm của mình, như chúng ta đều biết, Mác đã phát biểu nhận thức của mình về nguyên nhân của tình trạng trì trệ của châu Á (chủ yếu là Ấn Độ) ([12]).

Trong quá trình nghiên cứu quan điểm của Mác về tiến trình phát triển của lịch sử thế giới, một số người cho rằng, vào cuối đời mình Mác đã từ bỏ khái niệm « phương thức sản xuất châu Á », một số người khác cho rằng

không, một số người khác nữa lại cho rằng trình tự trong sơ đồ của Mác không đúng, về chế độ phong kiến đã tồn tại từ thời cổ đại v.v...

Học tập các tác phẩm của Mác, chúng ta thừa nhận rằng, Mác tiếp tục theo dõi những thành tựu của sử học, cho đến cuối đời mình. Mác cũng như Enghen đã đọc «*Xã hội cổ đại*» của H. Moocgan, «*Chế độ sở hữu ruộng đất công xã*» của M. Côvalepxki, «*Lịch sử nguyên thủy*» của H. S. Maino v.v... Có nhiều chứng cớ tỏ ra rằng, Mác và Enghen đã hoàn thiện hơn quan điểm của mình về sự phát triển của lịch sử loài người. Chẳng hạn, theo Enghen cho biết, Mác «đã dự định trình bày những kết quả của công trình nghiên cứu của Moocgan, liên hệ với những kết luận của việc nghiên cứu lịch sử theo quan điểm duy vật của mình» (13). Tiếc rằng, Mác đã không kịp thực hiện dự định đó. Hoặc trực tiếp hơn, trong «*Bản thảo thư gửi Vera Daxulit*, viết vào năm 1881, Mác nói rõ rằng: «công xã nông nghiệp vốn là giai đoạn cuối cùng của hình thức xã hội đầu tiên, đồng thời là giai đoạn chuyển tiếp sang hình thái thứ hai, tức là chuyển tiếp từ xã hội xây dựng trên cơ sở chế độ công hữu sang xã hội xây dựng trên cơ sở chế độ tư hữu. Dĩ nhiên là hình thái thứ hai bao gồm một loạt xã hội xây dựng trên cơ sở chế độ nô lệ và chế độ nông nô» (14).

Hoặc như, do xuất phát từ cùng một quan niệm vừa là «thực hiện một di chúc» của Mác, năm 1884, Enghen công bố tác phẩm «*Nguồn gốc của gia đình, chế độ tư hữu và nhà nước*», trong đó khẳng định, nhà nước là sản phẩm của xã hội có giai cấp và đã từng có một thời gian rất dài trong lịch sử loài người, không hề tồn tại giai cấp cũng như nhà nước. Enghen cũng nhấn mạnh: «Chế độ nô lệ là hình thức bóc lột đầu tiên, cổ hữu của thế giới cổ đại; tiếp theo nó là chế độ nông nô thời trung đại, lao động thuê mượn thời hiện đại. Đó là 3 hình thức nô dịch lớn, đặc trưng cho 3 thời đại lớn của văn minh» (15). Như chúng ta đều biết, thời đại văn minh, theo Enghen là thời đại của xã hội có giai cấp. Quan điểm về sự kế tiếp nhau của các xã hội có giai cấp nói trên được Enghen trình bày lại trong lời tựa cuốn *Tình cảnh của giai cấp công nhân Anh*, tái bản năm 1887 như sau: «Ở thời cổ đại châu Á và cổ điển, hình thức áp bức giai cấp chủ đạo là chế độ nô lệ, tức là không chỉ tước đoạt ruộng đất của quần chúng mà còn chiếm đoạt cả con người của họ nữa... Ở thời trung đại, không phải sự giải phóng nhân dân *ra khỏi* ruộng đất, mà trái lại, sự trói buộc họ *vào* ruộng đất là nguồn gốc của sự bóc lột phong kiến» (16). Tiếp đó, chúng ta thấy Enghen một lần nữa thay mặt Mác sửa lại quan điểm của mình. Năm 1888, Enghen chú thích vào đoạn đầu của *Tuyên ngôn của Đảng cộng sản* xuất bản ở Mỹ, như sau: «Ở mỗi thời kỳ lịch sử, phương thức sản xuất và trao đổi kinh tế với cấu tạo xã hội do nó tất yếu làm điều kiện đã tạo thành cái nền của lịch sử chính trị của thời kỳ đó và lịch sử phát triển trí tuệ của nó; rằng, phù hợp với điều đó, toàn bộ lịch sử loài người (từ thời tan rã của xã hội thị tộc nguyên thủy với chế độ chiếm hữu ruộng đất công xã của nó) là lịch sử của đấu tranh giai cấp, đấu tranh giữa những giai cấp bóc lột và những giai cấp bị bóc lột, giữa những giai cấp thống trị và những giai cấp bị trị» (17).

Như vậy tức là, vào cuối đời mình, Mác và Enghen đã ít nhiều thay đổi quan điểm về tiến trình phát triển của xã hội loài người cho phù hợp với những thành tựu của khoa học. Khái niệm «phương thức sản xuất châu Á» không được công khai sử dụng như một phương thức sản xuất có trước thời cổ đại nữa. Mặt khác, có thể thấy rằng, đối với Mác, và Enghen, tư tưởng về tính thống nhất của quá trình lịch sử thế giới không hề thay đổi. Trình tự trước sau của các phương thức sản xuất đã nêu mang ý nghĩa tất yếu, mặc dầu Mác cũng như Enghen không hề xem chúng là những bước đi cứng nhắc bắt buộc của tất cả các dân tộc. Trong thư gửi Mác ngày 22 tháng 12 năm 1882, Enghen viết: «Rõ ràng là, chế độ nông nô và sự phụ thuộc nông nô không phải là một cái gì đặc trưng của chế độ phong kiến trung đại, chúng ta có thể tìm thấy chúng ở khắp mọi nơi và hầu như ở khắp nơi nào mà kẻ xâm lược cưỡng bức cư dân bản địa cày cấy ruộng đất cho mình, chẳng hạn như ở Texalia, tình hình đó đã xảy ra rất sớm. Sự kiện đó, thậm chí, đã làm cho tôi và những người khác rối trí trong vấn đề chế độ nông nô trung đại» (18). Song, trong «*Nguồn gốc của gia đình, chế độ tư hữu và nhà nước*» và các tác phẩm viết sau đó, Enghen luôn luôn khẳng định vị trí trung đại của chế độ phong kiến và trình bày quá trình phát triển đó một cách rõ ràng, không hề bị «rối trí». Enghen phân biệt rõ đâu là mầm mống, đâu là một kết cấu bộ phận và đâu là cả một phương thức sản xuất thống trị. Dĩ nhiên, trong khi khẳng định tính qui luật của quá trình lịch sử thế giới, Mác và Enghen không làm nghèo nhận thức của mình về lịch sử cụ thể, đặc biệt là lịch sử các nước phương Đông. Cho đến cuối đời, hai ông vẫn tìm hiểu trạng thái xã hội của các dân tộc châu Á, nhìn thấy ở đó một bộ phận còn sống ở gần giai đoạn đầu của sản xuất hàng

hóa », nhưng, không bao giờ đặt vấn đề các dân tộc châu Á đã có một con đường phát triển riêng, khác với quan niệm chung mà mình đã khẳng định.

Người tiếp thu và phát triển đúng nhất chủ nghĩa Mác là Lênin. Vì vậy, tìm hiểu thêm quan điểm của Mác về tiến trình phát triển của lịch sử loài người qua các nhận định của Lênin, là hoàn toàn cần thiết.

Cũng như Mác, Lênin luôn luôn quan niệm lịch sử loài người là một quá trình thống nhất chịu sự chi phối của những qui luật phổ biến, khách quan. Tư tưởng đó được Lênin khẳng định khi viết về sự nghiệp của Mác vào năm 1913 ; Lênin viết : « Mác.. đã vạch ra con đường nghiên cứu lịch sử một cách khoa học, coi lịch sử là một quá trình thống nhất và bị những qui luật chi phối, mặc dầu quá trình đó cực kỳ phức tạp và có nhiều mâu thuẫn » ([19]). Sáu năm sau, trong bài giảng « Về nhà nước » đọc năm 1919, Lênin nói : « Sự tiến hóa của xã hội loài người qua hàng ngàn năm nay ở tất cả các nước, không trừ nước nào cả, đã chỉ cho chúng ta thấy tính qui luật chung, tính chính xác, tính quán triệt của sự tiến hóa đó : bắt đầu là một xã hội không có giai cấp, một xã hội gia trưởng, nguyên thủy... sau đến một xã hội dựa trên chế độ nô lệ, một xã hội chiếm hữu nô lệ.., cách đây hai ngàn năm, chế độ nô lệ thống trị hoàn toàn ở châu Âu ; cả ở tuyệt đại đa số các dân tộc ở các lục địa khác cũng vậy.., Sau hình thức đó, một hình thức khác nối tiếp trong lịch sử : đó là chế độ nông nô... Về sau... chế độ nông nô nhường chỗ cho chủ nghĩa tư bản... » ([20]) Đó là « khuôn khổ cơ bản » dùng làm cơ sở để « đánh giá các học thuyết » khác nhau về nhà nước. Lênin không chỉ tiếp thu quan điểm về tính thống nhất mà còn tiếp thu cả tính qui luật các quá trình phát triển dần lên của các hình thái kinh tế — xã hội mà Mác và Enghen xác định. Toàn bộ quan điểm nói trên được Lênin ứng dụng triệt để vào việc xem xét lịch sử nước Nga trước đây.

Trong cuộc hội thảo ở Liên Xô về « phương thức sản xuất châu Á », một số người khẳng định rằng Lênin đã ủng hộ khái niệm đó, thậm chí còn dùng khái niệm đó để qui định tính chất kinh tế — xã hội của nước Nga — Mátxcơva. Sự thực thì trong các tác phẩm của mình, Lênin không hề bác bỏ khái niệm « Phương thức sản xuất châu Á », song, cũng không có chỗ nào ủng hộ khái niệm đó. Nhà nghiên cứu Liên Xô V. Pôpốp đã dẫn ra 5 trường hợp Lênin nhắc lại khái niệm phương thức sản xuất châu Á, còn nhà nghiên cứu Mỹ (gốc Đức) Vitphoghen. K (năm 1959) và nhà nghiên cứu Liên Xô E. Vacga (năm 1964) thì dẫn câu Lênin cho rằng cơ sở của nhà nước Nga—Mátxcơva là phương thức sản xuất châu Á, để khẳng định rằng, Lênin thừa nhận có phương thức sản xuất đó. Chúng ta đều biết rằng, Enghen đã từng xếp nước Nga thời Nga hoàng vào phạm trù các nước phương Đông với nhà nước chuyên chế và hệ thống công xã. Ý kiến của Enghen không thể không tác động đến Lênin vào những lúc nào đó. Song, có thể xác định rằng, không vì thế mà có một lúc nào đó Lênin từ bỏ quan điểm cho rằng nước Nga thời Nga hoàng là một nước phong kiến. Đọc tác phẩm của Lênin, từ « *Những người bạn dân là thế nào...* » viết năm 1891 cho đến « *Về nhà nước* » viết năm 1919, chúng ta có thể thấy nổi rõ quan điểm rất quán triệt đó của Lênin ([21]), Hơn nữa, trường hợp ứng dụng cụ thể nói trên xảy ra vào năm 1906, trong cuộc tranh luận với Phlêkhanốp 13 năm sau bài giảng « *Về nhà nước* ».

Vào đầu thế kỷ XX, sử học phát triển thêm một bước đáng kể. Việc nghiên cứu lịch sử và xã hội châu Á đạt được nhiều thành tựu mới. Đó chính là cơ sở để Lênin khẳng định hơn nữa quan điểm về tính thống nhất của quá trình lịch sử thế giới. Một trong những biểu hiện nổi bật khác là quan điểm của Lênin về chế độ phong kiến. Trong bài « *Dân chủ và dân túy ở Trung Quốc* » viết năm 1912, Lênin nhận xét : « Chế độ phong kiến dựa trên sự thống trị của sinh hoạt nông nghiệp và kinh tế tự nhiên, nguồn gốc của sự bóc lột phong kiến đối với nông dân Trung Quốc là sự trói buộc họ vào ruộng đất ở hình thức này hay hình thức khác » ([22]). Không phải không có lý do mà Lênin xem Trung Quốc trước thế kỷ XX là một nước phong kiến. Trước đó, chính Mác cũng không đánh đồng chế độ xã hội ở Trung Quốc với chế độ xã hội đang được chú ý ở Ấn Độ. Mác đã từng viết : « Đối với Ấn Độ thì phải cộng thêm vào đó cả hình thức của các công xã nông thôn dựa trên cơ sở chế độ sở hữu cộng đồng về ruộng đất nữa, chế độ này cũng là *hình thái nguyên thủy trước kia ở Trung Quốc* » ([23]). Theo chiều hướng suy nghĩ đó, trong bài giảng « *Về nhà nước* », Lênin khẳng định : « Về căn bản, tất cả các luật pháp đó chung qui chỉ là một : Duy trì chính quyền của chúa phong kiến đối với nông nô. Đó là nhà nước phong kiến như ở Nga chẳng hạn, hoặc ở các nước rất lạc hậu ở châu Á là nơi mà cho đến nay vẫn còn chế độ nông nô » ([24]). Trong cuộc thảo luận về « phương thức sản xuất châu Á » cũng như về con đường phát triển nói chung của lịch sử loài người, một số người bỏ qua những nhận định của Lênin

nói trên để trở lại với nhận thức riêng của mình về một số câu nói của Mác, Enghen, cho rằng như vậy mới là khoa học. Chúng tôi nghĩ rằng những nhận định trên của Lênin về chế độ phong kiến ở Nga, ở Trung Quốc và nhiều nước khác của châu Á thực sự là những nhận định mà giới sử học Việt Nam cần đặc biệt lưu ý. Cũng như Mác và Enghen, trên bước đường phát triển chủ nghĩa Mác, Lênin luôn luôn đứng vững trên vị trí của một nhà cách mạng—khoa học, vì chỉ có đạt được một trình độ cách mạng và khoa học cao, chủ nghĩa Mác — Lênin mới có được vị trí hệ tư tưởng cách mạng của giai cấp vô sản ngày nay.

☆

Trình bày những ý kiến trên đây, chúng tôi tự biết mình bỏ sót nhiều câu nói có giá trị của Mác về tiến trình phát triển của xã hội loài người. Nhưng dầu sao, đây cũng là một sự thể hiện nhận thức về vấn đề đặt ra theo phương châm « hãy xem Mác đã nói gì và như thế nào về nó trước khi giải thích, bình luận và sử dụng nó », mà một sự thể hiện như thế, như đã nói ở trên, hiện nay là cần thiết. Có thể kết luận chung như sau: Tư tưởng xem lịch sử loài người là quá trình cực kỳ phức tạp và đầy mâu thuẫn, nhưng là một quá trình thống nhất bị những qui luật khách quan chi phối là một tư tưởng quán triệt trong các tác phẩm liên quan đến sử học, xã hội học, triết học của Mác, Enghen và Lênin. Hình thức biểu hiện tư tưởng cơ bản đó ở những người sáng lập chủ nghĩa Mác—Lênin không « nhất thành bất biến » mà được hoàn thiện từng bước theo một chiều hướng hoàn toàn thống nhất từ Mác đến Lênin. Dĩ nhiên, sự phát triển của xã hội loài người diễn ra trên nhiều lục địa khác nhau, trong những điều kiện khác nhau, do đó, hình thức biểu hiện cụ thể của những qui luật phổ biến, đặc biệt ở phương Đông và phương Tây, cũng khác nhau. Song, nhập cục cả phương Đông làm một khối để đối lập với phương Tây cũng như ngược lại, là một quan điểm sai lầm, vì ngay trong từng khối như vậy cũng chia thành nhiều khu vực phát triển theo nhiều dạng khác nhau, mỗi nước phát triển trong những điều kiện cụ thể của mình. Gắn liền một cách chặt chẽ, nhuần nhuyễn và biện chứng duy vật cái lôgích và cái lịch sử là phương pháp nghiên cứu quán triệt trong công tác nghiên cứu và trình bày những vấn đề của lịch sử xã hội loài người của những người sáng lập chủ nghĩa Mác—Lênin mà chúng ta cần phải học tập.

Chú thích:

1) Hơn 40 năm sau, đọc lại *Hệ tư tưởng Đức*, Enghen đã tự nhận xét rằng: « phần đã viết xong là phần trình bày quan niệm duy vật về lịch sử, phần đó chỉ tỏ rõ rằng những kiến thức hồi ấy của chúng tôi về lịch sử kinh tế hãy còn thiếu sót biết chừng nào » (Mác — Enghen, Tuyển tập, T. II, Nhà xuất bản Sự thật, Hà Nội 1962, tr. 483).

2) Mác — Enghen. *Tuyển tập*, T. I, Nxb Sự thật, HN, 1960, tr. 578.

3) Nếu *Tư bản*, Q. I, T. 1, Nxb Sự thật, Hà Nội, 1960 dịch sát nghĩa thì Mác còn dùng khái niệm « phương thức sản xuất châu Á » (thêm « thời cổ ») một lần nữa.

4) Hêghen cho rằng, mỗi khu vực có một vai trò lịch sử trong một giai đoạn nhất định, sau đó tàn tạ đi, nhường chỗ cho khu vực khác. Phương Đông đã mở đầu như vậy cho lịch sử xã hội loài người.

5) C. Mác, *Tư bản*. Q. III T. 1, Nxb Sự thật, HN 1962, tr. 471.

6) Nhiều người nhập cục tất cả các loại công xã ở các nước châu Á khác nhau làm một loại, xem đó là nền tảng của phương thức sản xuất châu Á. Như vậy không đúng với ý kiến của Mác và Enghen. Vì, ngay đối với các công xã ở Ấn Độ, Mác cũng phân loại chúng ra và chỉ nhấn mạnh đến loại công xã cô lập, đóng kín — Xem thư gửi Enghen đề ngày 14/6/1853.

7) K. Mác, *Tư bản*, Q. I, T. 2, Nxb Sự thật, Hà nội 1960, tr. 35, chú thích.

8) F. Enghen, *Chống Duy rinh*, Nxb Sự thật, HN. 1960, tr. 250.

9) Mác—Enghen, *Tuyển tập*, T. 2, Nxb Sự thật, H. N. 1962, tr. 78.

10) Mác—Enghen, *Toàn tập*, T. 32, (Nga văn), tr. 36.

11) Mác—Enghen, *Thư chọn lọc* (Nga văn), Mátxcơva 1953, tr. 233.

12) Xem thư Mác gửi Enghen đề ngày 14-6-1853, trong đó Mác nhấn mạnh tính chất trì trệ ở bộ phận châu Á này.

13) F. Enghen, *Nguồn gốc của gia đình, chế độ tư hữu và nhà nước*, Nxb Sự thật, Hà nội 1961, tr. 5.

14) Mác—Enghen, *Toàn tập*, T. 19, in lần 2, (Nga văn) tr. 419.

15) Mác—Enghen, *Toàn tập*, T. 21 (Nga văn) tr. 175.

(xem tiếp trang 19)

ĐẠI VIỆT SỬ KÝ TOÀN THƯ

TÁC GIẢ – VĂN BẢN – TÁC PHẨM

(Tiếp theo và hết)

PHAN HUY LÊ

II – VĂN BẢN: BẢN IN CHÍNH HÒA VÀ CÁC BẢN IN SAU ĐÓ

Bản in Chính Hòa.

Qua những tư liệu về lịch sử biên soạn quốc sử của ta thì trước *Đại Việt sử ký toàn thư* bản Chính Hòa, các bộ quốc sử đều chưa được khắc in hoặc khắc in chưa xong.

Nghề khắc in đã có ở nước ta ít ra từ đời Lý, nhưng trong thời Lý, Trần và Lê sơ, chưa có một bộ quốc sử nào được khắc in. Đó là tình trạng chung của các bộ sử của Lê Văn Hưu, Phan Phu Tiên, Ngô Sĩ Liên, Vũ Quỳnh, Lê Tung. Theo bài *Tổng luận* của Lê Tung thì bộ *Đại Việt thông giám thông khảo* 26 quyển của Vũ Quỳnh cũng chỉ được chép tay làm hai bản. Trong bài tựa sách *Đại Việt sử ký tục biên* năm 1665, Phạm Công Trứ đã nhận xét: « Việc biên tập quốc sử đã làm đến ba, bốn lần rồi, nhưng vì chưa khắc in để ban bố, dẫn đến truyền chép lầm lẫn, không tránh khỏi chữ nghĩa sai lạc, « hợi » ra « thỉ », « ngư » ra « lỗ ». (Phần đầu, Tựa của Phạm Công Trứ, 2b).

Bộ sử do nhóm Phạm Công Trứ hoàn thành vào năm 1665, gồm 23 quyển, là bộ quốc sử đầu tiên được khắc in. Nhưng 32 năm sau, Lê Hi cho biết: « giao cho khắc in, nhưng mười phần mới được chừng năm, sáu, công việc chưa xong, sách còn cất giữ ở Bí các » (Phần đầu, Tựa của Lê Hi, 2a).

Bộ *Đại Việt sử ký toàn thư*, 24 quyển, do nhóm Lê Hi hoàn thành công việc biên soạn vào năm 1697, là bộ quốc sử đầu tiên được in xong toàn bộ. Đó là bản Chính Hòa, bản khắc in của lần xuất bản thứ nhất của bộ *Đại Việt sử ký toàn thư*.

Liệu bản in Chính Hòa có còn đến ngày nay không?

Năm 1904 L. Cadière và P. Pelliot đã giới thiệu bản in *Đại Việt sử ký toàn thư* của Quốc tử giám (Huế) và cho biết gần đây có tìm thấy một bản in sớm hơn với ván in tốt hơn, và cách chia quyển giữa các phần có khác hơn, nhưng rất tiếc là bản in này không đủ (1). Bản Quốc tử giám (Huế), hẳn là bản in đời Nguyễn, còn bản in trước đó có phải là bản Chính Hòa không, thì tác giả không chứng minh.

Năm 1934, E. Gaspardone cho biết: « còn có một bản in cổ, rất hiếm, bằng ván in của Nội các (Nội các quan bản) do thợ Liễu Chàng khắc (tử nhân Hồng Lục, Liễu Chàng đẳng xã nhân phụng san). Nó được phân biệt với những bản khác bởi chữ in đẹp và không kiêng húy tên vua triều Nguyễn hay các triều khác » (2). Như vậy là lúc đó, tác giả đã phát hiện được bản in « Nội các quan bản » và nêu lên tiêu chuẩn để phân biệt giữa bản in cổ với các bản in sau là bản cổ chữ đẹp và không kiêng húy. Nhưng đáng tiếc là tác giả không cho biết xuất xứ và cũng không mô tả bản in cổ đó, đồng thời cũng không xác minh đó có phải là bản Chính Hòa không.

Năm 1944, Dương Quảng Hàm nhắc lại bản Quốc tử giám (Thuận Hóa), và cho rằng rất khó tìm thấy bản in Chính Hòa của lần khắc in đầu tiên (3).

Như vậy là trước năm 1945, chưa ai phát hiện và xác minh được bản in Chính Hòa trong số những bản in còn lại đến ngày nay, tuy đã đề cập đến những bản in cổ, trong đó có bản « Nội các quan bản ».

Năm 1964, Trần Văn Giáp giới thiệu hai bản in *Đại Việt sử ký toàn thư* mang ký hiệu

---

(1) L. Cadière, P. Pelliot. *Première étude sur les sources annamites de l' histoire d' Annam*, đd, tr. 18.

(2) E Gaspardone. *Bibliographie annamite*, đd, tr. 64–65.

(3) Dương Quảng Hàm. *Việt Nam văn học sử yếu*, Hà Nội 1944, tr. 270 – 271.

H. V. 118 của Viện Sử học, và A. 3 của Thư viện khoa học xã hội (nay chuyển sang Viện Hán–Nôm). Mặt bìa đề rõ tên sách *Đại Việt sử ký toàn thư*, và bên trái ghi « Quốc tử giám tàng bản ». Tác giả kết luận « bản mộc bản sách ấy còn lại hiện nay mà chúng ta thường dùng là bản khắc khoảng năm 1697 triều Lê » (1). Năm 1970, trong *Tìm hiểu kho sách Hán–Nôm*, Trần Văn Giáp xác nhận lại một lần nữa những bản in gỗ sách *Đại Việt sử ký toàn thư* ở trong nước, có ghi « Quốc tử giám tàng bản » đều là những bản in từ mộc bản năm 1697, tức đều là những bản Chính Hòa (2).

Năm 1967, ở Hà Nội bắt đầu xuất bản bản dịch *Đại Việt sử ký toàn thư*, trong lời giới thiệu của Viện Sử học in ở đầu tập I cũng cho rằng « *Đại Việt sử ký toàn thư* mà chúng ta hiện có là bản in khắc gỗ năm 1697 » (3).

Năm 1974, ở Sài Gòn xuất bản cuốn *Đại Việt sử ký toàn thư*, tập I, với bản dịch của Tạ Quang Phát, và bài khảo sát thư tịch của Võ Long Tê, kèm theo bản chụp nguyên bản chữ Hán mang ký hiệu VS–4 của Viện Khảo cổ học. Đây cũng là bản « Quốc tử giám tàng bản ». Tác giả bài khảo sát chứng minh bản in này là bản in năm 1697 đời Lê, trừ hai quyển 16, 17 *Bản kỷ* có kiêng húy vua Nguyễn là bản in đời Nguyễn (4).

Từ đó hầu hết các nhà nghiên cứu khi sử dụng *Đại Việt sử ký toàn thư* bản « Quốc tử giám tàng bản » đều tin rằng những bản in còn lại đến nay, nhất là những bản không kiêng húy các vua Nguyễn, đều là bản Chính Hòa với mộc bản khắc in năm 1697.

Mãi đến gần đây, nhà nghiên cứu Hán–Nôm Tạ Trọng Hiệp trong Hội khoa học xã hội của người Việt Nam tại Pháp, mới tìm thấy trong thư viện riêng của nhà Đông phương học người Pháp P. Demiéville, một bản in *Đại Việt sử ký toàn thư* không thuộc loại « Quốc tử giám tàng bản ». Đây là bản in « Nội các quan bản » mà E. Gaspardone đã nhắc đến. Bản này không kiêng húy các vua Lê, chúa Trịnh, cũng như các vua Nguyễn, và gồm đầy đủ tất cả các phần, như bài tựa của Phạm Công Trứ và Lê Hi đã phản ánh. Sau đó, Trần Kinh Hòa đã nghiên cứu bản in « Nội các quan bản » của P. Demiéville, đối chiếu với nhiều bản in khác, xác nhận (tuy không chứng minh) đó là bản in năm Chính Hòa thứ 18 triều Lê (năm 1697) và lần đầu tiên công bố trong bài nghiên cứu *Đại Việt sử ký toàn thư chí soạn tu dữ truyền bản* (5) của ông.

Năm 1981, trong dịp sang công tác tại Pháp theo lời mời của trường Đại học Paris VII, tôi đã được trực tiếp nghiên cứu bản in « Nội các quan bản » bộ *Đại Việt sử ký toàn thư* của chúng ta hiện lưu giữ tại Thư viện của Hội Á châu (Société asiatique) tại Paris. Được sự giúp đỡ của Thư viện này, tôi đã cùng với nhà sử học lão thành Hoàng Xuân Hãn và nhà nghiên cứu Hán–Nôm Tạ Trọng Hiệp xem xét và trao đổi ý kiến về bản in « Nội các quan bản », xác nhận là bản Chính Hòa đầy đủ và độc nhất còn lại đến ngày nay. Hội khoa học xã hội của người Việt Nam tại Pháp, trường Đại học Paris VII và nhà nghiên cứu Tạ Trọng Hiệp đã giúp đỡ tôi sao chụp bản Chính Hòa đó mang về nước, làm cơ sở cho công trình nghiên cứu, dịch thuật và công bố bộ *Đại Việt sử ký toàn thư* này. Nhân đây, tôi xin bày tỏ lời cảm ơn chân thành đến Thư viện Hội Á châu, trường Đại học Paris VII, Hội khoa học xã hội người Việt Nam tại Pháp, và các nhà khoa học đã giúp đỡ và tạo điều kiện thuận lợi cho tôi được tiếp xúc và nghiên cứu một di sản quí giá của nền văn hóa Việt Nam đang được lưu giữ ở Pháp.

Bản in « Nội các quan bản » có những đặc điểm sau đây :

– Sách in mộc bản khổ 16 × 28cm, toàn bộ gồm 1231 tờ(6), mỗi tờ hai mặt, mỗi mặt 9 dòng, mỗi dòng 19 chữ. Nói chung bản in đầy đủ, trừ 6 tờ bị mất để trống (NK 2,17 ; NK-4,12 ;

---

(1) Trần Văn Giáp. *Lược khảo về bộ Đại Việt sử ký toàn thư cùng tác giả của nó.* « Nghiên cứu lịch sử » số 63, tháng 6-1964, tr. 10.

(2) Trần Văn Giáp, *Tìm hiểu kho sách Hán–Nôm*, đd, tr. 68

(3) Ngô Sĩ Liên, *Đại Việt sử ký toàn thư*, T. 1, NXB Khoa học xã hội, Hà Nội, 1967, tr. 5.

(4) *Đại Việt sử ký toàn thư*, Sài Gòn, 1974, tr. 25.

(5) Trần Kinh Hòa. *Đại Việt sử ký toàn thư chí soạn tu dữ truyền bản*, đd.

(6) Thống kê số tờ theo các phần và các quyển như sau :

Phần đầu : 55 tờ.

Ngoại kỷ toàn thư : 90 tờ,

Q.1 : 11 tờ, Q.2 : 18 tờ, Q.3 : 12 tờ, Q.4 : 23 tờ, Q.5 : 26 tờ.

Bản kỷ toàn thư : 463 tờ.

Q.1 : 35 tờ, Q.2 : 39 tờ Q.3 : 42 tờ, Q.4 : 35 tờ, Q.5 : 63 tờ, Q.3 : 50 tờ, Q.7 : 46 tờ, Q.8 : 54 tờ Q.9 : 28 tờ, Q.10 : 76 tờ,

Bản kỷ thực lục : 394 tờ.

Q.11 : 59 tờ, Q. 12 : 74 tờ. Q.13 : 86 tờ, Q.14 : 55 tờ, Q.15 : 80 tờ.

Bản kỷ tục biên : 224 tờ,

Q.16 : 37 tờ. Q.17 : 76 tờ. Q.18 : 67 tờ, Q.19 44 tờ,

BK 8,20; BK16,32) hay đã thay bằng tờ chép tay (NK 1,5; BK 12,47). Chữ in đẹp, nói chung nét đậm và rất đều.

— Bìa sách đề *Đại Việt sử ký toàn thư* trong khung hình chữ nhật ở chính giữa, theo chiều dọc của sách, bên phải có dòng chữ đóng khung *Vĩnh lịch triều chi sự tích*, bên trái cũng có dòng chữ đóng khung *Công vạn thế chi giám hoành*, bên trên khung ghi *Nội các quan bản* ở giữa hai dấu kiểm.

— Phần đầu (hay quyển thủ) 54 tờ gồm:

1. *Đại Việt sử ký toàn thư tự*, ghi rõ niên đại « Chính Hòa thập bát niên tuế tại Đinh sửu trọng đông cốc nhật », và cuối bài có dòng chữ « tử nhân Hồng Lục, Liễu Chàng đẳng xã nhân phụng san ».
2. *Đại Việt sử ký tục biên thư*.
3. *Đại Việt sử ký ngoại kỷ thư tự*
4. Tiến *Đại Việt sử ký toàn thư* biểu
5. Toản tu *Đại Việt sử ký toàn thư* phàm lệ, Tục biên phàm lệ.
6. *Đại Việt sử ký* kỷ niên mục lục, cuối dòng « Hoàng Lê triều vạn vạn tuế.
7. *Việt giám thông khảo tổng luận*.

— *Đại Việt sử ký ngoại kỷ toàn thư*: Q.1 — 5
— *Đại Việt sử ký bản kỷ toàn thư*: Q11—10
— *Đại Việt sử ký bản kỷ thực lục*.: Q11—15
— *Đại Việt sử ký bản kỷ tục biên*: Q.16—19.

Dựa trên cơ sở nào để xác nhận đây là bản Chính Hòa với mộc bản được khắc in năm 1697?

Trước hết, bản in này hoàn toàn không kiêng húy các vua chúa đời Lê, cũng như đời Nguyễn. E. Gaspardone coi đặc điểm này là một tiêu chí quan trọng để nhận diện bản in đời Lê và Võ Long Tê đã vận dụng để chứng minh bản VS—4 là bản Chính Hòa. Thực ra, đặc điểm này chưa đủ để nhận diện bản Chính Hòa. Nó chỉ mới cho phép nhận xét đó là bản đời Lê, hoặc đầu đời Nguyễn, khi mà thể lệ kiêng húy chưa ban hành, hoặc chưa áp dụng chặt chẽ. Trong số những bản in « Quốc tử giám tàng bản » ở trong nước có những bản kiêng húy các vua nhà Nguyễn (như bản A.3 của Viện nghiên cứu Hán—Nôm, HV.118, của Viện Sử học, mà Trần Văn Giáp đã giới thiệu) thì rõ ràng là mộc bản đời Nguyễn, nhưng cũng có bản không kiêng húy (như bản VS—4 mà Võ Long Tê đã nghiên cứu), mà chưa hẳn đã là mộc bản Chính Hòa.

Một căn cứ quan trọng dễ nhận thấy là bìa sách ghi rõ: « Nội các quan bản », có nghĩa là bản quan phương của nội các, tức là bản chính thống của triều đình. Phải là bộ quốc sử chính thức của vương triều, do Quốc sử viện của vương triều đó biên soạn và được triều đình chấp nhận, cho khắc in, mới được gọi là « Nội các quan bản ». *Đại Việt sử ký toàn thư* là bộ quốc sử của triều Lê, nên chỉ có những mộc bản khắc in chính thức dưới vương triều đó mới mang danh hiệu « Nội các quan bản », Sang đời Nguyễn, những bản in mới của bộ quốc sử triều Lê chỉ được ghi là « Quốc tử giám tàng bản », có nghĩa là mộc bản lưu giữ tại Quốc tử giám.

Một căn cứ nhỏ, nhưng theo tôi không kém phần quan trọng, là sự phân chia các quyển theo từng phần trong bản « Nội các quan bản » mới thật sự phù hợp với bố cục được xác định trong bài tựa của Phạm Công Trứ, và Lê Hi. Theo hệ thống phân kỳ của Phạm Công Trứ, thì « từ Đinh Tiên hoàng đến Thái Tổ Cao hoàng đế quốc triều ta là *Bản kỷ toàn thư*.... từ Thái Tông đến Cung hoàng... là *Bản kỷ thực lục* ». Lê Hi hoàn toàn tán thành và chấp nhận sự phân chia đó khi viết « thế thứ, phàm lệ, niên biểu, hết thảy đều theo như trước đã trước thuật ». Theo đúng bố cục đó, trong bản « Nội các quan bản », phần *Bản kỷ toàn thư*, từ Q. 1 đến Q 10, chép từ đời Đinh đến hết đời Lê Thái Tổ, và phần *Bản kỷ thực lục*, bắt đầu từ Q. 11, với đời Lê Thái Tông trở đi. Trong lúc đó, những bản « Quốc tử giám tàng bản », kể cả những bản không kiêng húy các vua Nguyễn, lại đưa Q. 10 xuống phần *Bản kỷ thực lục*, bắt đầu từ năm Mậu Tuất (1418), khi Lê Lợi khởi nghĩa ở Lam Sơn. Chưa rõ sự thay đổi đó bắt đầu từ bao giờ, nhưng chắc chắn là sau Chính Hòa.

Cũng có thể có người khó tính (mà khoa học thường là khó tính) nên nghi vấn là với những chứng cứ trên bản « Nội các quan bản » rõ ràng là một bản đời Lê, nhưng chắc gì đã là bản Chính Hòa năm 1697. Tài liệu sử biên niên có thể giúp chúng ta kiểm tra vấn đề này. Tất cả những cuốn sử biên niên chép lịch sử triều Lê từ sau năm 1697 đến năm 1789 không hề ghi nhận có việc khắc in lại quốc sử trong thời gian đó. Bài đề từ của cuốn *Đại Việt sử ký tiền biên* đời Tây Sơn, khắc in xong vào năm 1800, cho biết, đến lúc đó: « các ván in sách kinh truyện đã được lục soát kiểm tra lại, chỉ thấy còn được độ sáu phần mười, lại có ván bị mục mọt, thì đã được khắc lại để bổ sung. Duy nguyên bản sách *Đại Việt sử ký* thì đều thất lạc » (1). Như vậy là mộc bản *Đại Việt sử ký toàn thư*, trong đời Lê, chỉ được khắc in một lần vào năm 1697, và đến thời Tây Sơn thì đã bị thất lạc hầu như không còn nữa.

Tất cả những căn cứ về văn bản và sử liệu trên cho phép kết luận, bản « Nội các quan

(1) *Đại Việt sử ký tiền biên*, Bắc thành học đường tàng bản, Đại Việt sử ký tiền biên mục lục đề từ.

bản» là bản Chính Hòa, bản khắc in *Đại Việt sử ký toàn thư* trong lần xuất bản thứ nhất vào năm 1697.

Bài tựa của Lê Hi cho biết rõ những người đã tham gia công việc khắc in bản Chính Hòa:

6 người trông nom việc viết và in là: Phạm Đình Liêu, Nguyễn Thành Danh, Nguyễn Tuấn Đường, Ngô Quán Luân, Ngô Đức Thắng và Lê Sĩ Huân.

4 người chuyên viết chữ là Cao Đăng Triều, Đỗ Công Liêm, Đặng Hữu Phỉ, Nguyễn Hữu Đức.

Thợ khắc là người xã Hồng Lục và Liễu Chàng, nay thuộc huyện Gia Lộc, tỉnh Hải Hưng. Đó là hai làng thủ công cổ truyền nổi tiếng về nghề khắc mộc bản.

Đấy là những đốc công, người viết và thợ khắc, bằng tài năng và kinh nghiệm của mình, đã tạo nên những mộc bản đẹp cho bộ *Đại Việt sử ký toàn thư*, góp phần truyền bá và bảo tồn văn bản của một bộ quốc sử có giá trị. Qua bao nhiêu biến thiên của lịch sử cùng những thử thách khắc nghiệt của thiên nhiên, từ cuối thế kỷ 18 những mộc bản đó hầu như không còn nữa, và đến nay chỉ còn lưu truyền lại một bản in duy nhất của mộc bản Chính Hòa (1). Về mặt văn bản học, đó là nguyên bản, là văn bản gốc đáng tin cậy nhất khi sử dụng và nghiên cứu *Đại Việt sử ký toàn thư*.

☆

Các bản in sau Chính Hòa.

Khi nghiên cứu các bản in *Đại Việt sử ký toàn thư*, Trần Văn Giáp phân định làm 3 loại:

1. Bản in trong nước, khắc in cuối triều Lê (1697)
2. Bản in lại ở Nhật Bản (1884)
3. Bản in đời Tây Sơn, với tên sách *Đại Việt sử ký tiền biên* (2)

Trần Kinh Hòa chia làm 4 loại:

1. Bản in năm Chính Hòa thứ 18 (1697)
2. Bản in đời Tây Sơn (1800)
3. Bản khắc in lại của Quốc tử giám Thuận Hóa (Huế) với những mộc bản khắc làm nhiều đợt, từ Minh Mạng đến cuối Tự Đức, và có thể sau nữa.
4. Bản in hoạt tự ở Nhật do Hikida Toshiaki (Dẫn Điền Lợi Chương) hiệu đính (1884) (3).

Theo tôi, bản in đời Tây Sơn không thể coi là một bản in *Đại Việt sử ký toàn thư*, vì *Đại Việt sử ký tiền biên* tuy có dựa vào *Đại Việt sử ký toàn thư*, nhưng là một tác phẩm khác. Theo kết quả khảo cứu công phu của Trần Văn Giáp, thì bộ *Đại Việt sử ký tiền biên* vốn do Ngô Thì Sĩ viết, sau con là Ngô Thì Nhậm đem dâng cho Quốc sử quán triều Tây Sơn sửa chữa, hiệu đính (Ngô Thì Nhậm có tham gia) và khắc in xong năm 1800(4).

Còn bản in hoạt tự ở Nhật Bản năm *1884*, theo sự hiệu khám của Trần Kinh Hòa, là dựa vào bản in mộc bản của Việt Nam thuộc hệ thống loại «Quốc tử giám tàng bản», khắc in vào đời Tự Đức (1848–1883). Nguyên bản đã không tốt (kiêng húy các vua Nguyễn, nhiều tờ thiếu, nhiều chữ mờ), người hiệu đính lại không đối chiếu cẩn thận, cùng với những sai sót khi xếp chữ, dẫn đến một bản in rất tồi. Trần Kinh Hòa đã nhận xét về bản in này là «nhan nhản những chữ sai, những câu đọc bất thông, thiếu chữ, thiếu văn, lầm lẫn, quả thật là đáng tiếc» (5). E. Gaspardone coi bản in ở Nhật Bản chỉ có giá trị «cung cấp một dị bản cho bản *Quốc tử giám*» (6). Vì vậy, trong bài nghiên cứu này, tôi cũng không đề cập đến bản in lại năm 1884 ở Nhật Bản.

Những bản in sau Chính Hòa mà tôi khảo tả và đối chiếu sau đây chỉ giới hạn trong những bản in mộc bản bộ *Đại Việt sử ký toàn thư* ở trong nước, khắc in sau bản Chính Hòa.

Không kể những bản chép tay và những bản in quá tàn khuyết, hiện nay chúng tôi đã thống kê và nghiên cứu 8 bản in *Đại Việt sử ký toàn thư* ở trong nước (7).

Thư viện Viện nghiên cứu Hán–Nôm (trước vốn của Thư viện Khoa học xã hội) tàng trữ 6 bản in *Đại Việt sử ký toàn thư* mang những ký hiệu sau đây:

---

(1) Tôi tin rằng đây đó còn giữ được từng bộ phận của bản in Chính Hòa. E. Gaspardone trong bài viết năm 1931 đã nói tới bản in «Nội các quan bản» nào đó, tức là bản Chính Hòa.... (BEFEO 1934). Trần Kinh Hòa cho biết thư viện trường Đại học Thiên Lý (Nhật Bản) tàng trữ một bộ *Đại Việt sử ký toàn thư* không đầy đủ và in từ nhiều mộc bản khác nhau, trong đó *Ngoại kỷ* Q.2–5, theo tác giả, là bản Chính Hòa.

(2) Trần Văn Giáp, *Tìm hiểu kho sách Hán–Nôm*, đd, tr. 68

(3) Trần Kinh Hòa. *Đại Việt sử ký toàn thư chi soạn tu dữ truyền bản*, đd.

(4) Trần Văn Giáp. *Tìm hiểu kho sách Hán – Nôm*, đd, tr. 78 – 86

(5) Trần Kinh Hòa. *Đại Việt sử ký toàn thư chi soạn tu dữ truyền bản*, đd.

(6) E. Gaspardone, *Bibliographie annamite*, đd, tr. 65

(7) Cùng tham gia nghiên cứu các bản in *Đại Việt sử ký toàn thư* có các đồng chí cán bộ nghiên cứu của Viện nghiên cứu Hán–Nôm: Ngô Đức Thọ, Nguyễn Tá Nhí, Mai Xuân Hải, Hoàng Văn Lâu. Tôi xin chân thành cảm ơn sự đóng góp của các đồng chí.

1. *Bản A. 3/1–4*: Bản in đầy đủ, ngoài bìa ghi rõ «Quốc tử giám tàng bản». Chữ in đẹp, nhiều tờ rất giống bản Chính Hòa, nhưng kiêng húy các vua Nguyễn rất triệt để, theo lối bỏ một nét hay bỏ bộ. Ví dụ: chữ «chủng» (tên húy Gia Long) 種 → 重, chữ «miên» (tên húy Thiệu Trị) 綿 → 緜, chữ «tông» (tên húy Thiệu Trị) 宗 → 宗, chữ «kiều» (tên húy Minh Mạng) 晓 → 交 hay đổi dùng chữ (hạo) 皓 → 皓.

2. *Bản VHV. 179/1–9*: Đây cũng là bản «Quốc tử giám tàng bản», kiêng húy các vua Nguyễn như bản A. 3, nhưng không được đầy đủ bằng. Phần đầu và *Ngoại kỷ* đủ, phần *Bản kỷ* thiếu toàn bộ Q. 1, Q. 2; 31 tờ đầu Q. 3, thiếu và thay bằng tờ viết tay các tờ 12, 13, 14, 15 Q. 5, thiếu 1 tờ đầu Q. 14. Bản này cùng thuộc một hệ thống mộc bản của A. 3, nhưng có phần tàn khuyết.

3. *Bản A. 2694*: Bản này thiếu hẳn phần đầu và *Ngoại kỷ*, chỉ bắt đầu từ *Bản kỷ* Q. 1. Phần *Bản kỷ* cũng thiếu các Q. 14, 15, 16, 17. Các chữ kiêng húy các vua nhà Nguyễn, cho đến Tự Đức, đều bị bỏ một nét như «tông» (tên húy Minh Mạng) 宗 → 宗, bỏ bộ như «thời» (tên húy Tự Đức) 時 → 寺. Đây cũng là một bản in đời Nguyễn, nhưng khác với bản A. 3 và VHV. 179.

4. *Bản VHV. 1499/1 – 11*: Bản này thiếu phần đầu, gồm các bản tựa, biểu, phàm lệ, mục lục..., chỉ còn *Ngoại kỷ* Q 1 – 5 và *Bản kỷ* Q 4–19. So với bản Chính Hòa và những bản trên, bản này chữ in xấu. Nói chung kiêng húy các vua Nguyễn, nhưng không triệt để và thống nhất. Q. 18 – 19 có chữ không kiêng húy và có chữ chỉ bỏ nét, chứ không bỏ bộ như các bản trên. Chữ «thời» (tên húy Tự Đức) 時, các bản trên bỏ bộ «nhật» 日, bản này chỉ có bỏ nét. 时 Đây có lẽ là một bản in muộn vào cuối đời Tự Đức hay sau Tự Đức.

5. *Bản VHV. 2330 – 2333*: Bản này thiếu toàn bộ phần đầu, và *Ngoại kỷ* Q 1 – 5, chỉ còn 7 quyển đầu của *Bản kỷ* sắp xếp như sau;

VHV. 2330: *Bản kỷ* Q. 1 – 2
VHV. 2331: – Q. 3 – 4
VHV. 2332: – Q. 5
VHV. 2333: – Q. 6 – 7

Đặc điểm đáng lưu ý của bản này là giấy cũ, đã hơi ngả màu vàng, nhưng chất lượng tốt, chữ khắc in đẹp, rõ, và hoàn toàn không kiêng húy các vua nhà Nguyễn như bản Chính Hòa.

6. *Bản VHV. 2334 – 2336*; Tuy đóng thành tập riêng và mang ký hiệu khác, nhưng rõ ràng bản này cùng thuộc một mộc bản với bản VHV. 2330 – 2333 và là kế tiếp bản ấy.

VHV. 2334: *Bản kỷ* Q. 10
VHV. 2335: – Q. 11
VHV. 2336: – Q. 14–15.

Bản này cùng một loại giấy, một kiểu chữ và đều không kiêng húy nhà Nguyễn như bản trên.

Kết hợp bản số 5 và 6, chúng ta có một bản VHV. 2330 – 2336, gồm *Bản kỷ* Q. 1 – 7, Q. 10 – 11, Q. 14 – 18, thiếu phần đầu, toàn bộ *Ngoại kỷ* và *Bản kỷ* Q. 8 – 9, Q. 12 – 13, Q. 16 – 19 (thiếu 8 quyển)

Thư viện Viện Sử học có một bản in *Đại Việt sử ký toàn thư* mang ký hiệu HV. 118. Đây là một bản in đầy đủ gần giống bản A.3 của Viện nghiên cứu Hán – Nôm.

Thư viện Viện Khảo cổ học của Sài Gòn trước đây, nay là Thư viện khoa học xã hội của thành phố Hồ Chí Minh, lưu giữ một bản in *Đại Việt sử ký toàn thư*, ký hiệu VS. 4. Bộ sách này đóng thành 7 tập, gồm đủ phần đầu và 24 quyển. Ngoài bìa ghi rõ «Quốc tử giám tàng bản». Trừ hai quyển *Bản kỷ* Q. 16, 17 kiêng húy nhà Nguyễn, giấy tương đối mới, và chữ in không được rõ, còn những quyển khác đều không kiêng húy, chữ in đẹp, nét đậm, như bản Chính Hòa. Theo sự khảo cứu của Võ Long Tê, thì 2 quyển *Bản kỷ* Q. 16, 17, do Viện Khảo cổ học Sài Gòn mới bổ sung về sau, còn bộ sách vốn thuộc thư viện riêng của Phạm Quỳnh (bìa còn mang ký hiệu P.Q. n° 48 – 1), sau năm 1945 nhượng cho Viện văn hóa Trung phần ở Huế (nên có dấu của cơ quan này), rồi năm 1956 mới chuyển sang Viện khảo cổ học ở Sài Gòn (có thêm dấu của cơ quan này) (1). So sánh đối chiếu thì dễ nhận thấy bản VS. 4 cùng thuộc một hệ thống mộc bản với bản VHV. 2330 – 2336.

Như vậy là trong nước hiện nay có 8 ký hiệu sách *Đại Việt sử ký toàn thư* có thể qui vào 7 văn bản. Tình hình tổng quát của 7 văn bản đó đối chiếu với bản Chính Hòa như sau (có thì đánh dấu X, không thì đánh dấu O):

(1) *Đại Việt sử ký toàn thư*, Sài Gòn 1974, T. 1, tr. 25

Bản Chính Hòa	VHV. 2330–2336	VS. 4	A. 3	VHV. 179	A. 2694	HV. 118	VHV. 1499
Phần đầu							
Tựa ... Tổng luận	0	X	X	X	0	X	0
Ngoại kỷ							
Q.1	0	X	X	X	0	X	X
Q.2	0	X	X	X	0	X	X
Q.3	0	X	X	X	0	X	X
Q.4	0	X	X	X	0	X	X
Q.5	0	X	X	X	0	X	X
Bản kỷ							
Q.1	X	X	X	0	X	X	0
Q.2	X	X	X	0	X	X	0
Q.3	X	X	X	thiếu 30 tờ	X	X	0
Q.4	X	X	X	X	X	X	X
Q.5	X	X	X	viết tay 4 tờ	X	X	X
Q.6	X	X	X	X	X	X	X
Q.7	X	X	X	X	X	X	X
Q.8	0	X	X	X	X	X	X
Q.9	0	X	X	X	X	X	X
Q.10	X	X	X	X	X	X	X
Q.11	X	X	X	X	X	X	X
Q.12	0	X	X	X	X	X	X
Q.13	0	X	X	X	X	X	X
Q.14	X	X	X	thiếu 1 tờ	0	X	X
Q.15	X	X	X	X	0	X	X
Q.16	0	X bổ sung	X	X	0	X	X
Q.17	0	X bổ sung	X	X	0	X	X
Q.18	0	X	X	X	X	X	X
Q.19	0	X	X	X	X	X	X

Về mặt văn bản, 7 bản in trên có thể phân biệt làm hai loại :

– Loại không kiêng húy gồm 2 bản : VHV. 2330 – 2336 và VS.4.

– Loại có kiêng húy gồm 5 bản : A.3, VHV.179, A. 2694, HV. 118 và VHV. 1499.

Loại thứ nhất : Hai bản VHV. 2330 – 2336 và VS. 4 cùng thuộc một hệ thống mộc bản, có những đặc điểm chung sau đây :

+ Bìa ghi rõ « Quốc tử giám tàng bản »

+ Hoàn toàn không kiêng húy các vua chúa đời Lê, cũng như đời Nguyễn.

+ Chữ khắc in đẹp, rõ, đều, nét hơi mập.

Khi chưa phát hiện ra bản Chính Hòa thì rất dễ đoán định đây là bản khắc in đời Chính Hòa và thực tế cũng đã có người kết luận như vậy. Nhưng sau khi đã có bản Chính Hòa để đối chiếu thì lại cũng dễ nhận thấy 2 bản này thuộc một mộc bản khác mộc bản khắc in đời Chính Hòa. Sự phân biệt thể hiện trên nhiều mặt :

Mộc bản đời Chính Hòa thuộc loại « Nội các quan bản », còn hai bản này thuộc loại « Quốc tử giám tàng bản ».

Chữ khắc in rất giống nhau, nhưng xem xét đối chiếu kỹ thì thấy không phải cùng một mộc bản. Có lẽ người ta đã dùng một bản in Chính Hòa còn lại để áp vào gỗ khi khắc lại mộc bản này, nên nét chữ, khoảng cách giữa các dòng, các chữ rất giống nhau. Nhưng đối chiếu từng chi tiết nhỏ của mỗi chữ thì có thể phát hiện ra sự khác nhau của hai mộc bản. Ví dụ : NK 2, 1a chữ « vong », bản Chính Hòa 亡, bản Quốc tử giám 亡.

Một số chữ đồng âm bị khắc nhầm. Ví dụ:

NK 5, 21b: chữ «đệ», bản Chính Hòa 弟, bản Quốc tử giám 弟.

NK 5, 22a: chữ «dĩ», bản Chính Hòa 已, bản Quốc tử giám 以

NK 5, 1b: chữ «tương», bản Chính Hòa 相, bản Quốc tử giám 將...

Một số chữ in nhầm vì tự dạng gần giống nhau hoặc sót chữ, hoặc sai nét. Ví dụ:

NK 4, 9b: bản Chính Hòa chữ «nhị» 二, bản Quốc tử giám chữ «nhất» — (thiếu 1 nét).

NK 4, 23a: bản Chính Hòa «Lục thập nhị niên» 六十二年, bản Quốc tử giám: «lục nhị niên» 六二年 (thiếu 1 chữ»

BK 3, 23a: bản Chính Hòa «ẩm» 飲, bản Quốc tử giám «khâm» 飲 (tự dạng gần giống nhau).

Đôi chữ, bản Quốc tử giám bỏ sót một vài chữ quan trọng, ảnh hưởng đến nội dung. Ví dụ trong phần đầu, «Đại Việt sử ký toàn thư *tự*» bị bỏ sót mất chữ «tự». «Tiến Đại Việt sử ký toàn thư *biểu*» bị bỏ sót mất chữ «biểu».

Một điểm quan trọng làm thay đổi bố cục của bản Chính Hòa, là tên quyển 10 phần *Bản kỷ* trong bản Chính Hòa là «Đại Việt sử ký bản kỷ toàn thư», thì sang bản Quốc tử giám bị chuyển thành «Đại Việt sử ký bản kỷ thực lục».

Đi sâu vào các chi tiết của từng nét chữ và các dị văn, có thể kết luận chắc chắn: bản Quốc tử giám thuộc một mộc bản khác bản Chính Hòa. Tất nhiên có thể có một số tờ nào đó, bản Quốc tử giám vẫn sử dụng mộc bản Chính Hòa.

Vậy bản Quốc tử giám không kiêng húy này được khắc in vào lúc nào, trong hoàn cảnh nào?

Sử biên niên cho biết sau năm Chính Hòa thứ 18 (1697) trở đi, chính quyền Lê — Trịnh không khắc in lại quốc sử. Sau đó, Quốc sử quán triều Tây Sơn đã biên soạn một bộ quốc sử mới và năm 1800 đã khắc in phần đầu với tên sách *Đại Việt sử ký liền biên*, thì cũng không có lý do gì khắc in lại bộ quốc sử của triều Lê. Vậy bản Quốc tử giám chỉ có thể khắc in vào đầu triều Nguyễn, nhưng ở đâu và vào quãng thời gian nào?

Đại Nam thực lục cung cấp một dữ kiện có thể soi sáng vấn đề đặt ra:

Năm Minh Mạng thứ 8 (1827): «Sai quan Bắc thành kiểm xét những bản in nguyên trữ ở Văn miếu về các sách *Ngũ kinh, Tứ thư đại toàn, Vũ kinh trực giải* (bản in của Quốc tử giám nhà Lê) cùng chính sử trước sau (bản in riêng của hậu quân tham mưu Nguyễn Bá Khoa) và Tứ trường văn thể (bản in riêng của trấn thủ Hải Dương Trần Công Hiếu) gửi về kinh, để ở Quốc tử giám» (1).

Đại Nam hội điển sử lệ (Q. 261) cũng chép sự việc trên và cho biết thêm những sự việc có liên quan tiếp theo (2):

Năm Minh Mạng thứ 9 (1828), in chính sử xưa nay của Bắc Thành, 30 bộ, để ban cấp.

Năm Minh Mạng thứ 10 (1829), sai đem chính sử đã in năm trước ban cấp cho Quốc tử giám 2 bộ, Quốc tử giám học chính 1 bộ, các giám sinh ở phủ tôn nhân 2 bộ, tọa giám giám sinh 3 bộ, và in thêm 30 bộ nữa để đủ ban cấp.

Năm Minh Mạng thứ 11 (1830), sai Quốc tử giám tế tửu và tư nghiệp cho sinh viên soát kỹ lại những bản in sách của nhà nước (quan thư) chứa ở Quốc tử giám, những chữ bị sứt, mòn thì viết lại, và đưa sang Vũ khố cho thợ khắc lại (3).

Trước đời Nguyễn, chỉ có 2 bộ quốc sử đã được khắc in là bộ *Đại Việt sử ký toàn thư* của triều Lê, và bộ *Đại Việt sử ký liền biên* của triều Tây Sơn. «Chính sử trước sau» (tiền hậu chính sử) mà Nguyễn Bá Khoa khắc in lại không thể là bộ chính sử của triều Tây Sơn, nên rất có thể là bộ *Đại Việt sử ký toàn thư*. Trên cơ sở đó có thể nêu lên một giả thuyết.

Vào đầu đời Nguyễn, khoảng sau năm 1802 và trước năm 1827, Nguyễn Bá Khoa, trong thời gian giữ chức hậu quân tham mưu ở Bắc Thành, đã đứng ra tổ chức khắc in lại bộ *Đại Việt sử ký toàn thư*. Lúc bấy giờ bộ sử đời Tây Sơn thì do lý do chính trị, không ai dám dùng, trong lúc mộc bản Chính Hòa của bộ sử đời Lê thì từ năm 1800 đã bị thất lạc hết. Việc làm của Nguyễn Bá Khoa có thể xuất phát từ sự quan tâm của ông đối với quốc sử, và nhất là từ nhu cầu học hỏi quốc sử của đông đảo sĩ tử và trí thức Bắc Hà nói chung và đất Thăng Long văn vật nói riêng. Đó có thể cũng là một biện pháp có ý nghĩa chính trị để tranh thủ tầng lớp sĩ phu Bắc Hà vốn còn mang nặng ảnh hưởng của triều Lê.

Mộc bản Chính Hòa không còn nữa, nhưng chắc chắn lúc đó, những bản in Chính Hòa vẫn còn, Nguyễn Bá Khoa đã dùng một bản in Chính Hòa nào đó để thuê thợ Hồng Lục, Liễu Chàng khắc in lại gần như nguyên bản. Những

---

(1) Quốc sử quán triều Nguyễn. *Đại Nam thực lục chính biên*, đệ nhị kỷ Q. 43, T. 8, NXB Khoa học xã hội, Hà Nội 1964, tr. 175—176.

(2) *Khâm định Đại Nam hội điển sự lệ*. Q. 261, Quan thư thư bản 2b — 3b.

(3) Sự việc này cũng được chép trong *Đại Nam thực lục chính biên*, đệ nhị kỷ Q. 65, đd, T. 10, tr. 39.

năm đầu triều Nguyễn, việc kiêng húy có lẽ chưa qui định chặt chẽ [1], nên khi khắc in lại người ta theo đúng văn bản Chính Hòa mà chưa thay đổi (bỏ nét hay bỏ bộ) những chữ kiêng húy.

Năm 1827, theo lệnh Minh Mạng, mộc bản *Đại Việt sử ký toàn thư* của Nguyễn Bá Khoa để ở Bắc Thành phải chuyển vào kinh, tàng trữ ở Quốc tử giám Huế. Từ đây, các bản in *Đại Việt sử ký toàn thư* được chính thức mang dấu hiệu «Quốc tử giám tàng bản». Đợt in thứ nhất năm 1828 chỉ có 30 bộ. Đợt thứ hai năm 1829 in thêm 30 bộ. Năm 1830, sinh viên Quốc tử giám được lệnh soát lại các mộc bản tàng lưu ở Quốc tử giám, trong đó có thể có mộc bản *Đại Việt sử ký toàn thư*, để viết và khắc lại những ván in sứt mòn. Qua hai bản in còn lại đến nay, bản VHV. 2330 – 2336 và VS. 4, thì số tờ khắc in lại không nhiều, nhưng rất dễ phân biệt với bản Chính Hòa về nét chữ thanh hơn, xấu hơn, có tờ số chữ mỗi dòng cũng khác nhau (ví dụ: phần đầu, bài Tổng luận, 21 a–b).

Với giả thuyết trên, bản «Quốc tử giám tàng bản» không kiêng húy được khắc in vào những năm đầu triều Nguyễn, vốn là mộc bản riêng của Nguyễn Bá Khoa ở Bắc Thành, rồi được chuyển vào Huế và trở thành mộc bản của Quốc tử giám nhà Nguyễn.

Loại thứ hai: Những bản in có kiêng húy các vua nhà Nguyễn dĩ nhiên thuộc những mộc bản được khắc in dưới triều Nguyễn. Nhưng trong số 5 bản in hiện còn, mối quan hệ thế thứ như thế nào?

Sau khi so sánh, đối chiếu 5 văn bản, chúng tôi thấy bản A. 3 và VHV. 179 gần như cùng một mộc bản. Cả hai bản đã sử dụng nhiều ván in cũ của bản VHV. 2330 – 2336 và VS. 4, những chữ kiêng húy thì đục bớt nét và khắc in thêm một số ván in mới thay cho những ván đã mất, hoặc hư hỏng. Hai bản đều kiêng húy các vua nhà Nguyễn từ Gia Long đến Tự Đức.

Nếu bản Chính Hòa thuộc thế hệ thứ nhất, khắc in năm 1697 (A), bản Quốc tử giám không kiêng húy thuộc thế hệ thứ hai, khắc in vào đầu đời Nguyễn (B), thì bản này thuộc thế hệ thứ ba (C). Bản C là bản Quốc tử giám nhà Nguyễn khoảng đầu đời Tự Đức (1848 – 1883).

Hai bản A. 2694 và HV. 118 thuộc thế hệ thứ tư (D). Ván in C đến đây bị mất, mòn và hư hỏng nhiều hơn, phải thay thế bằng những ván in mới, nên tỷ lệ số ván mới tăng lên, ví dụ BK 5 đến khoảng 20%. Những ván cũ còn sử dụng thì để lại dấu nứt và mòn rõ hơn. Ví dụ:

BK 6, 27a: chữ «dụng kê» 用 𠮷 ở bản A.2694 bị sứt nét 用 𠮷, đến bản HV. 118 thì mờ quá nên phải tô mực cho đậm hơn.

BK 8, 15a có một vết trắng cắt ngang bản in (ván in bị nứt hoặc xước?), ở bản C chỉ nhỏ chừng 0,5mm, đến bản D to gấp đôi 1mm (cả hai bản A.2694 và HV. 118)....

Bản D cũng kiêng húy các vua triều Nguyễn cho đến Tự Đức. Đây là bản Quốc tử giám nhà Nguyễn vào khoảng cuối đời Tự Đức.

Bản VHV. 1499 thuộc thế hệ thứ 5 (E). Bản này dùng ván in của bản D và bổ sung thêm một số ván in mới. Do quá trình bổ sung qua nhiều thế hệ nên đến bản E thì ván in hầu như thay mới đại bộ phận so với bản B và C. Bản E, chữ in xấu và có nhiều sai sót nhất. Việc kiêng húy các vua Nguyễn không được chặt chẽ, nghiêm chỉnh như trước. Bản E có niên đại cuối Tự Đức, hay sau Tự Đức.

Tóm lại, những bản B, C, D, E khắc in đời Nguyễn, qua nhiều đợt khắc in từ đầu đời Nguyễn đến cuối Tự Đức, và có thể sau đó. Chỉ có đợt đầu, do ván in A không còn nữa, bản B được khắc in lại toàn bộ (hoặc hầu như toàn bộ). Còn các đợt sau, chỉ khắc in thêm từng bộ phận để thay thế và bổ sung những ván cũ bị mất mát hay hư hỏng.

Qua kết quả phân tích và giám định văn bản như trên, có thể lập *sơ đồ thế hệ văn bản* như sau:

(xem sơ đồ trang 15)

Trước đây chưa phát hiện ra bản Chính Hòa, thì việc khảo sát kỹ các bản in đời Nguyễn, thống kê và đối chiếu, phân tích các dị văn để cố gắng khôi phục một văn bản gần với nguyên bản nhất, được đặt thành một công tác khoa học quan trọng khi nghiên cứu và sử dụng bộ *Đại Việt sử ký toàn thư*. Nhưng ngày nay, chúng ta đã có nguyên bản Chính Hòa, thì việc nghiên cứu các văn bản sau đó chỉ còn có ý nghĩa làm sáng tỏ lịch sử các truyền bản, khẳng định giá trị văn bản học của bản gốc, và xác lập cơ sở khoa học để bổ sung những tờ thiếu của nguyên bản.

Phải nói rằng, từ bản Chính Hòa đến các bản đời Nguyễn, văn bản *Đại Việt sử ký toàn thư* bị chuyển dịch không đáng kể, chỉ thuộc về chi tiết. Tuy nhiên cũng có những chi tiết ảnh hưởng đến nội dung văn bản và giá trị sử liệu, mà không có nguyên bản Chính Hòa thì rất khó phát hiện và giám định. Một ví dụ: BK 2, 20b, bản Chính Hòa chép «chiếu phát tiền nhấm công tạo tự quán vu hương ấp

(1) Theo *Đại Nam hội điển sự lệ*, Q. 261, bộ Lễ, cấm điều, thì năm Gia Long thứ 6 (1807) mới bắt đầu qui định cách đọc và viết những chữ kỵ húy.

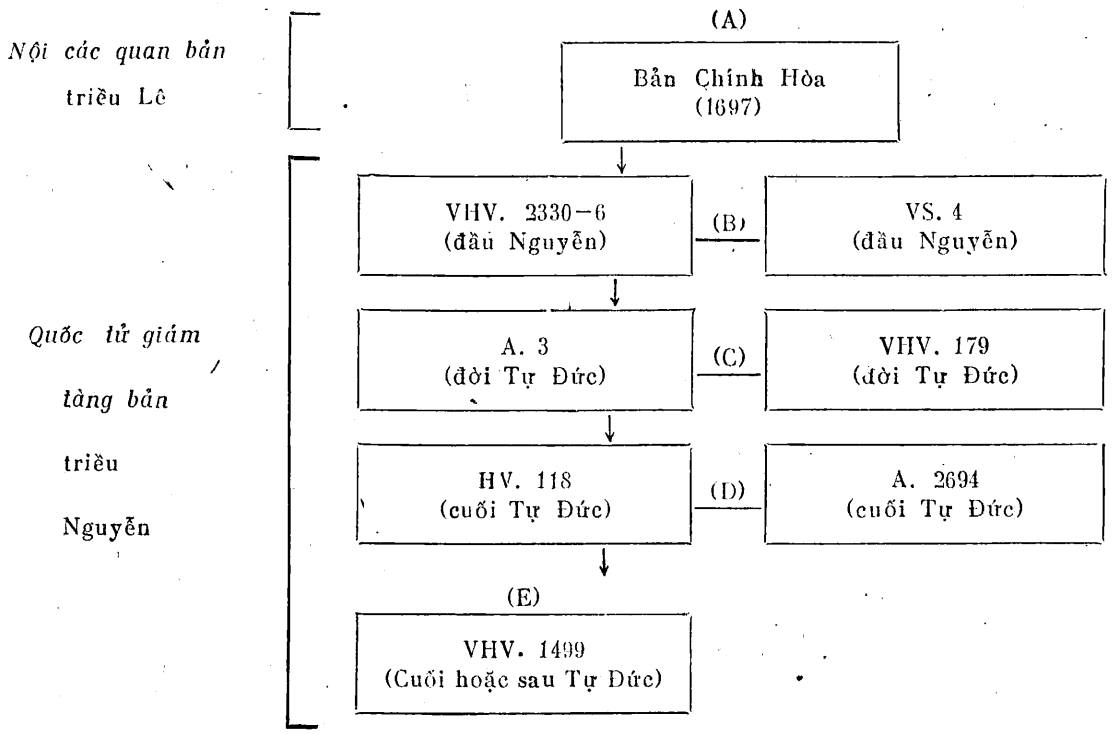

phàm bách ngũ thập sở » nghĩa là: « xuống chiếu phát tiền thuê thợ làm chùa quán ở các hương ấp, tất cả 150 sở ». Nhưng các bản đời Nguyễn đều in nhầm chữ « phàm » 凡 thành chữ « cửu » 九 (hai chữ tự dạng rất giống nhau) và do đó câu văn có nghĩa là: « xuống chiếu phát tiền thuê thợ làm chùa quán ở các hương ấp 950 sở » (1). Từ 150 sở thành 950 sở, giá trị sử liệu bị thay đổi hẳn.

Tất nhiên, bản Chính Hòa về mặt văn bản, tự nó cũng không tránh khỏi những sai sót khi viết chữ và khi khắc in. Nhưng đó vẫn là những sai sót của nguyên bản, khác hẳn những sai sót do chuyển dịch văn bản của các dị bản gây ra.

Bản Chính Hòa không những là bản in đẹp nhất, rõ ràng nhất, mà với tư cách là *nguyên bản*, nó có giá trị đặc biệt về mặt lịch sử và văn bản mà không một bản nào khác có thể thay thế được khi nghiên cứu và sử dụng bộ *Đại Việt sử ký toàn thư*. Vì vậy, việc công bố nguyên bản Chính Hòa và bản dịch tiếng Việt dựa theo nguyên bản đó là rất cần thiết và có ý nghĩa khoa học trên nhiều lĩnh vực.

III. NỘI DUNG TÁC PHẨM

Đại Việt sử ký toàn thư là một bộ sử biên niên chép lịch sử nước ta từ đời Hồng Bàng trong truyền thuyết, cho đến năm 1675. Tác phẩm được biên soạn từ cuối thế kỷ 13 đến cuối thế kỷ 17, qua sự tham gia đóng góp của Quốc sử viện nhiều đời, từ đời Trần đến đời Lê Trung hưng, và nhiều nhà sử học nổi tiếng của nhiều thế hệ, từ Lê Văn Hưu đến Lê Hi. Đó là một bộ quốc sử lớn, đầu tiên của chúng ta còn lại nguyên vẹn đến nay, tập đại thành trong đó nhiều bộ sử của từng đời, như *Đại Việt sử ký* của Lê Văn Hưu, Phan Phu Tiên, *Đại Việt sử ký toàn thư* của Ngô Sĩ Liên, *Đại Việt thông giám thông khảo* của Vũ Quỳnh, (*Đại Việt sử ký*) *Bản kỷ thực lục* và *Bản kỷ tục biên* của Phạm Công Trứ (*Đại Việt sử ký*) *Bản kỷ tục biên* của Lê Hi. Có thể coi *Đại Việt sử ký toàn thư* như một « bộ sử mẹ » đã thâu tóm và hội nhập vào mình nhiều « bộ sử con », đúc kết và phản ánh những thành tựu của nền sử học cổ truyền Việt Nam trong thời kỳ hình thành và phát triển đầu tiên của nó. Đấy là vị trí và giá trị lịch sử của bộ *Đại Việt sử ký toàn thư* trong lịch sử sử học Việt Nam nói riêng và lịch sử văn hóa Việt Nam nói chung.

Về mặt sử liệu, *Đại Việt sử ký toàn thư* đã thu thập và trình bày một cách có hệ thống theo lối biên niên, những tư liệu về lịch sử

(1) Chỉ có « Đại Việt sử ký tiền biên » đời Tây Sơn, sử dụng trực tiếp bản Chính Hòa nên chép đúng (BK 2, 26b).

Việt Nam trong một thời kỳ phát triển dài, từ buổi đầu dựng nước cho đến thế kỷ 17. Nó cung cấp một nguồn tư liệu gốc quan trọng không riêng cho sử học, mà cho hầu hết các ngành khoa học xã hội, hay nói rộng ra, cho tất cả các ngành khoa học nào nghiên cứu về lịch sử, đất nước, xã hội, văn hóa, con người Việt Nam thời cổ đại và trung đại. Dĩ nhiên là còn nhiều nguồn sử liệu khác nữa, nhưng trong loại sử liệu viết, thì *Đại Việt sử ký toàn thư* giữ vai trò một hệ thống sử liệu gốc cơ bản nhất và xưa nhất của lịch sử dân tộc trong phạm vi thời gian lịch sử được nó ghi chép.

Sau *Đại Việt sử ký toàn thư*, còn có những bộ quốc sử như *Đại Việt sử ký tiền biên* đời Tây Sơn, *Khâm định Việt sử thông giám cương mục* đời Nguyễn và nhiều bộ sử của các nhà sử học thời cuối Lê đầu Nguyễn, viết về lịch sử dân tộc trước đó. Các tác phẩm này có bổ sung, đính chính một số sử liệu, nhưng về cơ bản vẫn phải dựa trên cơ sở sử liệu của *Đại Việt sử ký toàn thư*.

Trong bài *Biểu dâng sách*, Ngô Sĩ Liên viết: « Theo *Mã sử* biên niên nhưng thẹn vì chắp vá còn thô, học *Lân kinh* so việc dâu dám mong cẩn nghiêm sánh kịp » (Phần đầu, *Biểu dâng sách* của Ngô Sĩ Liên, 2b — 3a) *Mã sử* là *Sử ký* của Tư Mã Thiên, *Lân kinh* là kinh *Xuân thu* của Khổng Tử. Các soạn giả *Đại Việt sử ký toàn thư* chép sử theo lối biên niên của *Xuân thu* và *Sử ký*, ghi chép các diễn biến lịch sử theo trình tự thời gian của năm, tháng, ngày. So với lối *cương mục* của Chu Hi đời Tống (mỗi sự việc đều chép thành « cương », tóm lược những nét lớn, rồi dưới mới ghi chi tiết, gọi là « mục », mà sau này Quốc sử quán triều Nguyễn vận dụng viết bộ *Khâm định Việt sử thông giám cương mục*, thì lối viết sử biên niên này chưa bị gò bó quá chặt chẽ. Do đó, *Đại Việt sử ký toàn thư* còn giữ được nhiều chi tiết của sự kiện lịch sử mà các bộ quốc sử về sau lược bỏ đi.

Nhưng ngay về mặt sử liệu, *Đại Việt sử ký toàn thư* cũng có những hạn chế của nó do quan điểm sử học đương thời và khả năng của tác giả qui định.

Mục đích viết sử theo Ngô Sĩ Liên là: « Thần trộm nghĩ: ngày xưa sách làm tin là điển lớn nước để ghi chép quốc thống lúc lìa lúc hợp, để tỏ rõ sự trị hóa khi thịnh khi suy. Ấy là muốn treo gương răn cho đời sau, há chỉ chép cơ vi về dĩ vãng » (Phần đầu, *Biểu dâng sách* của Ngô Sĩ Liên, 1b). Do sự chi phối của quan điểm đó, nên sử liệu chứa đựng trong *Đại Việt sử ký toàn thư*, cũng như các bộ quốc sử thời phong kiến nói chung, nặng về đời sống cung đình, hành vi của vua quan, hoạt động chính trị của vương triều. Còn lịch sử sản xuất cùng với các mối quan hệ kinh tế — xã hội và đời sống mọi mặt của quần chúng nhân dân thì chỉ được phản ánh phần nào, và thường là phản ánh một cách gián tiếp qua các chủ trương, chính sách và hoạt động của vương triều. Đó là hạn chế khách quan của cả nền sử học chính thống đương thời.

Nhận xét về việc biên soạn lịch sử thời Trần, Lê, Lê Quí Đôn khen Lê Văn Hưu, Phan Phu Tiên chép sử « gọn gàng, đúng đắn, có thể dùng được », khen Ngô Sĩ Liên « kể việc cũng kỹ và có mối giường », vừa khen, vừa chê Vũ Quỳnh « sắc lệnh và điều lệ thì hơi đủ, còn công việc bổ dụng và sớ tấu của các quan thì còn sót nhiều », đặc biệt chê các sử thần thời Lê Trung hưng « từ đời Hồng Thuận (1509 — 1516) trở đi, đến đời Dương Đức (1672 — 1673), buổi đầu trung hưng, các sử thần biên chép tiếp theo, tra xét góp nhặt không được rộng, ý nghĩa và thể lệ chép chưa tinh. Công việc hàng hơn trăm năm, mà biên soạn vốn không phải một người, thế mà chép sơ sài như thế! » (1). Phần cuối *Bản kỷ thực lục* và phần *Bản kỷ tục biên*, chép lịch sử thế kỷ 16-17 quả thật quá sơ lược, nhất là về triều Mạc, tuy rằng tác giả biên soạn những phần đó (Phạm Công Trứ, Lê Hi) lại sống ngay trong giai đoạn lịch sử này. Trước đó, giai đoạn cuối đời Lý, đời Lý Cao Tông (1176 — 1210), và Lý Huệ Tông (1211 — 1224), *Đại Việt sử ký toàn thư* cũng chép không chi tiết bằng *Việt sử lược*, dù bộ sử này mang tính chất một bộ sử tóm tắt, chỉ có 3 quyển. Đây đó trong *Đại Việt sử ký toàn thư* cũng có những nhầm lẫn về niên lịch, nhất là kỷ triều Lý, những sai sót khi tham khảo và trích dẫn thư tịch Trung Quốc (ví dụ: lời của Trương Trọng trả lời Tấn Minh đế ở NK 3, 9; lời sớ của Tiết Tổng ở NK 4, 3; thư của Đào Hoàng ở NK 4, 8b...)... Đấy là những hạn chế chủ quan của người biên soạn và một số chi tiết có thể do « tam sao thất bản » trong quá trình lưu chuyển văn bản.

Nhưng những hạn chế khách quan và chủ quan trên vẫn không làm giảm giá trị sử liệu của *Đại Việt sử ký toàn thư* trong toàn bộ hệ thống của nó.

Về mặt nội dung tư tưởng, *Đại Việt sử ký toàn thư* là một bộ sử chính thống thời phong kiến nên dĩ nhiên nó mang đậm dấu ấn giai cấp và thời đại.

Thế kỷ 13—17 nằm trong thời kỳ xác lập và phát triển của chế độ phong kiến Việt Nam. Đời Trần, Phật giáo và Đạo giáo còn chi phối, nhưng Nho giáo cũng đã phát triển mạnh mẽ

(1) Lê Quí Đôn, *Toàn tập*; dd, T. 3. tr. 20—21.

đề từ đời Lê trở thành hệ tư tưởng thống trị của giai cấp phong kiến. Quá trình biên soạn bộ *Đại Việt sử ký toàn thư*, từ Lê Văn Hưu đến Lê Hi, diễn ra dưới ảnh hưởng của những chuyển biến tư tưởng lúc bấy giờ, mà công việc chỉnh lý và hoàn thành cuối cùng phản ánh sự chi phối của hệ tư tưởng Nho giáo.

Phạm Công Trứ xác định rất rõ quan điểm viết sử của ông. « Vì sao mà làm quốc sử? Vì sử chủ yếu là để ghi chép sự việc. Có chính trị của một đời tất phải có sử của một đời. Mà ngọn bút chép sử giữ nghị luận rất nghiêm, ca ngợi đời thịnh trị thì sáng tỏ ngang với mặt trời mặt trăng, lên án kẻ loạn tặc thì gay gắt như sương thu lạnh buốt. Người thiện biết có thể bắt chước, người ác biết có thể tự răn. quan hệ đến việc chính trị không phải là không nhiều. Cho nên làm sử là cốt để cho được như thế ». (Phần đầu, Tựa của Phạm Công Trứ, 1a). Các tác giả *Đại Việt sử ký toàn thư* đã đứng trên quan điểm chính thống, đạo trung quân, cùng với những nguyên tắc của « tam cương ngũ thường », « tam tòng tứ đức » để viết sử, để khen chê, để đánh giá và bình luận các nhân vật lịch sử. Sử bút đó, sau những lời « khảo đính quốc sử » của Ngô Sĩ Liên, Vũ Quỳnh, Phạm Công Trứ, Lê Hi, đã được quán triệt sâu sắc vào toàn bộ tác phẩm, từ bố cục đến lời văn và trình bày, cả nội dung và hình thức. Điều đó thể hiện rõ trong phạm lệ và toát lên qua từng trang sách của bộ quốc sử.

Tính giai cấp của các sử thần phong kiến hiện lên rõ rệt nhất qua ngòi bút của tác giả khi viết về những cuộc khởi nghĩa nông dân, những phong trào đấu tranh của quần chúng nhân dân trong nước cũng như khi viết về những cuộc xung đột với những nước láng giềng phía tây, phía nam.

Quan điểm Nho giáo biểu thị một cách tập trung qua sự ghi chép và đánh giá của tác giả đối với một số vương triều và nhân vật lịch sử.

Triều Hồ và triều Mạc không được coi là triều đại chính thống, nên không được chép thành « kỷ nhà Hồ » và « kỷ nhà Mạc » như các vương triều khác, mà chỉ chép « phụ » vào các kỷ khác, và chép theo họ tên chứ không chép theo miếu hiệu. Phàm lệ tục biên giải thích: « còn họ Mạc tiếm ngôi thì chia làm hai dòng mà chua ở dưới năm thứ tự, thế là để tôn chính thống, mà nén tiếm nghịch ».

Lê Hoàn (Lê Đại Hành) là người sáng lập ra nhà Tiền Lê (980 – 1009), và là một anh hùng dân tộc có công lớn trong việc tổ chức và lãnh đạo cuộc kháng chiến chống Tống lần thứ nhất. Lê Văn Hưu viết xong *Đại Việt sử ký* năm 1272, trong khí thế sôi sục chống ngoại xâm của cả dân tộc, đã đánh giá cao công lao và sự nghiệp của Lê Đại Hành: « Lê Đại Hành giết Đinh Điền, bắt Nguyễn Bặc, trói Quân Biện, Phụng Huân dễ như lùa trẻ con, như sai nô lệ, chưa đầy vài năm mà bờ cõi định yên, công đánh dẹp chiến thắng dẫu là các vua Hán, Đường cũng không hơn được » (BK 1, 14). Nhưng đến thế kỷ 15, khi Nho giáo đã trở thành quốc giáo, Ngô Sĩ Liên đã dùng quan điểm Nho giáo để phản bác ý kiến của Lê Văn Hưu, và phê phán gay gắt Lê Đại Hành về « tội » không hết lòng phò tá con vua Đinh, lập Dương Vân Nga (trước là vợ Đinh Tiên hoàng) làm hoàng hậu... Ngô Sĩ Liên viết: « Khi Đại Hành giữ chức nhiếp chính, Vệ vương tuy là nhỏ nhưng vẫn là vua. Thế mà Đại Hành tự xưng là Phó vương, rắp tâm làm điều bất lợi... » (BK 1, 15a) và « Đạo vợ chồng là đầu của nhân luân, mối của vương hóa... Đại Hành thông dâm với vợ vua rồi nghiễm nhiên lập làm hoàng hậu, mất cả lòng biết hổ thẹn vậy » (BK 1, 15b).

Trong lúc đó, chính *Đại Việt sử ký toàn thư* còn ghi lại một hiện tượng đáng lưu ý: ở Hoa Lư « về sau, tục dân lập đền thờ, tô tượng hai vua Tiên hoàng và Đại Hành và tượng Dương hậu cùng ngồi, hồi quốc sơ vẫn còn như thế » (BK 1, 15b). Thái độ của nhân dân ta lúc bấy giờ thật rõ ràng, công minh: tôn kính và biết ơn cả ba người vì Đinh Tiên hoàng là một anh hùng thống nhất đất nước, Lê Đại Hành là một anh hùng chống ngoại xâm và Dương Vân Nga là một người phụ nữ yêu nước, biết xử sự việc nội bộ cung đình một cách sáng suốt, đúng đắn, có lợi cho dân, cho nước. Đó là « tục dân » phản ánh đạo lý truyền thống tốt đẹp của nhân dân ta. Ảnh hưởng của Nho giáo đã làm cho Ngô Sĩ Liên và nhiều sử thần phong kiến xa rời đạo lý truyền thống đó, đi đến những lời buộc tội bất công và oan uổng cho Lê Hoàn và Dương Vân Nga, cũng như một số nhân vật lịch sử khác.

Hệ tư tưởng Nho giáo còn có khi dẫn các tác giả *Đại Việt sử ký toàn thư* đến một số nhận thức sai lầm đối với lịch sử dân tộc.

Điều 9 phàm lệ nêu lên một nguyên tắc đúng đắn, quán triệt tinh thần yêu nước, ý thức dân tộc: « Phàm người nước Việt ta căm giận người Bắc triều xâm lược tàn bạo, nhân lòng người căm ghét, đánh giết quân thù để tự lập, thì đều chép là khởi binh, xưng quốc hiệu. Không may mà bại vong, thì cũng chép là khởi binh, để tỏ khen ngợi » (Phần đầu, Phàm lệ, 2b). Nhưng đối với Sĩ Nhiếp thì nguyên tắc trên đã bị lu mờ trước ảnh hưởng nặng nề của Nho giáo. Sĩ Nhiếp là một viên quan đô hộ của nhà Hán, đã cai trị lâu năm ở nước ta, và đã ráo riết thực hiện nhiều thủ

đoạn đồng hóa thâm độc của nhà Hán, trong đó có việc truyền bá Nho giáo, lập trường dạy chữ Hán... Vì vậy các môn đệ Nho giáo ở nước ta đã suy tôn Sĩ Nhiếp là Sĩ Vương, coi là «Nam giao học tổ» (ông tổ của nền học vấn phương Nam). Cũng trong tinh thần đó, *Đại Việt sử ký toàn thư* đã viết thành «kỷ Sĩ vương», và cả Lê Văn Hưu lẫn Ngô Sĩ Liên đều hết lời ca ngợi!

Một sai lầm nghiêm trọng hơn là nhận thức về nhà Triệu. *Đại Việt sử ký toàn thư* đã dành cả quyển 2, phần *Ngoại kỷ*, chép về «Kỷ họ Triệu», coi nhà Triệu như một vương triều chính thống của ta. Trong bối cảnh lịch sử lúc bấy giờ, sai lầm trên có nhiều nguyên nhân phức tạp của nó.

Triệu Đà là người Hán (quê ở huyện Chân Định, tỉnh Hà Bắc, Trung Quốc), làm quan lệnh huyện Long Xuyên, quận Nam Hải, thời nhà Tần. Nhân khi đế chế Tần sụp đổ, năm 207 tr. CN, Triệu Đà đã chiếm cứ quận Nam Hải, Quế Lâm và Tượng (vùng Quảng Đông, Quảng Tây) lập thành một nước cát cứ ở phương Nam. Nước Nam Việt của Triệu Đà không phải là nước ta — lúc bấy giờ là nước Âu Lạc đời An Dương Vương. Hơn thế nữa, chính Triệu Đà là kẻ đã xâm lược và đô hộ nước Âu Lạc. Sự thật lịch sử là như vậy.

Nhưng Triệu Đà xây dựng lực lượng cát cứ, mưu đồ «tranh bá đồ vương» trên một địa bàn người Việt mà nhà Tần mới thôn tính, cư dân tuyệt đại đa số là người Việt. Trong hoàn cảnh đó, để có lực lượng chống Tần, chống Hán, thực hiện mộng bá vương của mình, Triệu Đà và các vua Triệu kế tục, đã thực hiện nhiều thủ đoạn mỵ dân nhằm tranh thủ các thủ lĩnh người Việt, tìm hậu thuẫn trong cư dân người Việt. Triệu Đà đặt tên nước là Nam Việt, coi như người phục hưng nước cũ của người Việt, tự xưng là «Man đại trưởng lão phu», lấy vợ Việt, theo phong tục tập quán Việt (búi tó, ngồi xổm)... Những thủ đoạn cai trị đó, cùng với hành động chống Tần, chống Hán (tất nhiên là chỉ vì mục đích cát cứ) của nhà Triệu, đã làm cho nhiều nhà viết sử của ta thời phong kiến không nhận ra bộ mặt cát cứ, xâm lược của nhà Triệu, và ngộ nhận, coi nhà Triệu như một triều đại của ta. Đó là một sai lầm kéo dài mà các tác giả *Đại Việt sử ký toàn thư* đã đưa vào quốc sử. Đến thế kỷ 18, nhà sử học Ngô Thì Sĩ đã kịch liệt phê phán quan điểm sai lầm ấy, và chứng minh nhà Triệu hoàn toàn không phải là một triều đại của nước ta, hơn nữa là kẻ đã xâm lược nước ta. Ngô Thì Sĩ viết: «Đến như việc tán tụng công lao của Triệu Đà đã xướng ra cơ nghiệp đế vương trước tiên, Lê Văn Hưu sáng lập ra sử chép như thế, Ngô Sĩ Liên cứ theo cách chép ấy không biết thay đổi, rồi đến bài *Tổng luận* của Lê Tung, thợ vịnh sử của Đặng Minh Khiêm thay nhau mà tán tụng, cho Triệu Đà là bậc đế của nước ta. Qua hàng ngàn năm mà không ai cải chính, vì thế tôi phải biện bạch kỹ càng»(1). *Đại Việt sử ký tiền biên* là bộ quốc sử đời Tây Sơn đã chính thức chấp nhận quan điểm của Ngô Thì Sĩ, và phủ nhận, cải chính một sai lầm kéo dài trong sử sách.

Nhưng cần khẳng định và nhấn mạnh, về mặt nội dung tư tưởng, bên cạnh một số hạn chế và sai lầm đã nêu ở trên, bộ *Đại Việt sử ký toàn thư* nổi bật lên một giá trị lớn lao. Đó là niềm tự hào dân tộc, là tinh thần yêu nước và ý thức trách nhiệm sâu sắc đối với độc lập chủ quyền đất nước của các tác giả bộ quốc sử.

Với tinh thần và ý thức đó, Ngô Sĩ Liên đã đi đến những nhận định tổng quát rất mực tự hào đối với lịch sử dân tộc: «Nước Đại Việt ở phía nam Ngũ Lĩnh, thế là trời đã phân chia giới hạn Nam — Bắc. Thủy tổ của ta là dòng dõi họ thần nông, thế là trời đã sinh ra chân chúa, có thể cùng với Bắc triều mỗi bên làm đế một phương». (Phần đầu, Tựa của Ngô Sĩ Liên, 1a), «Kể từ khi kế nối mở cõi nước Nam, quả thật đối ngang triều Bắc. Dòng mối ức vạn năm với trời không cùng, vua giỏi sáu bảy vị so xưa có sáng. Tuy mạnh yếu có lúc khác nhau, mà hào kiệt đời nào cũng có» (Phần đầu, Biểu dâng sách, 1b — 2a). Chính Ngô Sĩ Liên là nhà sử học đầu tiên đã dựa vào truyền thuyết và dã sử, viết quyển 1 *Ngoại kỷ*, đưa thời đại mở nước từ đời Kinh Dương Vương, qua đời Hùng Vương đến đời An Dương Vương vào bộ sử chính thức của dân tộc. Tính chất huyền thoại của tư liệu cùng với trình độ và phương pháp sử học đương thời không khỏi làm cho tác giả nửa tin nửa ngờ, vừa khẳng định vừa băn khoăn, và giữ thái độ «truyền tin truyền ngờ» về thời kỳ lịch sử quá xa xưa này. Nhưng rõ ràng đó là một việc làm có ý nghĩa nêu cao lịch sử lâu đời của đất nước, biểu hiện niềm tự tôn dân tộc và đáp ứng yêu cầu nhận thức và tình cảm của một dân tộc đã trưởng thành thời bấy giờ.

Cùng với tinh thần yêu nước và ý thức dân tộc cao, các tác giả *Đại Việt sử ký toàn thư* đã dành cho những trang sử chống ngoại xâm của dân tộc nhiều lời bình luận xác đáng, lên án tội ác của bọn xâm lược, và nêu cao công lao, sự nghiệp của các anh hùng dân tộc

(1) Ngô Thì Sĩ, *Việt sử tiêu án*, sách chép tay

Bình luận về khởi nghĩa Hai Bà Trưng, Lê Văn Hưu viết những dòng đầy tự tin và tự hào đối với sức sống của dân tộc: «Trưng Trắc, Trưng Nhị là đàn bà, hô một tiếng mà các quân Cửu Chân, Nhật Nam, Hợp Phố cùng 65 thành ở Lĩnh ngoại đều hưởng ứng, việc dựng nước xưng vương dễ như trở bàn tay, có thể thấy hình thế đất Việt ta đủ dựng được nghiệp bá vương». (NK 3, 3a).

Chiến thắng Bạch Đằng phá Nam Hán và công lao của Ngô Quyền, cũng được Lê Văn Hưu đánh giá cao: «Tiền Ngô Vương có thể lấy quân mới họp của đất Việt ta mà phá được trăm vạn quân của Lưu Hoằng Thao, mở nước xưng vương, làm cho người phương Bắc không dám sang nữa. Có thể bảo là một cơn giận mà yên được dân, mưu giỏi mà đánh cũng giỏi vậy. Tuy chỉ xưng vương chưa lên ngôi hoàng đế và đổi niên hiệu, mà chính thống của nước Việt ta ngõ hầu đã nối lại được». (NK5, 21a).

Những trang sử chống Tống, chống Mông Thát, chống Minh cũng được viết bằng một sử bút thấm đượm tinh thần dân tộc và những lời bình luận xác đáng như vậy.

Quan điểm và thái độ viết sử trên tinh thần dân tộc đó, bản thân nó cũng là một sản phẩm của lịch sử được kết tinh lại trong *Đại Việt sử ký toàn thư*.

Sau khi ra khỏi đêm trường Bắc thuộc, từ thế kỷ 10, dân tộc ta đã nhanh chóng khắc phục những hậu quả nặng nề của hơn nghìn năm mất nước, vươn lên mạnh mẽ trên mọi lĩnh vực, nhằm xây dựng lại đất nước và phục hưng nền văn hóa dân tộc. Thời Lý, Trần, Lê đã đi vào lịch sử như một trong những thời kỳ phát triển rực rỡ của đất nước, với nhiều chiến công hiển hách chống ngoại xâm và một nền văn hóa Thăng Long đang độ phồn vinh. Trong bối cảnh lịch sử đó, bộ *Đại Việt sử ký toàn thư*, bắt đầu được biên soạn từ đời Trần, đã phản ánh được khí thế vươn lên của dân tộc với một trình độ trưởng thành của chủ nghĩa yêu nước và ý thức dân tộc. Về mặt này, qua từng phần của bộ sử và nhất là những lời bình luận còn ghi lại tên tuổi của tác giả, thì mức độ quán triệt tinh thần dân tộc của mỗi tác giả có khác nhau. Nhưng nhìn chung, đây là một đặc điểm và một giá trị tư tưởng lớn bao quát cả bộ quốc sử.

Tóm lại:

Đại Việt sử ký toàn thư dù có những hạn chế và sai sót, nhưng với những giá trị lớn về lịch sử, về tư liệu và tư tưởng của nó, là một di sản quí giá của nền văn hóa dân tộc.

Đại Việt sử ký toàn thư với nguyên bản Chính Hòa của lần xuất bản thứ nhất năm 1697, vừa lưu truyền lại một khối lượng tư liệu phong phú, có hệ thống về lịch sử dân tộc, vừa phản chiếu trung thành đời sống tư tưởng văn hóa của đất nước trong thời kỳ các tác giả của bộ quốc sử ấy.

Quan điểm của Mác...

(Tiếp theo trang 6)

16) Mác—Enghen, *Toàn tập*, T. 21 (Nga văn) tr. 348—349.

17) Mác—Enghen, *Toàn tập*, T. 21 (Nga văn) tr. 367.

18) Mác—Enghen, *Toàn tập*, T. 35 (Nga văn), tr. 112—113.

19) V. I. Lênin, *Toàn tập*, T. 21, Nxb Sự thật, HN 1963, tr. 55.

20) *Anghen—Lênin bàn về nhà nước*, Nxb Sự thật, HN 1969, tr. 66—67.

21) Hầu như ở tác phẩm nào bàn đến nước Nga thời Nga hoàng, Lênin cũng khẳng định đó là một nước phong kiến. Nếu đọc Mác, chúng ta cũng sẽ thấy Mác đã viết bài «*Vấn đề xóa bỏ chế độ nông nô ở Nga*» và ở một chỗ khác, gọi nông dân phụ thuộc Nga là những «nông nô 1/2 châu Á» (xem *Toàn tập*, T. 12 (Nga văn)

22) V. I. Lênin, *Toàn tập*, T. 18 (Nga văn), tr. 146.

23) K. Mác, *Tư bản*, Q. III. T. 1, Nxb Sự thật, HN, 1962, tr. 482.

24) *Anghen—Lênin bàn về nhà nước*, Nxb Sự thật, HN 1969, tr. 75.

CHÙA ĐẬU
SUY NGHĨ SỬ HỌC

NGUYỄN DUY HINH

GẦN đây chùa Đậu nổi lên như một phát hiện mới. Đó là tên nôm của chùa Thánh Đạo, còn gọi là chùa Pháp Vũ nằm trong xã Nguyễn Trãi, huyện Thường Tín, tỉnh Hà Sơn Bình. Chùa đã từng được trường Viễn Đông Bác Cổ xếp hạng vì nghệ thuật, chứ không phải vì hai pho tượng bó cốt. Năm 1947, quân viễn chinh Pháp đốt chùa, nay vẫn còn hai tượng đó.

Đối với sử học ngôi chùa này có ý nghĩa gì? Đó là điều quan tâm của bài này. Trước tiên đó là mối quan hệ giữa chùa Đậu huyện Thường Tín tỉnh Hà Sơn Bình với chùa Đậu huyện Thuận Thành tỉnh Hà Bắc. Thứ đến mối quan hệ của tượng bó cốt với Phật giáo.

Trong chùa Đậu huyện Thường Tín có một quyển sách đồng đã mất nhiều trang. Sách ghi sự tích chùa Pháp Vũ. Sự tích này có nhiều văn bản khác nhau cùng một nội dung cơ bản: *Pháp Vũ Thực Lục. Tứ Pháp Sự Tích, Tứ Pháp Kinh Thuyết, Cổ Châu Phật Bản Hạnh, Cổ Châu Pháp Vân Phật Bản Hạnh Ngữ Lục*, và cả *Lĩnh Nam Chích Quái*. Nhiều nhà nghiên cứu đã dẫn vào các sách xuất bản trước Cách mạng Tháng Tám cũng như gần đây. Nội dung cơ bản giống như chuyện Man nương trong *Lĩnh Nam Chích Quái*. Điều đó nói lên nội dung cơ bản của nó có từ trước thời Trần mặc dù các văn bản trên thuộc thời Lê về sau. Truyện kể rằng cuối thời Hán Linh Đế (thế kỷ thứ 2 sau công nguyên) thời Sĩ Nhiếp (cuối thế kỷ thứ 2 đầu thế kỷ thứ 3) thống trị Giao Châu có một người Bà-La-Môn tên là Khâu-Đà-La đến tu ở Linh Quang Tự (có người cho là chùa Phật Tích ở Hà Bắc ngày nay). Man nương đến chùa theo ông ta tu hành. Một đêm Khâu-Đà-La (có người phiên âm ra Kaudre, ta không tìm thấy tên trong các tài liệu Ấn Độ cũng như Trung Quốc) bước ngang qua người Man nương đang nằm ngủ. Thế là Man nương có thai. Sanh một gái đem trả cho Khâu-Đà-La. Khâu-Đà-La đặt đứa bé vào hốc cây đa, hốc cây khép lại. Khâu-Đà-La cho Man nương một cây gậy làm phép mưa rồi đi biệt tích. Cây đa dồ trôi sông. Dân làng kéo không nổi, Man nương chỉ cần ném giải yếm ra bên kéo được cây gỗ lên bờ. Dân làng tạc thành tượng. Xác cô gái biến thành tượng đá trong thân cây được gọi là Thạch Quang. Bốn tượng là Pháp Vân, Pháp Vũ, Pháp Lôi, Pháp Điện tức Bà Mây, Bà Mưa, Bà Sấm, Bà Chớp, thờ trong bốn chùa ở Dâu huyện Thuận Thành tỉnh Hà Bắc ngày nay tức Liên Lâu hay Luy Lâu thời Sĩ Nhiếp. Chùa Diên Ứng tức chùa Dâu thờ Pháp Vân tức Bà Dâu. Chùa Thánh Đạo tức chùa Đậu thờ Pháp Vũ (không có tên nôm). Chùa Phi Tướng tức chùa Tướng thờ Pháp Lôi (không có tên nôm). Chùa Phương Quan tức chùa Dàn thờ Pháp Điện (không có tên nôm). Ngoài ra còn chùa Tổ thờ bà Man nương và bố mẹ bà ta. Chắc là ban đầu chỉ có một chùa Dâu, hay nói cho đúng hơn ban đầu có một đền Dâu, về sau Phật hóa vị thần này theo quan niệm bộ bốn Phật giáo nên biến thành Tứ Pháp cho nên ba bà em không có tên nôm. Hiện tượng văn hóa này ta cũng thấy trong tháp Pô Na-gar ở Nha Trang tỉnh Phú Khánh (1)

Không bàn về văn học dân gian, ở đây chỉ nghiên cứu mặt sử học của hiện tượng Tứ Pháp.

Trước tiên vấn đề tên Dâu, Bà Dâu, sông Dâu, đất Dâu và cây dâu có quan hệ với nhau như thế nào? Mối quan hệ từ một Cây đến một vị Thần, từ vị thần đến Tên Đất. Người Hán đã ghi âm chữ Dâu thành Liên Lâu hay Luy Lâu rồi Cổ Châu. Dù là Lâu hay Châu đều thuộc bộ «mộc» chỉ Cây. Rõ ràng Dâu là cây Dâu nuôi tằm mà trong kho tàng chữ Hán đã có một chữ «Tang» nhưng vì

(1) Nguyễn Duy Hinh. «Truyền thuyết Pô Na-gar ở khu vực Phú Khánh—Thuận Hải». Tạp chí Dân tộc học số 2 năm 1978.

địa danh hay tên Thần đã có trước khi người Hán đến nên họ không dùng chữ « Tang » mà phải phiên âm chữ Dâu. Tên Dâu được tên Man nương hỗ trợ. Man, thời Hán vốn có nghĩa là người nuôi tằm kéo tơ như bản thân cấu tạo của chữ đó. Không phải là man di mọi rợ gì cả. Như vậy Dâu, Man nói lên một hoạt động nông nghiệp trồng dâu nuôi tằm ở vùng này vào thời đầu công nguyên (hay sớm hơn nữa).

Thứ đến là vấn đề Khâu-Đà-La. Đây là một tư liệu truyền miệng không những của giới tu hành mà đã biến thành chuyện kể dân gian khá phổ biến để rồi được giới trí thức quan lại chép thành sách. Tư liệu có chỉ định niên đại tương đối cụ thể : cuối thời Hán Linh Đế. Hán Linh Đế ở ngôi từ năm 68 đến năm 188 sau công nguyên. Như vậy là thuộc thế kỷ thứ 2. Thích Mật Thể viết : « *Pháp Vũ Thực Lục* chép : « Vào hồi thế kỷ thứ 3 có ông tên là Kaudra gốc ở Đông Ấn, giòng Brahmanes qua Giao Châu một lần với ông Ma-Ha Kỳ-Vực » (2).

Truyện Man nương trong *Lĩnh Nam Chích Quái* cũng ghi sự kiện này vào « thời Hiến Đế nhà Hán, quan Thái thú là Sĩ Nhiếp,,, có vị sư từ phương Tây tới hiệu là Già La Đồ Lê trụ trì ở đấy, có phép đứng một chân.... » (3). Như vậy có khác với ghi chép trong *Tứ Pháp Sự Tích* ghi « Trước bày đời Hán Linh Đế » và sách đồng còn giữ trong chùa Dâu ghi : « Tích Hán Linh Đế mạt niên gián... ». Bia sách đồng khắc bốn chữ *Pháp Vũ Sự Tích* (hai chữ *Sự Tích* quá mờ, chưa có điều kiện đọc thật sự chính xác). Như vậy ở đây có vấn đề sai khác về dị bản thường thấy trong các tư liệu cổ. Sở dĩ có sai khác này là vì Sĩ Nhiếp cai trị Giao Châu từ năm 187 đến năm 226 nằm vắt qua ba triều vua nhà Hán : Linh Đế (năm 168—188), Thiếu Đế (5 tháng trong năm 189), Hiến Đế (năm 189—220). Cho nên các tư liệu có thể ghi là Linh Đế hay Hiến Đế. Nếu cho là niên đại Khâu-Đà-La đến Giao Châu vào những năm cuối thời Linh Đế đồng thời thuộc thời Sĩ Nhiếp thì đó là năm 187 và 188. Nếu hạn chế niên đại theo Sĩ Nhiếp thì Khâu-Đà-La đến Giao Châu vào cuối thế kỷ thứ 2 đầu thế kỷ thứ 3. Nếu hạn chế niên đại theo Hiến Đế thì đó là cuối thế kỷ thứ 2 đến đầu thế kỷ thứ 3 Có lẽ niên đại cuối thế kỷ thứ 2 hợp lý hơn cả vì năm 192 Khu Liên lên vũ đài chính trị và từ đó có ghi chép về nước Lâm Ấp với người Bà La Môn đến đó. Thế kỷ thứ 2 là thời vương triều Kusana (Ku-san), vương triều Nguyệt Thị ở Ấn Độ với nhà vua nổi tiếng Kaniska (Ka-ni-ka) đã từng phái một số tu sĩ ra Đông Nam Á truyền giáo. Đó là đợt sóng truyền giáo thứ hai sau đợt sóng Acoka (A-xô-ca). Đợt sóng này mang nội dung Phật giáo—Bà La Môn giáo hỗn dung.

Khâu-Đà-La là ai? Sách đồng ghi : Tích Hán Linh Đế mạt niên gian tích hữu Phạm tăng Khâu-Đà-La Tây Thiên Trúc quốc nhân Bà La Môn tịnh hạnh chi chủng dã... ». Nghĩa là : « Tương truyền vào những năm cuối thời Hán Linh Đế có người tu đạo Bà La Môn là Khâu-Đà-La, người nước Tây Thiên Trúc, là giống người Bà La Môn ăn chay ». Có những nhóm từ phải biện luận thêm. *Phạm tăng*. *Phạm* là ghi âm thu gọn của từ *Brahman* (Phạm Thiên) *Tăng* là ghi âm thu gọn của từ *Sangha* (Tăng già), có nghĩa là giáo đoàn, chỉ người tu hành. Ở nước ta ngày nay thường coi *tăng* dùng chỉ riêng tín đồ Phật giáo. Ở đây *Phạm tăng* chỉ người theo đạo Bà La Môn. *Tịnh hạnh* là dịch nghĩa từ *Brahmana* mà phiên âm là *Bà La Môn*, trong kinh Phật chữ Hán có khi còn dịch là *Tịnh chí*, *Tĩnh chí*. Chỉ tính chất tinh khiết của đẳng cấp Bà La Môn, đồng thời chỉ tính chất tịnh thực của họ, tịnh thực là ăn chay, ăn chay nên tinh khiết. Trong *Tứ Pháp Sự Tích* viết :

Đà La hóa phép bằng trời.
Lụy nhật bất thực thường ngồi niệm kinh.

Lụy nhật bất thực là nhiều ngày không ăn. Niệm kinh là ngồi thiền chứ không phải tụng kinh.

Không hiểu vì sao bản dịch truyện Man nương trong *Lĩnh Nam Chích Quái* lại ghi là Khâu-Đà-La có phép đứng một chân mọi người đều kính phục kéo nhau đến học đạo. Nếu coi đó là một phương pháp tu hành hay một pháp thuật thì tác giả bài này chưa biết đến tài liệu nói về cách tu hành như vậy. Có lẽ có sự nhầm lẫn hay sai dị do hai chữ *tịnh hạnh* gây ra, nhất là nếu đọc chữ *hạnh* ra *hành* thì có thể dẫn đến hiểu lầm là nội dung nói về đi đứng chi đây.

Dấu ấn Bà La Môn giáo chúng ta còn tìm thấy sau này trong thời Lý Trần. Trong thời Lý chẳng hạn, bên cạnh việc sai sứ sang Trung Quốc xin kinh Đại Tạng, xây chùa tháp, đúc tượng Phật, chúng ta còn gặp những tư liệu nói về xây chùa đúc tượng Đế Thiên (Brahma), Đế Thích (Indra). Chùa Thiên Quang, Thiên Đức xây dựng năm 1016 ; chùa Thiên Phúc, Thiên Thọ xây dựng năm 1057 là những chùa như thế. Chùa Vua ở Hải Hưng và bản sao của nó ở Hà Nội với chuyện Trương Ba đánh cờ, chính là thờ Đế Thích tức Indra, ông

(2) Thích Mật Thể. « Việt Nam Phật giáo sử lược ». Hà nội 1950. Tr. 71.

(3) Vũ Quỳnh—Kiều Phú. « Lĩnh Nam Chích Quái ». Bản dịch Hà nội 1960. Tr. 64.

Vua cờ. Thời Trần thì những nhà tu hành Ấn Độ sang rất nhiều và thi hành nhiều loại pháp thuật. Và ngay Trí Thông, nhà sư tự nguyện canh tháp mộ Trần Nhân Tôn cũng có thuật đốt cánh tay v.v... Cùng thời Sĩ Nhiếp thì thư tịch đã ghi lại việc khi Sĩ Nhiếp đi ngoài đường có nhiều người Hồ thắp hương đi theo hai bên xe. Sylvain-Lévy (Xin-ven Lê-vi) đã chứng minh đó là những tu sĩ người Nguyệt Thị hay Khương cư. Nhiều người khác căn cứ vào đó mà cho đó là những người Trung Á hay người Ấn Độ. Những nhà nghiên cứu đó đều nhằm chứng minh cho sự có mặt của Khương Tăng Hội ở Giao Châu vào thế kỷ thứ 3 vì theo *Cao Tăng truyện* của Huệ Hạo thì ông ta là người Khương Cư mấy đời tổ tiên ở Thiên Trúc, cha ông ta buôn bán ở Giao Châu. Việc những người Trung Á như Nguyệt Thị và Khương Cư đến Giao Châu vào thế kỷ thứ 2—3 là điều dễ hiểu và chấp nhận được và chính những đoàn truyền giáo thứ hai là do vương triều Nguyệt Thị xúc tiến.

Thứ đến lại có sự kiện Khâu-Đà-La bước qua người Man nương khiến cho cô ta có thai rồi giải thích là « nhân thiên khí hợp ». Đó là cách nói thần linh, thực tế là giao hợp, nhưng là giao hợp theo tôn giáo chứ không phải giao hợp theo bản năng. Đó là một hình thức saktisme (sa-kti-mờ) trong tôn giáo Ấn Độ thịnh hành ở vùng Đông Bắc Ấn Độ.(3) Điều này còn được những tư liệu khác khẳng định. Trước tiên đó là việc cầu tự trong các chùa thời Lý và phổ biến trong dân gian Việt Nam đến ngày nay. Chuyện Nguyễn Bông cầu tự, chuyện Từ Đạo Hạnh đầu thai thì ai cũng biết. Phật giáo chủ trương cắt đứt luân hồi, không chấp nhận việc tái sinh, cho nên việc đặt hậu trong chùa là phù hợp với giáo lý Phật, còn cầu tự là một hiện tượng phi Phật giáo, phản Phật giáo. Đó là hiện tượng có liên quan với Sa-kti-mờ nói trên, liên quan với tín ngưỡng phồn thực với bija (bi-ra) hạt giống thiêng. Tín ngưỡng này có hai đường truyền đi. Một theo đường bộ sang Nê-pan đến Tây Tạng và Vân Nam của Trung Quốc. Cần lưu ý thời Lý khi Lê Văn Thịnh mưu sát vua Lý là y có gia nô người Đại Lý (vùng Vân Nam ngày nay) có pháp thuật giúp. Từ Đạo Hạnh đi học phép tương truyền cũng đi về phía này. Sa-kti-mờ hết hợp với các pháp thuật đủ loại như một loại Mật Tông thịnh hành trong địa bàn này. Hai là con đường biển theo hướng mà người ta quen gọi hướng của nam phương Phật giáo. Khâu-Đà-La là một bằng chứng và các nhà tu hành từ Ấn Độ sang nước ta vào thời Trần là một số bằng chứng nữa. Khâu-Đà-La còn truyền phép làm mưa, cũng là một loại pháp luật. Pháp thuật này không thấy trong giáo lý Phật giáo và Bà La Môn giáo cổ điển mà thấy trong Sivaisme (Xi-va-imờ liên quan chặt chẽ với Sa-kti-mờ. Nghi thức tưới nước trên linga chuyển hóa thành tắm Phật ở Đông Dương. Khâu-Đà-La là một tu sĩ mang những yếu tố Phật giáo, Bà La Môn giáo, Si-va giáo, Sa-kti-mờ. Đó chính là sản phẩm thời đại Kaniska ở Ấn Độ, khi Phật giáo đã phải tiếp thu nhiều yếu tố các tôn giáo khác. Qua đây ta thấy cái mầm Phật giáo ban đầu ở nước ta khá phức tạp, và đến đời Lý Trần (ít ra là như vậy) thì bên cạnh cái vốn tôn giáo đó đã có Phật giáo Đại Thừa từ Trung Quốc theo chân quan cai trị sang nước ta nhưng vẫn không đánh bại được cái vốn cổ bản địa hình thành trên cơ sở tiếp xúc với những tu sĩ từ Ấn Độ hay các vùng khác đến theo con đường biển trực tiếp hay qua Chàm.

Tóm lại tính chất Bà La môn giáo và thời điểm thế kỷ thứ 2 của Khâu-Đà-La đáng tin cậy.

Điểm thứ ba là về cây đa và tượng Thạch Quang. Cũng lại phải đính chính truyện Man nương bản dịch trong *Lĩnh Nam Chích Quái*, không phải là cây phù dung, nguyên văn là « dung thụ » tức cây đa. Thạch Quang là cô con gái Man nương do Khâu-Đà-La đặt vào hốc cây đa sau biến thành đá mà các ông thợ tạc tượng ném xuống sông thấy có hào quang, với lên thờ gọi là Thạch Quang vì là hòn đá có hào quang. Đó là tượng Phật Dâu hay nói cho đúng hơn tượng Bà Dâu ban đầu: một tượng đá hay nói cho đúng hơn một hòn đá. Một hòn đá thờ dưới gốc cây đa. Rồi hòn đá đó được Phật hóa bởi những tín đồ Phật giáo. *Cổ Châu Phật bản hạnh* (*hạnh* chứ không phải *hành* mà cũng không phải *hàng* tuy cùng một chữ Hán) có nghĩa là kể chuyện (hạnh tức kể hạnh) Phật Dâu (Cổ Châu tức Dâu, Châu còn đọc là Chu và có nghĩa là Cây). Đó là tục thờ đá dưới gốc cây đa của người Việt Nam. Tục thờ đá cũng có trong người Chàm và trong nhiều cư dân Đông Nam Á. Cố đạo L. Cadière (Ca-đi-e) đã làm một công trình lý thú tuy không đúng cả: Thờ đá dưới cây đa, cây đa làm nơi thờ, nơi cư trú của các vị thần. Người ta đặt ở đó từ cỗng Táo vỡ đến ông bình vôi, người ta cúng cây đa. Thờ cây cũng là một tín ngưỡng nguyên thủy của nhiều dân tộc. Nhưng hòn đá dưới gốc cây đa là của riêng người Việt Nam. Tín ngưỡng này có ý nghĩa phồn thực giống như các cặp tượng nam nữ giao hợp trên thạp đồng Đào Thịnh. Xét về lý luận có thể hình thức thờ cây và đá sớm hơn hình thức người giao

(3) H. de Glasenapp. Mystères bouddhiques. Doctrines et rites secrets du « véhicule de diamant » (bí mật Phật giáo, Giáo lý và nghi thức bí mật của Kim Cương Thừa). Paris 1944.

hợp của tín ngưỡng phồn thực. Nữ tính cũng biểu thị sự phồn thực. Bà Mẹ, Bà Mụ, Mẹ Đất chính cũng là biểu hiện cụ thể của tín ngưỡng phồn thực. Bà Dâu cũng thế. Nam nữ giao hợp theo Sa-kti-mờ, sự kết hợp yoni (dô-ni) và linga (lin-ga, hay linh phù) trong linganisme (lin-ga-ni-mờ), một dạng của Xi-va-imờ ngoại lai cũng thể hiện tư tưởng phồn thực. Tất cả những cái đó gặp gỡ nhau tại Dâu. Cây Đa — Hà Đá — Bà Mẹ — Sa-kti-mờ lin-ga-ni-mờ hội tụ lại thành Phật Dâu. Một sự hỗn dung tín ngưỡng mà cái nền bản địa không bị tiêu hủy, vẫn tồn tại với đầy đủ ý nghĩa của nó không giống về bản chất tôn giáo về nội hàm triết học với những nhân tố ngoại lai. Nếu như những nhân tố ngoại lai đều nhằm giải thích cái Sinh Thành và cái Giải Thoát của Con Người, thì Cây Đa — Hòn Đá — Bà Mẹ là cầu mong sự Phồn Thực. Phồn Thực để bảo tồn con Người. Phồn Thực những sản phẩm nuôi sống Con Người. Phồn Thực bản thân giống nòi con Người... Phật Dâu là tên gọi của các ông sư bà vãi. Dân chúng vẫn chỉ biết đến bà Dâu. Vì Bà Dâu làm ra Mưa Kề cũng lạ. Bà Dâu là Bà Nuôi Tằm, trồng dâu nuôi tằm, mà không phải là Tổ sư nghề tằm tang, lại là bà thần đem lại mưa cho cây lúa là chủ yếu. Và Bà Dâu, bà trồng cây dâu lại gọi là Bà Mây. Bà Mây mà lại chủ trì việc mưa, còn Bà Mưa lại chỉ đóng vai đàn em. Truyền thuyết có cách giải thích của nó, nhà nghiên cứu khoa học phải có cách giải thích khác. Truyền thuyết giải thích khi tạc xong các tượng thì thấy có mây, mưa, sấm, chớp ứng với từng tượng nên mệnh danh như thế. Chúng ta chỉ có thể minh giải bằng cách thừa nhận đó là những quan sát và kinh nghiệm của người trồng lúa trên đồng bằng sông Hồng tích lũy lại. Họ thấy có Mây rồi mới có Mưa, không thể tự dưng có Mưa được. Sấm Chớp đi theo Mây Mưa. Bốn hiện tượng đó như chị em với nhau từ một Bà Mẹ mà ở đây là Man nương, là Phật Mẫu, là Bà Tổ. Điều đáng chú ý hơn nữa là Man nương chỉ sinh có một cô con gái mà về sau lại những bốn chị em. Con của Man nương là tượng đá Thạch Quang mà lại thành Bà Dâu. Làm mưa thì không phải bằng cây gậy của Khâu-Đà-La cho mà bằng tắm Phật. Tắm Phật cầu mưa không phải chỉ riêng đối với Bà Dâu mà ngay tắm tượng Bà Trưng cũng cần được mưa. Đó là một nghi thức lin-ga-ni-mờ như trên đã nói. Tất cả đều đắp trên Hòn Đá dưới gốc Cây Đa. Đó mới là cốt lõi.

Còn Tứ Pháp là một danh từ chỉ bốn vị thần, vì khoác áo Phật giáo nên dùng chữ Pháp. Trong kinh điển Phật giáo ở Ấn Độ, Trung Quốc... không đâu có khái niệm Tứ Pháp như thế cả. Khi dịch kinh Phật sang chữ Hán, có rất nhiều khái niệm Phật giáo mở đầu bằng chữ Tứ là bốn như tứ diệu đế, tứ đại, tứ sinh, tứ kiếp, tứ quả, tứ tướng, tứ thực, tứ ân, tứ chúng, tứ thiền.... Riêng chỉ các vị thần linh thì có tứ thiên vương và tứ kim cương. Có khái niệm tứ pháp giới và tứ nhiếp pháp về mặt ngôn từ có đủ hai thành tố tứ và pháp nhưng nội dung tuyệt nhiên không chút liên quan. Còn tứ thiên vương và tứ kim cương chỉ giống Tứ Pháp ở chỗ bốn vị thành một bộ. Tứ thiên vương là những vị thần trấn giữ bốn hướng đông tây nam bắc, không có chút liên quan nội dung với Tứ Pháp. Riêng tứ kim cương (thường là bát bộ kim cương) thì trấn giữ các cửa chùa. Không có một hệ thống bốn vị thần nào tương ứng với bốn hiện tượng thiên nhiên mang tính chất tín ngưỡng phồn thực cả. Có thể Tứ Pháp cũng mượn ít nhiều khái niệm bộ bốn của thần thoại Ấn Độ bởi vì ngay quan niệm tứ thiên vương, tứ kim cương cũng không phải vốn của Phật giáo mà là của Bà La Môn giáo thâm nhập vào Phật giáo.

Hệ thống Tứ Pháp tồn tại như hệ thống thần nông nghiệp từ trung tâm Dâu đã truyền đi các địa phương khác (4). Gần Dâu, có hệ Tứ Pháp ở xã Lạc Hồng và các xã lân cận thuộc huyện Mỹ Văn tỉnh Hải Hưng ngày nay (tỉnh Hưng Yên cũ), vốn chỉ cách Dâu hơn chục cây số theo đường chim bay. Và hệ thống ở huyện Thường Tín tỉnh Hà Sơn Bình ngày nay. Ở đây hiện thấy chỉ còn hai chùa Pháp Vũ và Pháp Vân, chưa tìm thấy các chùa Pháp Lôi, Pháp Diện. Chính ở chùa Đậu này tìm được cuốn *Pháp Vũ Sự Tích* (?) (hay Pháp Vũ Thực Lục?) bằng lá đồng. Ở Dâu còn bản CỔ CHÂU PHẬT BẢN HẠNH khắc gỗ thời Cảnh Hưng thứ 13 (năm 1752). Ở xã Lạc Hồng lưu hành các bản chép tay. Về loại sách đồng, ngoài bản chùa Đậu có một bản sách đồng ghi sự tích Từ Đạo Hạnh ở chùa Láng thuộc Hà Nội nhưng đã mất.

Chùa Đậu ở Thường Tín là một bản sao của chùa Đậu ở Thuận Thành (chùa này cũng bị giặc Pháp đốt rồi). Tên chùa, sự tích thần tượng đều là bản sao đời sau của nguyên bản tại Dâu. Trường hợp này cũng giống như chùa Vua ở Hà nội là bản sao chùa Vua ở Hải Hưng. Theo bia trùng tu chùa năm Dương Hòa thứ 5 (năm 1639) thì chùa Đậu này được

(4) Theo Nghiêm Bá Lăng. *Kiến trúc Phật giáo Việt Nam*. Tập I Sài gòn 1972 thì chùa Tứ Pháp có ở các tỉnh Bắc Ninh, Hưng Yên, Hải Dương, Hà Đông, Hà Nam, Quảng Yên Tr. 14

xây vào thời Lý cùng với chùa Pháp Vân, Pháp Lôi, Phát Điện. Đây là một bằng chứng khác nữa chứng tỏ thời Lý có quyết định đưa các thần linh địa phương khác về thủ đô Thăng Long như thần Đồng Cổ ở Thanh Hóa, Hai Bà Trưng ở Hà Sơn Bình... Vấn đề chưa có thể làm sáng tỏ là vì sao lại đặt chùa Tứ Pháp ở địa phận Thường Tín ngày nay. Thời Lý cũng nhiều lần rước tượng Dâu về Thăng Long để cầu mưa hay cầu tạnh mưa. Bản sao Tứ Pháp này còn vì một lẽ nữa. Chính Lý Công Uẩn cũng là một sản phẩm thần linh, nhưng nhà viết sử đã viết gần đúng sự thực hơn truyền thuyết. Sử chép rằng mẹ Lý Công Uẩn đi chơi chùa Tiêu Sơn cùng với người thần giao cấu có chửa sinh ra nhà vua mở đầu triều Lý. Bà mẹ họ Phạm đem con 3 tuổi đến nhà Lý Khánh Văn. Để trả? Sử liệu không nói rõ phải chăng để trả như Man nương trả con cho Khâu Đà La, nhưng lại ghi Lý Khánh Văn nuôi đứa bé đó làm con nuôi. Có tài liệu khác nói Lý Khánh Văn là một nhà sư. Về sau nhà sư Vạn Hạnh với bài sấm cây gạo đã chuẩn bị dư luận cho Lý Công Uẩn sáng lập nhà Lý. Nhân Thiên khí hợp! Ít ra ta đã biết ba trường hợp Nhân Thiên khí hợp:

– Man nương + Khâu-Đà-La → Phật Dâu
– Phạm thị + Thần → Vua Lý Thái Tổ
– Đỗ thị + Từ Đạo Hạnh → Vua Lý Thần tông

Còn có thể kể cả trường hợp sứ quân Phạm Bạch Hổ, vua Trần Nhân Tôn nữa, nhưng không điển hình bằng ba trường hợp trên. Nhân Thiên khí hợp chỉ là một cách giải thích việc tôn thờ hạt giống thiêng (bija) bằng hình thức Sa-kti-mờ. Nhân Thiên khí hợp sản sinh ra những vĩ nhân: hoặc là một đấng Như Lai hoặc là một Chuyển Luân Pháp vương. Nghĩa là Đấng Tối Cao hoặc cai trị thế giới thần linh hoặc cai trị thế giới con người. Đó cũng là điều các nhà tiên tri BàLaMôn nói về thái tử Xít-Đạt-Tha, Thích Ca Mâu Ni tương lai. Đó cũng chính là tinh thần Bà La Môn giáo thâm nhập vào Phật giáo dưới dạng các lần đầu thai (avatar) mà Vishnu (Vít-nu) tiêu biểu.

Đó cũng là một lẽ khiến Lý Công Uẩn đưa Tứ Pháp về gần Thăng Long. Một lẽ khác cũng quan trọng. Lý Công Uẩn được sự ủng hộ của nhà chùa mà lên ngôi. Dâu là trung tâm Phật giáo lâu đời mang đậm sắc thái dân tộc hơn những sơn môn do các cao tăng Trung Quốc thành lập. Có thể nói đương thời có hai sơn môn lớn là Dâu và Kiến Sơ. Lý Công Uẩn trưởng thành trong phạm vi trung tâm Kiến Sơ do Vô Ngôn Thông xác lập nhưng đã lựa chọn sơn môn Dâu làm thần bảo hộ. Bản sao chùa Đậu ở Thường Tín ngày nay là một bằng chứng cụ thể của sự lựa chọn đó. Sau này nhà Lý còn lập tông Thảo Đường toan xây dựng một hệ thống tư tưởng tôn giáo khác Thiền Tông của Trung Quốc.

Mối quan hệ của chùa Dậu ở Thường Tín với chùa Đậu ở Thuận Thành là như thế đó.

Còn hai pho tượng bó cốt ở chùa Đậu có ý nghĩa gì?

Đó là tượng hai nhà sư Vũ Khắc Minh và Vũ Khắc Trường. Bia Dương Hòa năm thứ 5 (năm 1639) đã nói đến hai nhà sư này. Hai nhà sư đều là những người thôn Gia Phúc xã Nguyễn Trãi. Dân làng còn truyền lại sự tích hai ông. Tượng Vũ Khắc Minh còn cơ bản nguyên vẹn. Nhà sư ngồi trong tư thế nhập thiền. Hiện nay tượng cao 57 cm nặng 7kg. Tượng bó sơn ta.

Tượng bó cốt không phải chỉ chùa này mới có. Theo tư liệu đã biết tương đối chắc chắn thì ngoài chùa Đậu kể ra, chùa Bút Tháp, chùa Phật Tích ở Hà Bắc ngày nay vốn cũng có tượng bó cốt. Ngoài ra, *Đại Việt Sử Ký Toàn Thư* ghi: « Bính Thân năm thứ 7 (năm 1116), mùa hạ, tháng 6, nhà sư Từ Đạo Hạnh hóa thân trút xác ở chùa núi Thạch Thất... Người làng cho là việc lạ, để xác của Đạo Hạnh vào trong khám để thờ... (Xác của Đạo Hạnh đến khoảng năm Vĩnh Lạc nhà Minh bị người Minh đốt cháy, người làng ấy lại đắp tượng để thờ như cũ, hiện nay vẫn còn »(5). Đến chùa Láng, chùa Thầy cũng nghe nói như vậy.

Về tượng bó cốt ở Bút Tháp và Phật Tích thì nhà nghiên cứu Phật học đã quá cố Trần Văn Giáp lúc sinh thời đã từng nói với tác giả bài này. Và Trần Trọng Kim đã viết như sau:

« Chùa Phật Tích.... Khám thờ tổ đệ nhất, bó cốt làm tượng..... Chùa Bút Tháp .... Khám thờ Chuyết Chuyết công là tổ đệ nhất, có cái tượng bó bằng cốt, chơ nên gọi là nhục thân bồ tát »(6)

Như vậy việc tạo tượng bằng bó cốt tức tạo nhục thân bồ tát ở nước ta đã khá lâu đời, ít ra từ thời Từ Đạo Hạnh tức năm 1116. Có thể truy nguồn lên đến pho tượng Thạch Quang. Tượng Bà Dâu cũng là một xác người biến thành tượng đá. Tượng đá cũng như tượng bó cốt là hai hình thức của cùng một tư tưởng: sắc thân bất hoại. Trong chùa Đậu

---

(5) *Việt Sử Ký Toàn Thư*. Bản dịch Hà nội 1967. Tập I. Tr. 247.

(6). Trần Trọng Kim. Phật Lục. Hà nội 1943. Tr. 95, 100.

ở Thường Tín còn lưu một vế câu đối có 4 chữ « ngưng sắc tướng » ám chỉ tượng Thạch Quang và cả tượng Vũ Khắc Minh, Vũ Khắc Trường nữa. « Ngưng sắc tướng » nghĩa là sắc tướng ngưng lại, không hủy hoại mất. Dùng chữ « sắc tướng » phù hợp với tư tưởng Phật giáo hơn hai chữ « nhục thân ». Nhục thân có nghĩa là bằng xương bằng thịt. Không có khái niệm này trong Phật giáo. Trong Phật giáo cái thân thể của con người được coi là sắc thân tức là cái hình hài. Sắc dịch từ tiếng Phạn là « rupa », người ta dịch ra tiếng Pháp là « la forme », không hoàn toàn trùng hợp hay đồng nhất với chữ « vật chất » hay « nhục thân » Trong tam giới của phật giáo thì sắc giới là thế giới của những nhà tu hành chưa thành Phật.

Hai tượng ở chùa Dâu này cũng như tượng ở chùa Bút Tháp có niên đại khoảng thế kỷ 17. Riêng pho tượng chùa Phật Tích chưa tìm được tín hiệu niên đại. Những pho tượng bó cốt ở ba chùa này đều được người sống trong những thập kỷ 30 — 50 thế kỷ này trông thấy. Có thể còn chùa khác cũng có tượng bó cốt. Ở đây không bàn về cách bó cốt và những vấn đề khoa học của nó một cách tỉ mỉ. Từ Đạo Hạnh trút xác dầu hai là một huyền thoại. Nhà sư Vũ Khắc Minh thì dân làng còn truyền tại rằng người làng đương thời gọi ông là « ông sư rau » vì chỉ ăn hoa quả. Trước khi chết một tháng ông không ăn uống gì, nói với dân làng rằng nếu sau khi chết 7 ngày mà xác thối thì vứt đi, thơm thì thờ. Đó là một tư liệu quí. Những nhà sư như thế phải ăn trường trai chủ yếu ăn hoa quả và ngày ăn càng ít đồng thời tập thở theo phương pháp yoga dưới dạng mà ta gọi là nhập thiền. Trong kinh Phật có nhiều truyện kể về cách tu và mức độ đạt được biểu hiện ở chỗ cắt đứt được quan hệ với thế giới bên ngoài. Nhà tu hành này tuyên bố mình ngồi thiền mà một nghìn cỗ xe kéo qua, vẫn không nghe thấy ; nhà tu hành khác thì một vạn cỗ xe đi qua cũng không nghe thấy, chim chóc làm tổ trên đầu, hươu nai hổ báo đến bên cạnh, không biết nóng lạnh mưa nắng gì cả. Và khi đạt đến trình độ cao nào đó thì người tu hành Giác, Hóa. Nhưng tại Ấn độ không có nhà tu hành nào được bảo tồn dưới sự nhục thân bồ tát (ta dùng danh từ dân gian này cho tiện) cả. Chỉ có những người tu hành cho rằng đã tồn tại hàng mấy trăm năm và những xá lị kết quả hỏa thiêu thì thể họ mà thôi. Trung Quốc và các nước khác cũng không có nhục thân bồ tát.

Cách ngồi thiền như thế trong phật giáo được thể hiện bằng câu truyện Tuyết Sơn. Chuyện kể về sa môn Xít-Đạt-Tha sau khi từ bỏ hoàng cung vào Tuyết Sơn ngồi thiền như thế 6 năm, cũng đã đạt đến mức vạn cỗ xe đi qua, cũng đã nổi tiếng có 5 đồ đệ theo học. Thế mà đột nhiên ông ta ngã mặn, rời Tuyết Sơn, đến ngồi dưới gốc cây bồ đề để mà Đại Giác thành Phật. Như vậy lối ngồi thiền chế ngự các chức năng sinh lý kiểu Yoga không đem lại kết quả gì nên sa môn Xít-Đạt-Tha bỏ, và nhờ vậy ông ta mới thành Phật. Như vậy lối ngồi thiền yoga không được Thích Ca Mâu Ni chấp nhận. Thế mà ở nước ta lại có nhục thân bồ tát. Đây cũng là một cách thể hiện tư tưởng Như Lai không đến (sinh) không đi (tử) đặc thù hơn các cách tìm kiếm trường sinh bất tử qua tu tập yoga Người Ấn Độ qua tu tập yoga tìm kiếm sự trở về với Brahman (Bờ-ra-man) hay về với Atman (Át-man còn dịch là Đại Ngã) tùy theo trường phái tu hành. Họ thực hiện hỏa táng, không suy nghĩ về hướng bảo tồn sắc thân dưới bất kỳ dạng nào. Người Trung Quốc đi tìm trường sinh bất tử trong cõi nhân gian. Những nhà sư Việt Nam này thì đi đến « ngưng sắc tướng », theo cách suy nghĩ của họ Vũ Khắc Minh vẫn đang còn tồn tại cho đến hôm nay và cả ngày mai, vĩnh viễn, sắc thân trở thành kim cương thân. Kinh *Niết Bàn ghi* : « Như Lai thân giả thị thường trú thân bất khả hoại thân kim cương chi thân » (Kim *Cương Thân Phẩm*). Nghĩa là : Thân Như Lai là thân vĩnh hằng không hủy hoại được, là thân kim cương. Nhưng đó là trừu tượng hóa Như Lai. Còn các nhà sư nói trên thì cụ thể hóa sắc thân — một hình thái của Như Lai thân — thành kim cương thân, một sắc thái đặc biệt Việt Nam trong văn minh Phật giáo sắc thái đó có từ thời Bà Dâu đến Từ Đạo Hạnh đến Vũ Khắc Minh Mối quan hệ đó chứng tỏ những ảnh hưởng tôn giáo Ấn Độ thời Kusana sâu đậm biết chừng nào, Việt hóa đặc thù biết chừng nào và sơn môn Dâu ảnh hưởng lâu dài trong lịch sử Phật giáo nước ta, có một đóng góp đột xuất trong lịch sử Phật giáo nói chung.

Kết luận rút ra : Phật giáo truyền vào nước ta đầu tiên vào khoảng cuối thế kỷ thứ hai hình thành trung tâm Dâu với nội dung hỗn dung nhiều sắc thái các tôn giáo khác ở Ấn Độ thời Ku-san kết hợp chặt chẽ với tín ngưỡng nông nghiệp bản địa của người Việt. Truyền thống Dâu tồn tại lâu dài và ảnh hưởng sâu sắc, không chịu lép vế trước các trường phái Thiền Tông từ Trung Quốc theo chân bọn đô hộ sang nước ta. Điều đó thấy ngay trong nghệ thuật Phật giáo thể hiện trên loại hình tháp hoa sen mà chùa Một Cột, tháp Huệ Quang, tháp Phổ Minh .. tiêu biểu. Điều đó còn thấy ngay trong hệ thuật ngữ Bụt — Thầy Chùa — Chùa phổ biến trong dân.

gian song song tồn tại với hệ thuật ngữ Hán dịch Phật — Sư — Tự lưu hành trong giới sư sãi. Điều đó còn thấy trong hình tượng Bụt của văn học dân gian. Điều đó còn thấy trong dạng đặc thù của nghệ thuật Amaravati (A-ma-ra-va-ti) biểu hiện trong tháp Bình Sơn. Phật giáo Việt Nam buổi ban đầu là Phật giáo thế kỷ thứ hai. Thế kỷ thứ hai là lần kiết tập thư tự cũng là lần cuối cùng của Phật giáo tiến hành ở đông bắc Ấn Độ dưới sự bảo trợ của vua Ka-ni-ka. Thế kỷ thứ hai là thế kỷ định hình của Phật giáo Đại Thừa, thế kỷ của bồ tát Mã Minh với *Đại Thừa Khởi Tín Luận* thế kỷ của nghệ thuật A-ma-ra-va-ti nơi ra đời bồ tát Long Thọ với *Trung Luận*, thế kỷ của làn sóng truyền giáo thứ hai từ Ấn Độ ra Đông Nam Á. Người ta đã nhận thấy lúc bấy giờ Phật giáo tiếp thu nhiều yếu tố tôn giáo địa phương Ấn Độ và Đông Nam Á. Những nhân tố lin-ga-ni-mờ, Xi-va giáo, Sa-kti-mờ đều còn tồn tại trong lòng Bà La Môn giáo chưa tách ra thành những «giáo» riêng biệt. Trên đây đã qui chiếu theo «giáo» để phân tích các yếu tố đó, nhưng vào thế kỷ thứ hai chúng thâm nhập vào Phật giáo với tư cách là những nhân tố Bà La Môn giáo. Một thứ tín ngưỡng hỗn dung Phật giáo — Bà La Môn giáo như thế đã truyền vào bán đảo Đông Dương. Về sau bắc Đông Dương tức bắc Việt Nam ngày nay bị ảnh hưởng Thiền tông từ Trung Quốc truyền sang theo chân quân viễn chinh đã làm cho bộ mặt tôn giáo và nghệ thuật tôn giáo biến đổi khác với phần còn lại của Đông Dương tức khác với Chàm, Phù Nam, Căm-Pu-Chia, Lào. Ở Chàm và Căm-Pu-Chia hình thái Phật giáo—Bà La Môn giáo hỗn dung đó được duy trì và biểu hiện trong văn hóa nghệ thuật rất sâu đậm khiến cho các nhà nghiên cứu nhiều khi lầm lẫn nhiều khi phân vân bất định. Nhầm lẫn như việc xác định tượng Bayon (Bay-don) của Căm-Pu-Chia là Đế Thiên hay Quan Âm tức là Bà La Môn giáo hay Phật giáo. Phân vân như việc xác định các tượng Phật ở Đông Dương của Chàm là Tara (Ta ra) hay Quan Âm. Trái lại ở bắc Đông Dương do bị bọn phong kiến phương Bắc đô hộ lâu ngày nên cái nền tôn giáo ban đầu đó bị che lấp trong thực tế và bị lu mờ trong mắt nhà nghiên cứu vì hình ảnh văn hóa nghệ thuật Trung Quốc ám.

Chùa Dâu với hệ thống Tứ Pháp và các pho tượng bó cốt để lại cho ta những chứng tích về một hình thái văn hóa nghệ thuật Phật giáo hình thành vào thế kỷ thứ hai và tồn tại khá lâu dài qua thời Lý, Lê với những độ đậm nhạt khác nhau. Đó là sơn môn Dâu hay còn gọi là trung tâm Dâu trong Phật giáo Việt Nam. Tinh thần sơn môn đó khác với sơn môn Vô Ngôn Thông tức trung tâm Kiến Sơ nói riêng hay khác với các phái Thiền Tông nói chung (Thiền Tông là sản phẩm Trung Quốc). Sơn môn Dâu có nhiều yếu tố dân tộc, dân gian, nhập thế, là sự kết hợp tín ngưỡng nông nghiệp địa phương Việt Nam với Phật giáo ngoại lai. Những điều đó khiến cho Phật giáo vốn của các bậc đế vương, con buôn, địa chủ trở thành ông Bụt hiền lành cứu người dân nghèo khổ đau và được người dân nghèo mến yêu mà không cần biết đến Tứ Diệu Đế Bát Chính Đạo.

Ngày 19-8 83

KHỞI NGHĨA LÂM SÂM Ở LẠC HÓA, TỈNH CỬU LONG (1841 — 1842)

NGUYỄN PHAN QUANG

TRONG phong trào đấu tranh của nông dân và nhân dân các dân tộc chống triều Nguyễn ở nửa đầu thế kỷ XIX trên địa bàn Nam Bộ nổi bật lên cuộc khởi nghĩa Lê Văn Khôi ở thời Minh Mạng và một loạt các cuộc khởi nghĩa ở nhiều tỉnh Nam Bộ nổ ra gần như đồng thời trong những năm đầu triều Thiệu Trị.

Trong số các cuộc khởi nghĩa ở thời Thiệu Trị, đáng chú ý hơn cả là cuộc khởi nghĩa ở Hà Âm, Hà Dương (tỉnh Kiên Giang), cuộc khởi nghĩa ở Ba Xuyên (tỉnh Hậu Giang), cuộc khởi nghĩa ở Thất Sơn (tỉnh An Giang) và cuộc khởi nghĩa ở Lạc Hóa (tỉnh Cửu Long), đánh dấu một chuyển biến quan trọng trong cục diện đấu tranh của nhân dân Nam Bộ.

Những người nghiên cứu trước đây thường chú ý nhiều đến những cuộc khởi nghĩa ở Bắc Bộ và Trung Bộ mà ít quan tâm đến các cuộc khởi nghĩa ở Nam Bộ, tuy cũng đã có người nhìn thấy tầm quan trọng của những cuộc khởi nghĩa này (1). Một trong những lý do là nguồn tư liệu thư tịch và tư liệu thực địa về các cuộc khởi nghĩa chống triều Nguyễn ở Nam Bộ cho đến nay còn rất hạn chế.

Trong phạm vi bài viết này, chúng tôi xin giới thiệu cuộc khởi nghĩa Lâm Sâm ở Lạc Hóa (tỉnh Cửu Long) dựa trên những tài liệu thư tịch kết hợp với nguồn tư liệu chúng tôi trực tiếp sưu tầm tại thực địa trong thời gian gần đây.

☆

Từ thế kỷ XVIII trên địa bàn Lạc Hóa đã có nhiều người Việt (Kinh) tìm đến khai khẩn ruộng đất, lập thành thôn ấp, chung sức với người Khmer mở rộng diện tích canh tác, trao đổi sản phẩm, gắn bó trong lao động cũng như qua quan hệ hôn nhân khá phổ biến.

Theo *Đại Nam nhất thống chí*, «trên hai bờ rạch Trà Vinh người Kinh, người Thổ ở lẫn lộn, thuyền buôn tụ họp, cũng là một nơi đô hội ở vùng biển». Những thôn ấp của người Việt ở phủ Lạc Hóa ngày một tăng thêm. Vẫn theo *Đại Nam nhất thống chí*, năm Minh Mạng thứ 6 (1825) «đem 11 thôn người Kinh thuộc huyện Vĩnh Trị (phủ Định Viễn) phụ vào huyện Tuân Nghĩa (phủ Lạc Hóa)», hoặc: Năm Minh Mạng thứ 16 (1835) «lại đem 20 thôn người Kinh thuộc huyện Vĩnh Trị đổi làm hai tổng Trà Bình và Vĩnh Trị, lệ vào huyện Trà Vinh (phủ Lạc Hóa)» (2).

Khi các chúa Nguyễn bắt đầu thiết lập bộ máy thống trị ở vùng này (nhất là từ triều Gia Long) thì bọn quan lại, tướng sĩ của nhà Nguyễn cũng tiến hành một chiến dịch lấn chiếm ruộng đất của người Khmer cũng như của những nông dân người Việt đã được khai khẩn từ nhiều thế hệ trước.

Theo tác giả cuốn *Địa phương chí Trà Vinh (Monographie...* đã dẫn) thì trên đường «tầu quốc» binh tướng của Nguyễn Ánh đã đóng lại ở nhiều nơi trên đồng bằng sông Mékong, nhất là ở vùng Sóc Trăng, Cần Thơ và Trà Vinh, triệt để khai thác nguồn lợi của địa phương. Lúc đầu chúng chiếm những vùng đất ở hai bên bờ sông Cổ Chiên rồi lấn dần vào vùng trung tâm, định cư ở rạch Cái Hóp, rạch Láng Thé, rạch Trà Vinh, rạch Cần Chông cho đến sông Bassac và nhanh chóng nắm mọi hoạt động lưu thông, trao đổi trong vùng.

Theo một bản báo cáo của viên Công sứ Trà Vinh gửi Thống đốc Nam Kỳ (đề ngày 13-12-1930) thì biện pháp chiếm đoạt phổ biến của quan tướng triều Nguyễn là buộc người vay nợ phải cầm cố ruộng đất, từ đó chúng dùng nhiều thủ đoạn chiếm hẳn ruộng đất của họ. Có nhiều trường hợp bọn quan lại, tướng lĩnh của nhà Nguyễn gọi người có ruộng đến thết cơm rượu cho đến khi khách quá chén, say mềm thì cầm tay bảo ký tên vào văn tự

vay nợ, mà thực ra là văn tự bán ruộng đã được viết sẵn. Khi người có ruộng tỉnh rượu, biết mình bị đánh lừa, phát đơn đi kiện thì bao giờ cũng chỉ thua kiện (3).

Ngay từ cuối thế kỷ XIX, khi mới đến cai trị vùng này chưa bao lâu, bọn thực dân Pháp cũng nhận thấy ở thời các vua Nguyễn nhân dân Việt và Khmer ở địa phương đã chung sức đào nhiều kênh rạch để thoát nước đầm lầy, biến đất hoang thành đồng ruộng. Bọn địa chủ quan lại còn bắt dân đắp đập, đắp đê để bảo vệ việc canh tác trên ruộng đất của chúng. Những người thiếu ruộng hoặc bị chúng cướp mất ruộng lại tiếp tục khai phá đầm lầy thành ruộng mới (4).

Tiếp tay với quan tướng triều Nguyễn trong việc cướp đoạt những nguồn lợi kinh tế của người Khmer cũng như của người Việt ở Lạc Hóa là những Hoa kiều giàu có trong vùng. Vụ án Tri huyện Trà Vinh Bùi Hữu Nghĩa (Thủ khoa Nghĩa) là một chứng cớ khá tiêu biểu về tình hình nói trên (5).

I – Mấy địa danh cần chú ý

1. **Phủ Lạc Hóa**: Theo *Phương Đình dư địa chí* (6), Lạc Hóa bao gồm vùng đất Trà Vinh và Mân Thít xưa, thời các chúa Nguyễn được đặt thành hai phủ. Năm Minh Mạng thứ 6 (1825) « phủ Mân Thít đổi làm phủ Tuân Nghĩa, phủ Trà Vinh đổi làm huyện Trà Vinh, đặt phủ Lạc Hóa thuộc thành Gia Định. Năm Minh Mạng thứ 13 (1832) chia hạt, đổi thuộc tỉnh hạt Vĩnh Long ».

Như vậy phủ Lạc Hóa ở thời Minh Mạng bao gồm các huyện ở phía nam tỉnh Cửu Long ngày nay, gồm cả thị xã Trà Vinh.

Theo *Đại Nam nhất thống chí*, phủ thành Lạc Hóa ở địa phận thôn An Thanh, huyện Tuân Nghĩa. Năm Minh Mạng thứ 4 (1823) đặt ở địa phận thôn Thiện Mỹ; năm Minh Mạng thứ 16 (1835) dời đến thôn Quảng Dã; năm Thiệu Trị thứ nhất (1841) dời đến thôn An Tĩnh. Năm Tự Đức thứ 16 (1863) lại dời về thôn An Thanh (Sách đã dẫn, tập V, tr, 125).

Từ đó chúng ta có thể xác định rằng khi cuộc khởi nghĩa ở Lạc Hóa bùng nổ thì phủ thành Lạc hóa đóng ở *thôn Quảng Dã*. Khi vừa nổi lên nghĩa quân kéo đến đánh phá phủ thành ở Quảng Dã buộc quan quân phải dời phủ thành đến thôn An Tĩnh.

Qua việc tìm hiểu trên thực địa, kết hợp sự hướng dẫn của các đồng chí ở Ban Dân tộc tỉnh Cửu Long, chúng tôi ngờ rằng thôn Quảng Dã ở vị trí giồng Chông Thọp (nay là ấp Hòa Lạc, xã Lương Hòa, huyện Châu Thành, tỉnh Cửu Long) (7). Những người già ở địa phương cho biết khu vực Chông Thọp thường được dùng làm địa điểm đóng quân qua nhiều thời kỳ lịch sử.

2. **Huyện Trà Vinh**: Theo *Đại Nam nhất thống chí* (Sách đã dẫn, tập V, tr. 122), huyện Trà Vinh (thuộc phủ Lạc Hóa), phía đông đến cửa biển Cổ Chiên, phía tây giáp huyện Vĩnh Trị (phủ Định Viễn, tỉnh Vĩnh Long), phía nam giáp huyện Tuân Nghĩa (phủ Lạc Hóa, tỉnh Vĩnh Long), phía bắc giáp bờ sông huyện Duy Minh, phủ Hoằng Trị.

Theo *Thực lục*, huyện lỵ Trà Vinh đóng ở *xã Thanh Xái*, năm Thiệu Trị thứ nhất (1841) dời đến xã Vĩnh Tường để « chống giữ thổ phỉ ». Đến năm 1853 vì ở đây nước mặn nên lại dời về xã Thanh Xái (8).

Địa danh « Thanh Xái » phiên âm từ tiếng Khmer « Kompong Caxai » (Kompong: bến: Caxai: gỗ), ở vị trí chợ thị xã Trà Vinh hiện nay, sát bờ sông Trà Vinh (9). Nhiều trận đánh ác liệt giữa nghĩa quân Lạc Hóa và binh lính triều đình đã diễn ra trong khu vực thị xã Trà Vinh.

Địa danh « Trà Vinh » được phiên âm từ tiếng Khmer « Prăc Prabăng » (có nghĩa là: nơi vớt được tượng Phật ở trong ao). Truyền thuyết dân gian cũng như tư liệu ghi chép của nhà chùa kể rằng: không rõ từ năm nào có một trận bão lớn, nước sông dâng cao, nhân dân địa phương thấy một tượng Phật bằng gỗ trôi giạt vào bờ ao bèn vớt lên đặt trên gò đất và xây một ngôi chùa dớn tại đó, tức là Chùa Ông Mẹt hiện nay ở thị xã Trà Vinh (10).

Chữ « Prabăng » được phiên âm ra chữ Hán là « Trà Văn », trong dân gian quen gọi trại ra là « Trà Vang » hay « Trà Vinh », dần dần địa danh « Trà Vinh » trở thành phổ biến cho đến nay, được sử dụng chính thức trong các thư tịch và trên các bản đồ (11).

Đồng bào Khmer quen gọi Chùa Ông Mẹt là « Vat Kămpông » (có nghĩa là Chùa Bến). Vẫn theo truyền thuyết, Ông Mẹt (Mẹt: vàng) là người đã phát hiện và vớt tượng Phật trong ao cũng là người đứng ra chủ trương việc xây chùa. Gỗ xây cất chùa là những cây sao cổ thụ trong vùng. Tuy trải qua nhiều biến cố lịch sử, hiện nay trong khu vực thị xã Trà Vinh vẫn còn có một số cây sao lớn từ hơn 200 năm, bên cạnh những hàng cây sao thẳng tắp dọc theo các đường phố được trồng ngót 100 năm trở lại đây, tạo thành một cảnh quan độc đáo của thị xã Trà Vinh (12)

3. **Sóc Lò Ngô và Sóc Ô Đùng**:

– *Sóc Lò Ngô*: Nay thuộc xã Hiếu Tử, huyện Tiểu Cần, tỉnh Cửu Long, phiên âm từ tiếng Khmer « Chòong Ngô » (Chòong: ở cuối

Ngò: cong), có nghĩa là: giồng đất ở cuối con rạch có hình cong. Trong *Thực lục*, địa danh « Lò Ngò » được chép thành « Lò Ngâu ». Hiện nay tại địa phương vẫn còn có tên sóc Lò Ngò.

— *Sóc Ô Đùng*: (giáp với sóc Lò Ngò), tiếng Khmer là « Phnô Đòhn », có nghĩa là: giồng đất có nhiều cây dừa. *Thực lục* chép là « Nô Động ». Hiện nay ở địa phương vẫn còn có tên sóc Ô Đùng ([13]).

Nghĩa quân Lạc Hóa đã bố trí một trận địa phục kích ở khu vực Lò Ngò, Ô Đùng, đánh thắng một trận lớn, tiêu diệt nhiều quân tướng của triều đình, kể cả Bố chính Vĩnh Long là Trần Tuyên.

4. Bãi Sao: Hiện nay còn có địa danh « ấp Bãi Sao » ở huyện Trà Cú (tỉnh Cửu Long), cách huyện lỵ khoảng 5 km về phía tây—nam. Theo tư liệu của các đồng chí ở Ban Dân tộc tỉnh Cửu Long thì trận đánh thắng cuối cùng của nghĩa quân Lạc Hóa đã diễn ra ở Bãi Sao.

Cần phân biệt « Bãi Sao » ở huyện Trà Cú (tỉnh Cửu Long) với « Bãi Sao » (hay « Bãi Xàu ») ở thị xã Sóc Trăng (tỉnh Hậu Giang). Địa danh « Bãi Sao » ở huyện Trà Cú thực ra phải phát âm là « Ba Xao », là tên của một phụ nữ (dân địa phương quen gọi là « bà Ba Xao ») tương truyền là người đầu tiên lập nên sóc này. Còn « Bãi Sao » (hay « Bãi Xàu ») ở Sóc Trăng (tỉnh Hậu Giang) thực ra phải phát âm là « Bai Xao », có nghĩa là « Cơm chưa chín », phản ánh một sự tích lịch sử hoàn toàn khác ([14]).

5. Rum Đuôn: (tiếng Khmer là tên một loại hoa hình dài, màu vàng, có mùi thơm). Trận mai phục cuối cùng của nghĩa quân Lạc Hóa đã diễn ra ở Rum Đuôn. *Thực lục* phiên âm là « Sâm Đô ». (Xin xem bản đồ)

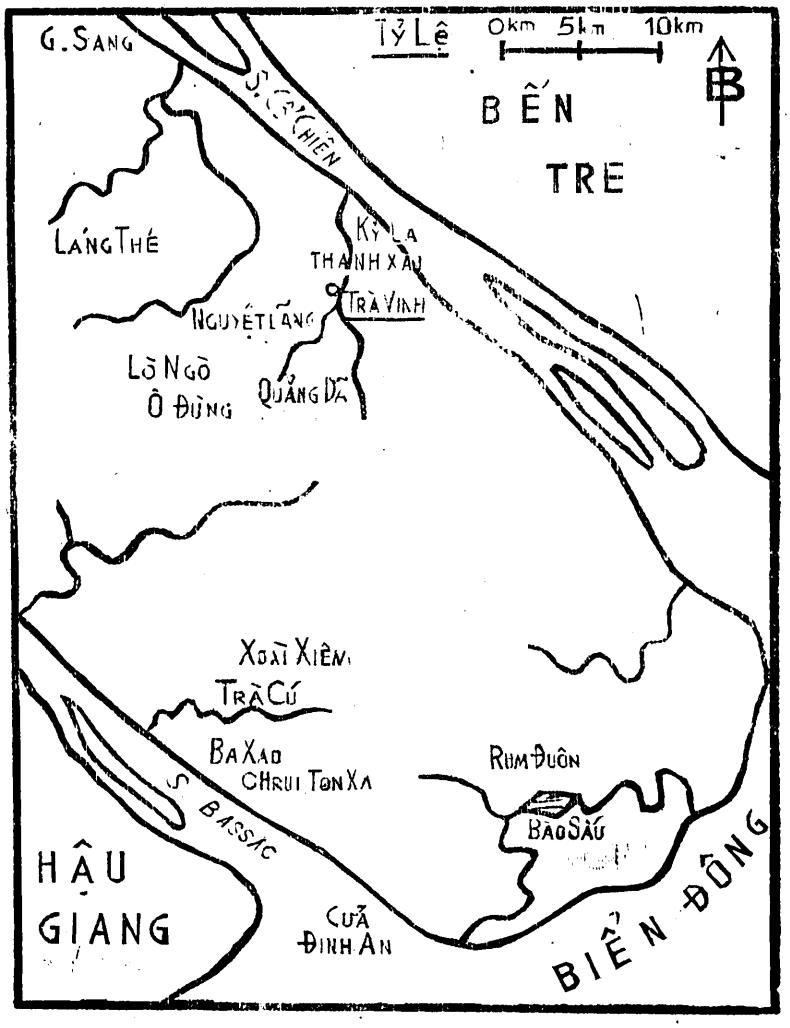

II – Thủ lĩnh Lâm Sâm phát động cuộc khởi nghĩa

Vào cuối đời Minh Mạng quan quân nhà Nguyễn đang bị sa lầy nghiêm trọng ở « Trấn Tây » trước phong trào nổi dậy mãnh liệt của nhân dân Miên. Nhân đó, người Khmer, người Kinh ở nhiều tỉnh Nam Bộ đã vùng lên chống lại sự thống trị của quan tướng triều Nguyễn, mà khởi nghĩa ở Lạc Hóa là một trong những cuộc khởi nghĩa lớn ([15]).

Thủ lĩnh của cuộc khởi nghĩa ở Lạc Hóa là *Lâm Sâm* ([16]). Theo *Thực lục*, Lâm Sâm lợi dụng tín ngưỡng trong nhân dân, « mặc áo đạo sĩ, tay cầm phướn tà thuật, tự nói là có thể làm phép để giúp việc chinh chiến... » ([17]).

Hiện nay ở Trà Vinh còn lưu truyền nhiều câu chuyện về « pháp thuật » của Lâm Sâm như việc Lâm Sâm vãi hạt đỗ xuống đất thì đỗ biến thành nghĩa quân, hoặc việc nghĩa quân của Lâm Sâm có bùa « cà tha » (?) khi ra trận bị đạn không chết, bị đâm không thủng, v.v...

Tác giả Đào Đăng Vỹ trong cuốn *Nguyễn Tri Phương* đã nhầm lẫn khi cho rằng Lâm Sâm là người Trung Quốc, và gọi là « giặc Tàu Lâm Sâm ([18]). Thực ra họ « Lâm » là một trong 6 dòng họ Khmer ở Nam Bộ ở thời Nguyễn (Kim, Thạch, Sơn, Lâm, Danh, Châu).

Cho đến nay nhân dân vùng Trà Vinh, Vĩnh Long vẫn còn ghi nhớ nhiều câu chuyện về thủ lĩnh Lâm Sâm mà họ gọi là « Sa Sầm » (theo cách gọi của người Kinh), hoặc « Sô Sam » (theo cách phiên âm trong tài liệu của thực dân Pháp). Còn đồng bào Khmer thì phát âm là « Xa Xôm » (mà tài liệu và sử sách của triều Nguyễn đã chuyển ra âm chữ Hán là « Lâm Sâm »). Điều đáng tiếc là hiện nay ở vùng Trà Vinh không còn có dòng dõi của Lâm Sâm nữa. (có thuyết nói quê của Lâm Sâm ở Ba Xuyên (Sóc Trăng, Hậu Giang), có thuyết nói ở Tây Ninh. Vì vậy việc tìm hiểu sâu hơn về lý lịch của Lâm Sâm đã bị hạn chế.

Căm thù quan tướng triều Nguyễn cướp đoạt tài sản, ruộng đất, chà đạp phong tục tập quán địa phương và gây chia rẽ giữa các thành phần dân tộc; nhân dân Kinh và Khmer ở hai huyện Trà Vinh, Tuân Nghĩa (đều thuộc phủ Lạc Hóa) đã nhiệt liệt hưởng ứng cuộc khởi nghĩa của Lâm Sâm. Ngay từ buổi đầu lực lượng của nghĩa quân đã lên tới vài ngàn người và tăng thêm nhanh chóng trong quá trình diễn biến của cuộc khởi nghĩa.

Lâm Sâm trực tiếp chỉ huy nhiều trận đánh, được nghĩa quân quý mến nên đã tạo được một phong trào đấu tranh rộng khắp trong toàn phủ Lạc Hóa.

Vũ khí của nghĩa quân chủ yếu là mã tấu, « chà gạc » (một loại rìu), đặc biệt là cung, nỏ, bắn tên tẩm thuốc độc chế bằng một loại dầu gọi là « chỏ xóc »; người bị trúng tên thuốc độc lên cơn giật chết ngay lập tức như bị sài uốn ván ([19]).

Trong những trận đánh lớn với quân triều, nghĩa quân sử dụng những đàn trâu dữ đã được huấn luyện để ra trận, gây cho quân triều những tổn thất nặng nề ([20]).

Tác giả Kiều Oánh Mậu trong *Bản triều bạn nghịch liệt truyện* cũng thú nhận: « Thổ phỉ ở Lạc Hóa nhóm họp đông đến 7000, 8000 người, đồn giữ các xứ Bào Lạc, Hương Hóa, Trà Vinh. Tỉnh Vĩnh Long vì thế náo động ».

III – Những trận đánh quan trọng

1. Đánh phá phủ Lạc Hóa, chiếm giữ huyện Trà Vinh:

Đầu tháng 3 âm lịch (1841), nghĩa quân tiến đánh phủ Lạc Hóa, viên Tri phủ phải bỏ chạy. Mấy ngày sau, nghĩa quân lại đánh úp phủ lỵ, binh lính trong phủ chống đỡ không nổi, phải cấp báo về tỉnh.

Quân cứu viện của tỉnh Vĩnh Long do Bố chính Trần Tuyên trực tiếp chỉ huy kéo đến đồn Nguyệt Lãng ([21]), vừa tiến vừa thăm dò, ngót 20 ngày mới tới *sóc Lò Ngô* thì liền bị hơn 1000 nghĩa quân kéo ra chống đánh.

Trần Tuyên bí mật thu quân về *sóc Ô Đùng* (Nô Động), không ngờ lọt vào trận địa phục kích của nghĩa quân, mặc dù Trần Tuyên đã cẩn thận đề phòng, không dám rút quân ào ạt mà « đi hàng một như xâu cá » ([22]).

Theo một tài liệu của địa phương, trong một đêm mưa gió đạo quân của Bố chính Trần Tuyên (hay Trần Trung Tuyên) không tiến được, phải đóng trại ở Ô Đùng. Lợi dụng mưa to gió lớn, nghĩa quân do Sa Sầm (tức Lâm Sâm) trực tiếp chỉ huy đã phục kích đánh úp, thắng một trận lớn (23). Nguồn tư liệu của đồng chí Kim Giàu (Ban Dân tộc tỉnh Cửu Long) cũng khẳng định trận Phnô Đôhn (tức Ô Đùng) là một trong mấy trận đánh lớn nhất của nghĩa quân Lâm Sâm.

Sử quán triều Nguyễn thì mô tả thất bại thảm hại của quân tướng triều đình ở Nô Động (Ô Đùng) như sau: Bị nghĩa quân phục kích bất ngờ, « bọn hương dõng chạy tan trước tiên, hai viên Phó cơ cũng bỏ chạy. Bọn giặc kéo nhau đến giết bừa » (24).

Với trận đánh mở đầu ở Ô Đùng, nghĩa quân Lạc Hóa đã giết chết tại trận Bố chính Trần Tuyên và Tri huyện Trà Vinh, « ấn triện và bài ngà đều bị bọn giặc cướp lấy cả » (24). Còn tác giả cuốn *Địa phương chí Trà Vinh* (xuất bản năm 1905) không rõ dựa vào nguồn tài liệu nào lại mô tả trận đánh như sau:

khi vừa nổi dậy, nghĩa quân của Lâm Sâm kéo về Trà Vinh, chiếm huyện lỵ sau khi đã đánh tan đội quân của huyện Ơn. Bố chính Trần và Tri huyện Bùi Hữu Quơn được cử đi đối phó với Lâm Sâm, quân nổi loạn phải rút về Long Ô (tức Lò Ngò) thuộc tổng Ngải Long thượng. Sau một trận giáp chiến đẫm máu, khi quân triều sắp sửa chiến thắng (?) thì một trận mưa to gió lớn nổi lên, quan Bố chính và quân lính của ông ta phải chạy vào tránh mưa trong một ngôi chùa cạnh đó (!) và liền bị quân nổi loạn bao vây, cả hai vị chỉ huy đều bị giết... (25).

Nhân đà thắng lợi ở Ô Đùng, lực lượng nghĩa quân hoạt động ở huyện Tuân Nghĩa kéo đến vây đánh *tấn Định An*. Lợi dụng địa hình phức tạp của tấn Định An « có nhiều cát ngầm, đường lạch khuất khúc », nghĩa quân bất thần đột nhập đồn bảo (trên bờ rạch An Thái), chém chết viên Thủ ngự ngay tại chỗ rồi nhanh chóng rút lui để bảo toàn lực lượng.

Một tháng sau (tháng 4 âm lịch) hơn 3 000 nghĩa quân lại vây đánh đồn Nguyệt Lãng và đánh phá nhiều đồn trại của quân triều trên bờ sông Trà Vinh.

Tại Trà Vinh, nghĩa quân dựa vào hào sâu, sông rạch, lũy tre gai kiên cố và những bãi chông đã đánh bại nhiều đợt tiến công của quan quân. Thủ lĩnh Lâm Sâm khích lệ nghĩa quân: « Phải giữ cho được ruộng đồng, quê hương, dù xương phơi máu chảy trên đất này cũng quyết đánh ». Trong khi nam giới cầm vũ khí chiến đấu thì phụ nữ lo cơm ăn, nước uống và chăm sóc nghĩa quân bị thương (26).

Đồng thời hơn 2 000 nghĩa quân kéo lên chiếm giữ Giồng Sang (27) để ngăn đường tiến của quân triều theo sông Cổ Chiên về cứu viện cho huyện lỵ Trà Vinh.

Trước tình thế nguy cấp, Thiệu Trị ra lệnh cho Tham tán Nguyễn Tiến Lâm phải trực tiếp chỉ huy cuộc đàn áp.

Cho đến tháng 5 âm lịch (1841) nghĩa quân của Lâm Sâm vẫn làm chủ huyện lỵ Trà Vinh. Để đối phó với quân triều sắp kéo đến đông hơn, Lâm Sâm cử tướng *Trần Hồng* (thủ lĩnh người Kinh trong khởi nghĩa Lạc Hóa) mang vài ngàn nghĩa quân đến đánh phá ở vùng *sóc Kỷ La* (tức « Ỷ La » chép trong *Thực lục*) (28) để phối hợp, viện trợ lẫn nhau.

Thấy nghĩa quân đã chia lực lượng làm nhiều cánh, Nguyễn Tiến Lâm muốn cầm chắc thắng lợi nên không tiến về huyện lỵ Trà Vinh ở Thanh Xái mà kéo đại quân tiến thẳng xuống sóc Kỷ La. Một cuộc đàn áp và khủng bố điên cuồng đã diễn ra trên vùng đất này. Trước thế ồ ạt của quân triều, Trần Hồng rút khỏi sóc Kỷ La, nhưng hoạt động của nghĩa quân Lạc Hóa lại phát triển ở nhiều nơi khác, buộc Tiến Lâm phải tâu về triều xin thêm viện binh của Nguyễn Tri Phương: « Bọn thổ phỉ lan khắp ở các huyện Trà Vinh, Vĩnh Trị, Tuân Nghĩa, đóng đồn ở nhiều nơi... Nay xin điều động đạo quân của Nguyễn Tri Phương chia đường hiệp sức càn quét » (29)

Được tin cấp báo, một mặt Thiệu Trị treo thưởng lùng bắt các thủ lĩnh Lâm Sâm, Trần Hồng, Kiên Hồng, « Đã bắt được thì bất luận quân hay dân, người Kinh hay người thổ » đều được ban thưởng từ 200 đến 300 quan tiền; mặt khác Thiệu Trị quở mắng tướng Bùi Công Huyên ở quân thứ Lạc Hóa « lệt bệt, lề mề, yếu đuối như buổi tối » (30), và ra lệnh cho Nguyễn Tiến Lâm phải nhanh chóng chiếm lại huyện lỵ Trà Vinh.

Biết thế khó chống cự với mấy đạo đại quân triều đình đang kéo về Trà Vinh, Lâm Sâm và Trần Hồng nhanh chóng di chuyển lực lượng, rút hết nghĩa quân về củng cố các căn cứ ở vùng Trà Cú, Xoài Xiêm thuộc huyện Tuân Nghĩa(31).

Đại quân của Nguyễn Tiến Lâm và Nguyễn Tri Phương kéo vào huyện lỵ Trà Vinh không tìm thấy nghĩa quân, cũng không bắt được thủ lĩnh, quay ra tàn sát điên cuồng nhân dân quanh huyện lỵ và tâu báo « thành tích » về triều. Đọc bản tâu, Thiệu Trị lo sợ lòng dân căm hờn, vội hạ lệnh chỉ được đốt đồn trại của nghĩa quân, còn nhà cửa của dân « thì hà tất phải đem đốt hết, để chỉ còn trơ lại đất không! » (32).

Như vậy kể từ ngày cuộc khởi nghĩa bùng nổ, huyện lỵ Trà Vinh đã bị nghĩa quân Lạc Hóa chiếm giữ trong 4 tháng (kể từ tháng 3 đến tháng 6 âm lịch — 1841).

2. Trận thắng ở Xoài Xiêm và Ba Xao:

Trận thắng ở Xoài Xiêm diễn ra vào cuối tháng 6 âm lịch (1841). Bấy giờ nghĩa quân đang tập trung ở Xoài Xiêm « tựa vào chỗ hiểm để chống giữ » (*Thực lục*).

Sau khi chiếm lại được Trà Vinh, « nơi quân triều từng đánh mãi mà không được » (*Thực lục*) Nguyễn Tiến Lâm chủ quan về công trạng của mình, lại nhân đà thắng thế bèn đốc thúc binh lính truy đuổi nghĩa quân, mong giành thêm một thành tích mới ở Xoài Xiêm.

Thực hiện chiến thuật sở trường, nghĩa quân đã kịp thời bố trí các chốt phục kích lừa cho đại quân của Nguyễn Tiến Lâm và Nguyễn Tri Phương lọt vào giữa trận địa. Một bản tâu đã mô tả trận đánh như sau: « Khi quan quân đến Xoài Xiêm, bọn giặc đem hơn

1000 đồ đảng ra khiêu chiến. Quan quân thúc trống tiến lên, bọn giặc lùi một chút, Thình lình mưa to gió lớn nổi lên (!), quân mai phục của giặc đánh chặn ngang vào đạo quân đi trước, quân các đạo đều tan vỡ cả »(35). Trong trận này, nghĩa quân giết chết tại trận 3 viên Phó cơ, 3 viên Cai đội còn binh lính thì « vứt hết khí giới mà chạy »(38).

Tiếp đó, nghĩa quân lại đánh thắng một trận nữa ở sóc *Bân Chiê Kro* (thuộc xã Hàm Giang, huyện Trà Cú), cách Xoài Xiêm khoảng 7 km về phía nam(34).

Được tin thua trận, Thiệu Trị mắng các tướng: «quen mui thắng vài trận nhỏ, chân cất cao, bụng coi thường, sơ hở phòng bị đến nỗi hỏng việc» (*Thực lục*) và ra lệnh giáng cấp Nguyễn Tiến Lâm, Bùi Công Huyên, Nguyễn Tri Phương...

Sau những trận thắng ở Xoài Xiêm đến tháng 8 âm lịch (1841) Lâm Sâm di chuyển lực lượng về đóng ở Ba Xao (tức « Bãi Sao » chép trong *Thực lục*) gần sông lớn, có thể tiến thoái thuận tiện, lại có thể phối hợp, liên kết với nghĩa quân ở Ba Xuyên (tỉnh Hậu Giang) do các thủ lĩnh Sơn Tốt, Trần Lâm cầm đầu.

Tại Ba Xao, Lâm Sâm chọn vị trí *Chrui Ton Xa* để xây dựng căn cứ phòng thủ lợi hại.

Về phía quân triều, hai tướng Nguyễn Tiến Lâm và Bùi Công Huyên vừa thua trận, lại bị quở mắng và giáng cấp, quay ra hục hặc với nhau, không ai dám tiến quân nữa. Được tin, Thiệu Trị tức giận nói : « Tên đầu sỏ [ý nói Lâm Sâm] khi đi khi đến, thực hay hư không dò được dích xác..., mà giấy má nơi quân thứ gửi đi gửi lại chỉ tranh nhau phải trái. Các người đồng lòng với nhau mà lại như vậy sao ! Hèn nhát làm mất cơ hội.... không biết tự xấu hổ»(35).

Sợ bị tội, Tiến Lâm và Công Huyên đành phải chia nhau đi đàn áp nghĩa quân ở vùng sông Thu Tu (?) và liều mạng xông vào căn cứ Chrui Ton Xa ở Ba Xao, chẳng khác nào chim sa vào bẫy. Nghĩa quân bắt được rất nhiều binh lính của triều đình, mang ra cuối giồng Ba Xao đào hầm giết hết ; hiện nay còn dấu tích khu mả lớn ở Tuôn Đơm Puô (Gò cây bồ dề) (36).

IV — Trận chiến đấu ở Rum Đuôn (Sâm Đô) và chung cục của cuộc khởi nghĩa

Nhận thấy khó có thể cầm cự lâu dài ở Ba Xao, Lâm Sâm lại quyết định rút lực lượng về Rum Đuôn (tức « Sâm Đô » chép trong *Thực lục*), « cố giữ lũy dàn quân chống lại » (*Thực lục*), nhưng về thực chất thì lực lượng của nghĩa quân đã sút kém hơn trước.

Mấy đạo quân triều ồ ạt kéo vào vây chặt khu vực Rum Đuôn. Lâm Sâm tập trung lực lượng còn lại bố trí một trận địa mai phục ở bên hồ nước *Trapăng Kropư* (bàu cá sấu) (37), gây thêm một số tổn thất cho quân triều, giết chết một Phó quản cơ và một Cai đội.

Nhưng khi quan quân dùng lực lượng lớn từ mấy mặt đánh ập tới thì nghĩa quân mất dần sức đề kháng, nhanh chóng tan vỡ. Căn cứ Rum Đuôn — căn cứ cuối cùng của nghĩa quân Lạc Hóa — bị quân triều phá hủy. Các nhóm nghĩa quân hoạt động ở các nơi khác trong phủ Lạc Hóa cũng tan vỡ theo, « bỏ lại 29 đồn lũy và 13 sóc đã chiếm giữ » (*Thực lục*).

Các thủ lĩnh Kiên Hồng, Thạch Đột thế cùng phải ra hàng, bị đóng cũi đem về Kinh xử cực hình, « lại đem thủ cấp về phủ Lạc Hóa bêu 3 ngày cho mọi người biết » (38).

Theo lời kể của những người già ở địa phương, sau khi bị thua nặng ở Rum Đuôn, thủ lĩnh Lâm Sâm chạy sang cù lao *Cồn Cộc* (tiếng Khmer là « Kóoc Tung », có nghĩa là một loài ngỗng trời) và ẩn náu ở đó một thời gian. Khi quân triều rút đi, Lâm Sâm trở về Trà Cú thì bị bắt cùng với người con là Lâm Tham khoảng đầu năm 1842, kết thúc một cuộc khởi nghĩa lớn của nhân dân các dân tộc trên địa bàn tỉnh Vĩnh Long ở thời Nguyễn.

Theo *Phương Đình dư địa chí* (đã dẫn), đàn áp xong cuộc khởi nghĩa Lạc Hóa, quan tướng triều Nguyễn « bắt được vài ngàn đảng giặc, chọn nơi an sáp, đóng cũi tên đầu đảng là Sa Sâm [tức Lâm Sâm] đưa về Kinh hiến tiệp ».

☆

Tuy thất bại, khởi nghĩa Lâm Sâm chẳng khác nào một lời cảnh cáo đanh thép của nhân dân lục tỉnh đối với nền thống trị của nhà Nguyễn ngay khi Thiệu Trị vừa lên ngôi.

Bản thân Thiệu Trị cũng không giấu giếm nỗi lo lắng của mình : « Thổ dân ở phủ Lạc Hóa là nơi yên vui đã lâu, thế mà tự nhiên có sự ngu tối, gian ngoan, ngang ngạnh (!)... tụ họp nhau như đàn ong, dàn kiến nhiều đến 7000, 8000 người, chống lại với ta từ mùa xuân đến mùa đông, nhiều lần quan quân đến tiễu, chúng thường bỏ chỗ này đến chỗ khác... đã bao lâu quan quân chưa làm xong việc » (39)

Câu nói trên đây của Thiệu Trị tự nó đã mâu thuẫn với nội dung bài thơ do chính Thiệu Trị làm ra để ban tặng cho Nguyễn Tri Phương sau khi dập tắt được cuộc khởi nghĩa Lạc Hóa :

« ... Mất vía ba ngàn nơi lũ quạ
Chia thây trăm mảnh máu ao vàng
Tước tre có thể nên thừa thắng
Lạc Hóa quân reo tiếng khải hoàn » (!) (40).

Chú thích

(1) Trong cuốn *Sự khủng hoảng của chế độ phong kiến nhà Nguyễn trước 1858* (Hà Nội. 1958), tác giả Trần Văn Giàu viết: « Những cuộc khởi nghĩa của người Miền Nam Kỳ cuối thời Minh Mạng và đầu thời Thiệu Trị cũng rộng lớn như cuộc khởi nghĩa của người Thổ, người miền núi ở Việt-Bắc năm xưa » ý nói các cuộc khởi nghĩa của nhân dân các dân tộc Việt-Bắc dưới triều Minh Mạng (tiêu biểu là khởi nghĩa Nông Văn Vân).

(2) Sử quan triều Nguyễn — *Đại Nam nhất thống chí* — Bản dịch của Viện Sử học Hà Nội, Tập V, tr. 125.

Tác giả cuốn *Monographie de la province de Tra Vinh* — (Saigon, 1905) cũng có nhận xét: Người Việt và người Khmer ở địa phương đều nói cả hai thứ tiếng, nhưng tiếng Việt thông dụng hơn. Tiếng Khmer được bổ sung thêm nhiều tiếng Việt nên cũng khác dần tiếng Khmer ở Phnom Pênh.

(3) Tư liệu lưu trữ tại *Ban Nghiên cứu lịch sử Đảng tỉnh Cửu Long.*

(4) *Monographie....* (đã dẫn).

(5) Thời ấy có một Hoa kiều giàu có ở Trà Vinh to lớt với Tổng đốc Trương Văn Uyển mua được nguồn thủy lợi rạch Láng Thé (thuộc địa phận các tổng Bình Khánh hạ, Bình Hóa...) vốn thuộc sở hữu người Khmer. Đồng bào Khmer kéo nhau đến kiện Tri huyện Bùi Hữu Nghĩa, và quan huyện đã xử cho họ được kiện. Theo tài liệu của Bùi Hữu Giáp (cháu của Bùi Hữu Nghĩa), quan huyện nói với dân: « Thủy lợi rạch Láng Thé các ngươi đã được hưởng; nếu có ai lớn hơn vua phê bán rạch ấy [thì phải bán], còn người nào nhỏ hơn vua mà không thừa lệnh vua thì dầu có chém nó cũng vô tội ». Đồng bào Khmer mừng rỡ, phá đập, phá rọ của người Hoa kiều, dẫn đến một cuộc xô xát đổ máu: bảy, tám Hoa kiều bị chém chết. Quan Tổng đốc sai lính về bắt giữ « dân làm loạn » và bắt luôn cả Tri huyện Bùi Hữu Nghĩa, tống giam ở tỉnh thành Vĩnh Long rồi giải về Gia Định, khép Bùi Hữu Nghĩa vào tội « quan huyện chủ mưu kích loạn và tự tiện giết người » (1). Về sau Bùi Hữu Nghĩa thoát khỏi tội chém nhưng bị điều đi làm thủ ngự ở Vĩnh Thông (Châu Đốc).

(6) Bản dịch của Ngô Mạnh Nghinh, Sài Gòn, 1960.

(7) Nhân đây, chúng tôi xin chân thành cám ơn đồng chí Kim Giàu (Phó trưởng ban Dân tộc tỉnh Cửu Long) và các đồng chí Thạch Hên, Kiêng Xa-ron (cán bộ của Ban) cùng các đồng chí ở Thị ủy thị xã Trà Vinh, ở Ban Nghiên cứu lịch sử Đảng Trà Vinh đã tạo điều kiện cho chúng tôi khai thác tư liệu, nhân chứng và khảo sát thực địa. Chúng tôi cũng xin cám ơn đồng chí Đinh Kim Phúc, sinh viên năm thứ 4, khoa Sử, Đại học Cần Thơ (quê ở tỉnh Cửu Long) đã hết lòng giúp đỡ chúng tôi trong đợt công tác điền dã này.

(8) Sử Quán triều Nguyễn *Đại Nam thực lục chính biên* — Bản dịch của Viện Sử học, Hà Nội, tập XXVII, tr. 419.

(9) Tư liệu của đồng chí Kim Giàu.

Sông Trà Vinh (hay rạch Trà Vinh) chảy ra sông Cổ Chiên. Năm 1876 thực dân Pháp bắt dân đào thêm kênh Trà Vinh nhằm rút ngắn con đường thủy nối liền thị xã và các vùng phụ cận với sông lớn.

(10) Tác giả cuốn *Monographie de la province de Tra Vinh* (Sài Gòn, 1905) lại cho rằng ao này ở làng Đôn Hóa thuộc tổng Trà Phú, nơi có ngôi chùa lớn gọi là Chùa Phường. Nhưng ở một đoạn khác, khi nói về Chùa Ông Mẹt (hay Ông Mạt), tác giả lại viết: Chùa Ông Mẹt ở trong tỉnh lỵ, có một tượng Phật lớn. Theo truyền thuyết, tượng Phật này từ nước Miên trôi sang do một trận lụt lớn, dạt vào Trà Vinh, ở ngay địa điểm Chùa Ông Mẹt, ngôi chùa được xây cất để thờ tượng Phật đó.

(11) Tư liệu của đồng chí Thạch Hên và Kiêng Xa-ron.

Xin tham khảo thêm *Monographie...* (đã dẫn) và *Người Việt gốc Miên* của Lê Hương (Sài Gòn, 1969).

(12) Ở đầu thế kỷ này (1905), thị xã Trà Vinh có 4.347 dân, trong đó có 3.709 người Kinh, 127 người Khmer, 382 người Hoa (theo *Monographie...* (đã dẫn).

(13) Tư liệu của các đồng chí ở Ban Dân tộc tỉnh Cửu Long và của cụ Mai Đăng Phổ, 63 tuổi, giáo viên hưu trí ở thị xã Trà Vinh.

(14) Xin xem chú thích về địa danh « Bai Xao » trong « Cuộc khởi nghĩa Ba Xuyên » mà chúng tôi sẽ xin giới thiệu vào kỳ tới..

(15) Tác giả *Monographie...* (đã dẫn) cũng có nhận xét: « Người Việt và người Khmer sống thuận hòa với nhau trong một thời gian dài. Nhưng từ đời Minh Mạng (1820), triều Nguyễn ép buộc người Khmer bỏ phong tục tập quán, theo lệ luật An Nam, và đó là một nguyên nhân chính của hàng loạt cuộc nổi dậy đẫm máu làm rối động cả vùng ». Vẫn theo tác giả, cho đến cuối thế kỷ XIX, trên địa bàn Lạc Hóa có trên 10 vạn người Kinh, hơn 6 vạn người Khmer và hơn 6 ngàn người Hoa.

(16) Theo tư liệu của đồng chí Kim Giàu (Phó ban Dân tộc tỉnh Cửu Long), thì trước khi nổ ra cuộc khởi nghĩa Lâm Sâm, ở phủ Lạc Hóa đã có một cuộc nổi dậy do một thủ lĩnh người Khmer tên là *Sơn Quy* (quê ở xã

Tập Sơn, huyện Trà Cú, Cửu Long) cầm đầu, tập hợp nhân dân Kinh và Khmer trong vùng chống lại triều đình Minh Mạng. Cuộc khởi nghĩa tồn tại trong 6, 7 năm, cuối cùng Sơn Quy bị triều đình bắt và dụ dỗ ban chức tước. Sơn Quy hứa nhận lời với điều kiện nhà vua phải giữ nguyên phong tục tập quán của người Khmer và không cấm đồng bào Khmer theo đạo Phật. Minh Mạng xuống dụ: « Muốn đạt những điều kiện đó thì Sơn Quy phải chết ». Sơn Quy đáp: « Vậy thì tôi xin chịu chết ». Quan triều Nguyễn được lệnh đem Sơn Quy ra xử tử ở ngay huyện lỵ Trà Vinh. Về sau, dân địa phương xây cất một ngôi tháp lớn thờ Sơn Quy bên cạnh Chùa Ông Mẹt (nay vẫn còn).

Trong báo cáo gửi Thống đốc Nam Kỳ (đã dẫn), viên Công sứ tỉnh Trà Vinh có nhận xét về những cuộc đấu tranh của nhân dân Trà Vinh như sau: « Điểm nổi bật của Trà Vinh dưới triều Nguyễn là hàng loạt cuộc nổi dậy của dân chúng và luôn bị đàn áp khốc liệt. Riêng năm 1841, dưới triều Thiệu Trị, người Khmer So Sam [tức Lâm Sâm] đã gây nguy cơ cho triều Nguyễn với cuộc nổi dậy do ông cầm đầu... »

(17) *Thực lục* — Tập XXIII, tr. 189.

(18) Đào Đăng Vỹ — *Nguyễn Tri Phương* — Văn hóa tùng thư, Sài Gòn, 197.

(19) Tư liệu của đồng chí Thạch Đông, Trưởng ban Dân tộc tỉnh Kiên Giang, quê ở Trà Vinh.

(20) Về sở trường bắn nỏ và dùng trâu ra trận, Trịnh Hoài Đức (tác giả *Gia Định thành thông chí*) khi nói về cuộc nổi dậy của Ốc Nha Suốt ở Trà Vinh chống chúa Nguyễn năm 1780 đã mô tả như như sau: « .. Xứ ấy có rừng rậm, chằm lớn, hoang vu sầm uất, chúng nương theo rừng rú chiếm cứ hiểm trở, lấy tài bắn nỏ làm sở trường, mà hay dùng trận « phục ngưu » (đem đội trâu mai phục) nhòm rình quân ta sơ hở phòng bị thì thả đội trâu dài chân, lớn móng ra xung kích chà đạp, húc chọi, nên quân ta không thắng được » (Bản dịch của Nguyễn Tạo, Sài Gòn, 1972).

(21) *Đồn Nguyệt Lãng*: thuộc huyện Vĩnh Trị ở thời Nguyễn. Hiện nay còn có tên ấp Nguyệt Lãng (trên đường Vĩnh Long — Trà Vinh, cách thị xã Trà Vinh khoảng 13km, cách cầu Ba Si hơn 3km) thuộc xã Bình Phú, huyện Càng Long.

(22) *Thực lục*, tập XXIII, tr. 200.

(23) Tư liệu của cụ Mai Đăng Phồ.

(24) *Thực lục* — tập XXIII, tr. 201.

(25) Nhằm trấn áp tinh thần nhân dân (cũng là để « ghi nhớ » thất bại thảm hại của viên Bố chính), triều đình Nguyễn cho lập nhiều đền thờ Trần Tuyên ở Trà Vinh, như đền thờ ở Ô Đùng (nơi Trần Tuyên tử trận), đền thờ ở làng Long Thuận (thuộc *tổng Bình* Khánh hạ, đặc biệt là đền thờ xây dựng với quy mô lớn ở ngay trong thị xã Trà Vinh (khu vực bến xe « lam » hiện nay).

(26) Tư liệu của đồng chí Thạch Đông.

(27) *Giồng Sang*: giồng đất ở Bãi Sang, nằm sát mé sông Cổ Chiên, trên đường đi qua xã Bình Phú, cách xã 7km.

(28) *Sóc Kỷ La* thuộc xã Vĩnh Lợi thượng, cách thị xã Trà Vinh 9km.

(29) *Thực lục* — Tập XXIII, tr. 255.

(30) *Thực lục* — Tập XXIII, tr. 287.

(31) *Trà Cú*: nay là huyện Trà Cú, tỉnh Cửu Long; có rạch Trà Cú dài 14km, thuyền lớn có thể theo rạch lên tận chợ Ngã Ba. Chợ Trà Cú (ở thị trấn) là một trong những chợ lớn ở phủ Lạc Hóa thời Nguyễn.

Xoài Xiêm: thuộc huyện Trà Cú; hiện nay còn ấp Xoài Xiêm cách huyện lỵ Trà Cú khoảng 3km về phía bắc. Ở đây có loại xoài gốc từ Thái Lan (Xiêm), quả nhỏ, mùi hôi, dân địa phương quen gọi là « xoài hôi ».

(32) *Thực lục* — Tập XXIII, tr. 295.

(33) *Thực lục* — Tập XXIII, tr. 296.

(34) Tư liệu của các đồng chí Kim Giàu và Kiêng Xa-ron.

(35) *Thực lục* — Tập XXIII, tr. 339.

(36) Tư liệu của đồng chí Thạch Hên.

(37) Hồ nước *Trapăng Kropư* cách Rum Đuôn khoảng 2km, dân địa phương quen gọi là « Bàu Sấu ». Dấu vết hồ nước vẫn còn, nhưng mặt hồ đã thu hẹp nhiều.

(38) *Thực lục* — Tập XXIII, tr. 381.

(39) *Thực lục* — Tập XXIII, tr. 379.

(40) Bản dịch của Đào Đăng Vỹ — *Sách đã dẫn*.

Đàn áp xong khởi nghĩa Lâm Sâm, đầu năm 1842 Thiệu Trị sai dời đặt phủ lỵ Lạc Hóa vào thôn An Tĩnh và dời đặt huyện lỵ Trà Vinh vào thôn Vĩnh Tường (hai thôn này đều thuộc phủ Tuân Nghĩa), vì phủ lỵ và huyện lỵ cũ đã nhiều lần bị nghĩa quân vây bức, đánh phá dữ dội.

VẤN ĐỀ DÂN CƯ VÀ DÂN TỘC Ở ĐỒNG BẰNG SÔNG CỬU LONG VÀO NHỮNG NĂM ĐẦU CỦA THẾ KỶ XX

MẠC ĐƯỜNG

TỪ cuối thế kỷ 19, đồng bằng Cửu Long đã trở thành một vùng « yên tĩnh » đối với thực dân Pháp. Cơn bão táp của những phong trào yêu nước, do nông dân và các trí thức phong kiến nổi dậy chống xâm lăng và sự phản bội của triều đình nhà Nguyễn đã bị dập tắt. Một chế độ thuộc địa dựa vào quyền lực của chủ nghĩa thực dân và bọn địa chủ quan lại đã được củng cố và ổn định. Cho đến năm 1870, vùng đồng bằng này đã được khai thác 522.000 héctа, chiếm 1/10 toàn bộ diện tích thiên nhiên ở đây (1).

Vào đầu thế kỷ XX, quá trình thực dân hóa ở đồng bằng sông Cửu Long đã được thực dân Pháp đẩy mạnh với một tốc độ nhanh. Xuất phát từ quyền lợi chung của thực dân Pháp ở Đông dương nhằm biến vùng này thành một trung tâm xuất cảng lớn trên thế giới về lúa gạo, để cạnh tranh với thực dân Anh, chủ nghĩa tư bản Pháp đã đầu tư và tạo nên những biến đổi lớn ở vùng đồng bằng này. Từ một vùng hoang vu mới được khai thác đến đầu thế kỷ XX, đồng bằng sông Cửu Long đã trở thành một trong ba thị trường xuất cảng lúa gạo lớn nhất thế giới (đồng bằng sông Mênam ở Thái lan), sông Cửu Long ở Việt Nam và sông Iravadi ở Miến điện). Quá trình đô thị hóa thực dân đã bắt đầu ở đây từ thời gian này, cơ cấu dân cư và lao động với những đặc điểm về thành phần dân tộc, tôn giáo, nghề nghiệp cũng được xác định và ổn định từ những năm đầu của thế kỷ XX.

Vì vậy, muốn nghiên cứu sự vận động và những biến đổi của vấn đề dân cư dân tộc ở đồng bằng sông Cửu Long trong điều kiện chịu sự tác động của chủ nghĩa tư bản nói chung và của chủ nghĩa thực dân cũ và mới nói riêng, chúng ta phải bắt đầu từ những động thái sơ khởi của nó trong những năm đầu của thế kỷ này để nghiên cứu.

1. Vấn đề dân cư và quá trình biến đổi môi trường sinh sống của dân cư vào những năm đầu của thế kỷ XX

Vào đầu thế kỷ XX, môi trường sống của dân cư Nam bộ nói chung và của đồng bằng sông Cửu Long đã có những nét biến đổi lớn. Kinh tế hàng hóa phát triển, lưu thông hàng hóa giữa Sài gòn—Chợ lớn với các vùng đồng bằng sông Cửu Long đã trở thành thường xuyên và được hình thành trong thực tế như là một cơ chế quản lý nhằm thực hiện có hiệu quả việc xuất khẩu lúa gạo và cung ứng cho đời sống của thị dân vùng Sài gòn Chợ lớn. Quá trình đô thị hóa và lối sống đô thị thông qua bọn thực dân đã được phổ biến ở các trung tâm thành phố và thị xã. Tháng 1 năm 1909, một sĩ quan người Pháp đã viết về những hiện tượng xã hội trên tại thành phố Sài gòn và các thị xã khác ở đồng bằng sông Cửu Long như sau: « Sài gòn tươi đẹp của chúng ta tràn ngập ánh điện vui vẻ, nhộn nhịp với những khúc nhạc vang dậy trong những quán cà phê đầy nhóc những bộ đồng phục trắng. Tôi sẽ ở lại đây tám ngày trong thành phố ồn ào này mặc sức hưởng thụ cuộc sống thuộc địa mà tôi được gặp lại » (1). Sàigòn vào những năm đầu của thế kỷ XX đã trở thành một thành phố lớn nhằm thỏa mãn nhu cầu hưởng lạc cho bọn thực dân và tư bản Pháp. Mối quan hệ kinh tế — chính trị của thành phố Sàigòn và các vùng đồng bằng sông Cửu Long thông qua các thị xã tỉnh lỵ vào đầu thế kỷ này *cũng đã được thiết lập*

(1) Xem *Pierre Gourou* — « L' utilisation du sol en Indochine Française », Paris 1940, tr. 196.

(1), (2), (3), (4) Henri Maitre. Les jung les Mois, chương I « từ Cao Miên đến Darlac », tr. 3 — 5, Paris 1912.

thành một hệ thống chung. Nói về thị xã Mỹ Tho, tác giả trên đã viết « Mỹ Tho nằm ở giao điểm của sông Tiền và những con kênh nằm ngang. Mỹ Tho giao thông trực tiếp với Sàigòn. Mỹ Tho có kênh Chợ Gạo danh tiếng về mức độ hoạt động thương mại to lớn. Tàu thủy và sà lúp của Sở vận tải đường thủy cùng với rất nhiều sa lúp của Trung Hoa mang cờ Pháp bảo đảm liên lạc giữa Mỹ Tho với các thị xã Bến Tre, Trà Vinh, Sóc Trăng, Bạc Liêu » (2). Về thị xã Vĩnh Long, tác giả này miêu tả như sau: « Với những công trình kiến trúc bằng gạch nằm rải rác giữa những khu vườn, Vĩnh Long có vẻ giống như bất cứ thị xã nào khác ở Nam bộ. Nằm ngay ở lối vào của hệ thống đường sông tuyệt đẹp, giữa một mạng lưới dầy kinh rạch, thị xã này là trung tâm một vùng tuyệt vời về lúa gạo mà việc xuất cảng qua Trung Hoa là rất quan trọng và đang được đẩy mạnh » (3). Về thị xã Sa-đéc, tác giả trên đã kể lại: « Hai giờ sau khi tàu rời Vĩnh Long, chúng tôi cập bến cảng Sađéc. Thành phố nằm lùi vào phía trong, những thuyền buồm cắm đầy cờ nhởn nhơ dọc theo bờ, một con kênh vừa mới được đào chạy qua giữa dãm cây cối xanh tươi tuyệt đẹp. Đây là nơi tiếp nối với đường giao thông chính nằm ngang giữa sông Tiền và sông Bassac tức là kinh Lấp Vò vừa mới được Công ty vét sông cho đào và nối lên Sađéc với các tỉnh miền Tây » (4).

Những đoạn ghi chép được trích dẫn ở trên đã giúp ta có một quan niệm chung về mối quan hệ kinh tế–xã hội, về sự phát triển giao thông và đô thị, về hình ảnh buôn bán lúa gạo tấp nập với những chiếc thuyền buôn Trung Hoa mang cờ Pháp, về mối quan hệ chặt chẽ giữa thành phố Sàigòn với các thị xã ở đồng bằng sông Cửu Long và các vùng nông thôn ở đây.

Rõ ràng là ngay từ những năm đầu của thế kỷ XX, đồng bằng sông Cửu Long với sự khai thác của thực dân Pháp đã trở thành một trong ba trung tâm lớn nhất thế giới về xuất khẩu lúa gạo. Một quá trình biến đổi xã hội và môi trường sống của dân cư đã diễn ra một cách sâu rộng làm cho vùng đồng bằng này từ một vùng thưa thớt dân cư trở thành một vùng tập trung dân cư đông đúc nhất ở nước ta.

Từ những 1900 cho đến 1905, công việc khai thác thuộc địa đặc biệt được mở rộng ở những điểm như Cần Thơ (Hậu giang), Sa đéc (Đồng tháp), Rạch giá (Kiên giang), Long xuyên và Châu đốc (An Giang). Đó là những nơi đất đai màu mỡ và chính quyền thuộc địa của Pháp đã được ổn định, là những vùng phù sa ven sông Tiền và sông Hậu với số dân tập trung trong các làng khá đông đúc.

Tình trạng dân số tập trung trong một số vùng ở đồng bằng sông Cửu Long từ năm 1900 đến năm 1904 (1).

Đơn vị: làng/người

Đặc điểm cư trú	Cần Thơ		Sa Đéc		Châu Đốc	
	Tên làng	Dân số	Tên làng	Dân số	Tên làng	Dân số
Làng có số dân vào loại đông nhất tỉnh	Long Tuyền	11.939	Hội An	8.675	Phú Nhuận	5.999
	Nhơn Ái	10.464	Long Hưng	6.983	Long Khánh	5 137
	Thanh Xuân	8.091	Phú Nhơn	6.687	Long Phú	4.948
	Tường thành	6.988	Long Hậu	5.712	Châu Phú	4.847
	Vĩnh Xuân	4,659	Hòa An	5.587	Mỹ Đức	3.781
	Đông Phú	3 455	Tân Phú Đông	5.353	Thường Phước	3.570
	Ô Môn	3.291	Tân Quí Đông	4.913	Thường thới	2.789
Làng có số dân vào loại ít nhất tỉnh	An thổ	581	Bình Chánh	472	(không có số liệu)	
	Trà Sơn	467	Tân Xuân	474		
	Phú Lợi	422	Hòa Thuận	339		
	An Phú	375	Hòi Xuân	225		
	Phú Thứ	109	Mỹ An Đông	205		

(1) Xem Monographie tỉnh Cần Thơ, Sa đéc, Châu đốc vào các năm 1900–1904. Sàigòn, Publications de la Société des Etudes Indochinoises.

Trên đây là số liệu thống kê ở một số làng thuộc ba vùng điển hình ở đồng bằng sông Cửu Long vào những năm đầu của thế kỷ XX. Ba vùng trên đây đã trải qua những quá trình xã hội và tập trung dân số ở nông thôn tạo nên những đặc điểm về dân cư dân tộc có thể tiêu biểu chung cho vùng đồng bằng này.

Tỉnh Cần thơ được thành lập theo nghị định của chính quyền thực dân Pháp ngày 23 tháng 2 năm 1806 (1). Vào đầu thế kỷ XX, Cần Thơ có 80 làng thuộc 9 tổng Dân số chung của tỉnh Cần thơ vào năm 1901 là 226.798 người. Vào nửa cuối thế kỷ 19, tỉnh Cần Thơ còn là một vùng hoang vu. Tại đây còn có những đàn voi hoang, cọp, báo, heo rừng, nhất là những vùng tiếp giáp với Rạch giá và Sóc Trăng. đến đầu thế kỷ XX, những thú rừng trên đã bị con người tiêu diệt hoàn toàn, Vào những năm 1900 — 1903, người ta còn gặp những đàn khỉ ở Cù Lao Mây trên dòng sông Hậu. Trong thành phố Cần Thơ ngày ấy, người ta còn phải luôn đề phòng rắn hổ mây (cobra capel) hại người. Thị xã Cần Thơ được thành lập trên cơ sở làng Tân an với dân số năm 1903 là 9,961 người. Điều đó có nghĩa là dân số thị xã Cần Thơ vào đầu thế kỷ này còn thấp hơn một số làng ở trong tỉnh như làng Long tuyền với số dân lúc đó là 11.939 người (nay là vùng Bình thủy thuộc thành phố Cần thơ) hoặc làng Nhơn Ái với số dân là 10.464 người. Như vậy là, vào đầu thế kỷ XX, mặc dù đã có nhiều biến đổi lớn trong cơ cấu xã hội và dân cư ở các thị trấn, thị xã vùng đồng bằng sông Cửu Long, những tính chất nông thôn và sự tập trung dân số của nó vẫn còn ít hơn dân số của một số làng trồng lúa. Về thực chất, thị xã Cần tho được thành lập nhằm phục vụ cho chế độ hành chính quan liêu của chính quyền cai trị. Thị xã là nơi tập họp những lực lượng quan liêu đầu não của bộ máy thống trị. Những cơ sở vật chất của thị xã vào đầu thế kỷ này nhằm phục vụ cho một nhóm nhỏ quan cai trị và bọn tay sai của chúng. Về sau này, do nhu cầu khai thác thuộc địa ngày càng tăng và do nhu cầu làm giàu của bọn quan cai trị và viên chức địa phương, vai trò kinh tế và chức năng kinh tế của thị xã mới được hình thành. Vào năm 1904, lúa gạo đã vượt khỏi phạm vi trao đổi ở địa phương và đã trở thành hàng hóa lưu thông trên thị trường Nam bộ nói chung và đồng bằng sông Cửu Long nói riêng. Cũng vào năm 1904, tỉnh Cần thơ là một trung tâm lúa gạo quan trọng ở vùng đồng bằng này và thị xã Cần thơ trở thành một đầu mối giao lưu và mua bán lúa gạo lớn. Năm 1904, chợ Cần thơ đã kết hợp chặt chẽ với 10 chợ lớn nhất trong tỉnh thành một hệ thống mua bán lúa gạo, đẩy mạnh nền kinh tế hàng hóa nhỏ của tiểu nông thêm một bước phát triển mới. Mười chợ lớn nhất của tỉnh Cần Thơ vào đầu thế kỷ là: Chợ Cần thơ, Chợ Cái răng, Chợ Phong điền, chợ Bình thủy tức Long tuyền, Chợ Ô Môn, chợ Cái Vồn, chợ Trà Luôn, chợ Trà Ôn, chợ Cầu Kè, chợ La ghi. Hệ thống sông rạch nối liền với các vùng nông thôn đã giúp cho việc giao lưu hàng hóa giữa các vùng càng thêm thuận lợi. Ở hữu ngạn sông Hậu có các rạch Ô Môn, Bình thủy, Cần thơ, Ba láng, Cái răng. Ở phía tả ngạn có các rạch cái Vồn, Trà Ôn, Bồng bót. Từ cuối thế kỷ XIX, trên những con sông đào này, thuyền bè đi lại quanh năm, các thuyền vận tải lớn có thể đi trên một quãng đường dài từ 5 km đến 15 km của mười khúc sông ngắn (Ô Môn, Ba láng, Cái Muông, Đồng Lợi, Phó Cửu, Chà và, Phó chất, Sóc tre, Trà ôn, Thạnh trị, Cầu kè). Riêng sông đào Ô Môn, Đồng lợi, Ba láng là ba đường giao thông chính, ba trục lưu thông lúa gạo chính giữa các làng ở tỉnh Cần thơ và các vùng khác ở đồng bằng này vào đầu thế kỷ XX. Cần thơ những năm đầu của thế kỷ hiện nay đã là một trung tâm xuất khẩu lúa gạo quan trọng. Lúa gạo của Cần thơ và đồng bằng sông Cửu Long vào thời đó xuất khẩu sang các nước Châu Á mà chủ yếu là Trung Quốc. Công việc xuất khẩu lúa gạo đòi hỏi phải tăng thêm diện tích trồng lúa và mở mang thêm hệ thống đường thủy để thu mua lúa gạo và chuyên chở. Do nhu cầu trên mà thực dân Pháp mở mang thêm hệ thống kênh xà nối liền sông Hậu với sông Cái Lớn vào đầu thế kỷ này. Ở Cần thơ, công việc mua bán lúa gạo phát triển mạnh vào năm 1902. Theo thống kê hành chính địa phương, từ năm 1902 đến năm 1905, hàng năm Cần Thơ xuất khẩu 2.000 đồng tiền Đông dương, tức khoảng 1.000 tấn (theo giá năm 1904, mỗi tấn gạo giá 25 đồng). Ngoài ra hàng năm vào thời gian trên. Cần thơ còn xuất khẩu gần 200 tấn mắm và cá mắm với giá trị 15.000 đồng hàng năm. Cho đến năm 1904, tại Cần thơ lần đầu tiên có 9 nhà máy rượu, 3 nhà máy cưa, 7 nhà máy gạch hoạt động và đều do những thương nhân Hoa kiều làm chủ. Ở đồng bằng sông Cửu Long, những ngôi nhà gạch và phố gạch

(1) Thị xã Cần thơ cũng được thành lập theo nghị định này. Tên đại úy Pháp là Nicolai đã cầm quyền ở đây suốt 10 năm liền (cho đến năm 1886) và hắn trở thành một tên điền chủ giàu có và lớn nhất miền tây Nam bộ lúc bấy giờ.

xuất hiện đầu tiên tại thị xã Cần thơ và ở đây có 15 nhà máy gạch sản xuất bắt đầu từ năm 1901 (1).

Rõ ràng là ngay từ đầu thế kỷ XX, Cần thơ đã là trung tâm phát triển thương nghiệp ở đồng bằng sông Cửu Long mà hàng hóa chính là lúa gạo. Hệ thống kênh rạch ở đây có hai vai trò chính : tiêu thủy và tích thủy để bảo đảm năng suất cho những cánh đồng lúa màu mỡ, mở rộng giao thông đi lại giữa các vùng phục vụ sinh hoạt và vận chuyển hàng hóa, trước hết là vận chuyển lúa gạo. Công việc mở mang kênh rạch đã làm cho nền sản xuất hàng hóa nhỏ của tiểu nông phát triển, tầng lớp địa chủ ở nông thôn ngày càng giàu có thêm, một số địa chủ đã tích cực tham gia vào việc kinh doanh lúa gạo để tăng cường bóc lột nông dân. Ở Cần Thơ cũng như ở Tân An (nay là Long An) và Mỹ tho vào đầu thế kỷ XX, trong nông dân lao động đã xuất hiện một tầng lớp tiểu thương nghèo chuyên xay giã và mua bán lúa gạo. Theo thống kê năm 1904, trong những làng ven sông ở tỉnh Cần thơ, trung bình cứ 10 người dân quê có 8 người làm ruộng và 2 người chuyên xay giã và buôn bán lúa gạo (2). Theo dẫn liệu này, chúng ta có thể giả thuyết rằng vào đầu thế kỷ này, ở đồng bằng sông Cửu Long đã xuất hiện một tầng lớp tiểu thương nghèo xuất thân từ nông dân lao động chuyên xay giã và mua bán lúa gạo ở địa phương. Dân số ở tầng lớp này theo ví dụ ở Cần thơ là 2/10 có nghĩa là cứ 10 nông dân lao động có 2 người chuyên nghiệp mua bán lúa gạo như trên. Từ đây, chúng ta có thể phỏng tính về số lượng của tầng lớp tiểu thương này tại tỉnh Cần thơ cũ vào năm 1901.

— Dân số chung của Cần thơ năm 1901 là 226.798 người (2)

— Số lao động nông nghiệp trực tiếp là 181.000 người

— Số tiểu thương nghèo mua bán lúa gạo sẽ là

$$\frac{181.000 \times 2}{10} = 36.200 \text{ người}$$

Số liệu trên tuy chưa hẳn là đúng, nhưng chúng cho ta một quan niệm chung có thể có được về số lượng của những người tiểu thương mua bán gạo trong nông thôn tỉnh Cần thơ vào đầu thế kỷ.

Sau Cần Thơ, Sa đéc (3) là một vùng dân cư được thực dân Pháp đặc biệt khai thác vào những năm đầu của thế kỷ XX ở miền trung Nam bộ. Sa đéc có vị trí đầu mối giao thông đường sông nối liền giữa miền trung Nam bộ với miền tây Nam bộ và *lại trực tiếp giao lưu với thành phố Sàigòn Chợ Lớn.* Vì vậy, công việc khai thác đầu tiên ở đây là thiết lập những hệ thống kênh rạch cho tàu thuyền đi lại dễ dàng. Vào nửa cuối thế kỷ 19, những kênh rạch lớn như Sađéc, Nha Mân, Cái tàu, Lái Vum, Sanh Nhiêu, Cái Chanh đã được nạo vét và tu bổ mở rộng để tàu thuyền lớn vận tải lúa gạo có thể hoạt động quanh năm. Vào đầu thế kỷ XX, nhu cầu xuất khẩu lúa gạo gia tăng, kinh tế hàng hóa phát triển, nhất là những nhu cầu về thực phẩm, trái cây, lương thực nhằm cung ứng cho Sàigòn Chợ Lớn đòi hỏi ngày càng nhiều, thực dân Pháp phải cho đào thêm một hệ thống kênh rạch mới đi sâu vào nội địa. Đó là các con sông đào :

— Dimonard có chiều dài 4 km từ Lai Vum đi Sa-đéc.

— Becquilles dài 1 km nối liền các làng Long Hậu, Tân Lộc, Tân Phước.

— Pollé dài 5 km nối liền giữa rạch Cần thơ và rạch Cái Chum, với rạch Simonard ở Sadéc.

— Cugnot dài 10 km nối liền từ làng Phú hiệu đến rạch Cái mít.

— Ceinture dài 1 km 600 từ thị xã Sa đéc nối với các làng Tân phú đông và Việt Phước.

— Burguet dài 9 km 800 chảy từ rạch Cầm lố qua sông Tiền đến ranh giới Bong Xuyên nhằm khai thác Đồng tháp mười...

Ngoài ra, từ đầu thế kỷ này, ở Sa đéc, thực dân Pháp còn huy động dân làng đào thêm những con rạch nhỏ chiều dài vào khoảng vài cây số nối liền từ làng này đến làng khác. Cho đến năm 1904, Sa đéc có tất cả 57 km 600 đường sông nội địa bằng các hệ thống kênh rạch nối liền từ sông Tiền và sông Hậu với những sông đào cũ đã được tu sửa và nạo vét. Sau khi hoàn chỉnh hệ thống sông đào cũ này có chiều rộng thường là vào khoảng 4m và chiều sâu là 2m50. Thêm vào đó, vào những năm đầu của thế kỷ này, Sa đéc còn có 189 km 900 đường bộ, trong đó có 47 km 400 đường đá, 142km 500 đường đất dùng cho xe ngựa và người đi bộ. Kinh tế vườn ở Sa đéc vào những năm đầu của thế kỷ XX đã được phát triển mạnh. Vào thời đó Sa đéc đã là một vườn cây trái lớn nhất

(1) Xem Monographie de la province de Cần Thơ, Sàigòn, 1904, Publications de la Société des études Indochinoises, tr. 24.

(2) Xem Histoire de la Basse Cochinchine, Sàigòn 1904, tr. 98.

(3) Monographie de la province de Cần Thơ, Sàigòn 1904, Publication de la Société des études indochinoises, tr. 27.

Nam bộ, phát đạt hơn cả Vĩnh Long và Cần Thơ. Có thể nói, Sa đéc là nơi cung cấp thực phẩm chính cho thành phố Sài gòn Chợ lớn, là nơi trung chuyển lúa gạo xuất khẩu về cảng Sài gòn. Sản phẩm nông nghiệp ở đây ngoài lúa, còn có dừa, cau, bắp, bông vải, mía, trầu không, đậu phộng, heo, tôm, nước ngọt và trâu cày. Năm 1903, diện tích trồng trọt ở Sa đéc là 71.976 hécta, không tính đến diện tích 50.000 hécta đất hoang Đồng tháp mười và đất thổ cư. Trong đó, diện tích trồng lúa nước đã chiếm đến 63.940 hécta. Ngoài ra, còn có hơn 730 hécta dừa, 2.848 hécta cau, 276 hécta bắp, 250 ha bông vải, 340 ha mía, 540 ha trầu không, 186 ha đậu phộng. Cũng vào năm 1903, đàn heo của Sa đéc có đến 17 995 con. Trâu có 5.477 con và xuất hàng năm trên 20.000 kg tôm nuôi ở nước ngọt, không kể đàn gia cầm, nhất là vịt Sa đéc và cũng không thể tính được số cá nước ngọt đã đánh bắt được hoặc nuôi ở ao hồ (1).

Có thể nói, Sa đéc là một trong những vùng ở đồng bằng sông Cửu Long hay chính là một vùng phát triển sớm nhất ở nơi đây hệ thống kinh tế trồng lúa kết hợp chặt chẽ với kinh tế vườn, chăn nuôi gia súc và nuôi tôm cá trong các ao hồ nước ngọt. Sa đéc vào đầu thế kỷ là một trung tâm buôn bán quan trọng với 16 chợ lớn hoạt động thường xuyên và chi phối thị trường miền trung Nam bộ. Các chợ Tân quí đông, Tân phú đông, Nha mân, Cái tàu hạ, Cao lãnh, Vĩnh phước (tức chợ thị xã), Lai vum, Cầm lố, Đất sét, Chợ chùa... là những nơi tấp nập ghe tam bản, thuyền buôn lớn, xà lúp, của Hoa kiều chợ Lớn, các tàu bè của công ty vận tải đường sông do tư bản Pháp kinh doanh hoạt động qua lại hàng ngày để mua bán và vận chuyển lương thực, thực phẩm về Sài gòn. Các tàu thủy lớn còn kéo theo những thuyền buồm chở đầy hoa quả, lúa gạo, gia cầm đi trên những kênh rạch chính. Năm 1901, ở Sa đéc có 6 lò gạch, một số cửa hiệu làm tàu thuyền của người Hoa kiều, một vài cửa hiệu làm lưới đánh cá, 3 nhà máy cưa và 212 hiệu thợ bạc làm đồ nữ trang bán khắp Nam bộ mà phần lớn số thợ này là người miền Trung và Hoa kiều. Nổi tiếng nhất là hiệu thợ bạc Lý Vinh (Hoa kiều) đã làm được những nữ trang bằng vàng bạc trình bày tại những hội chợ thuộc địa của thực dân Pháp.

Vào đầu thế kỷ XX, tỉnh Sa đéc có 79 làng gồm 10 tổng, dân số chung là 182.924 người vào năm 1903. Ngoài số dân trên, lúc đó Sa đéc còn có khoảng 15.500 ngư dân sống di cư trên những làng nổi ở các dòng sông. Họ tập trung đông nhất ở các cửa sông rạch chảy vào sông Tiền. Các tổng nằm về phía Nam và Tây Nam là vùng đông dân cư nhất tỉnh. Đó là 5 tổng: An trung, An thới, An thạnh thượng, An thạnh hạ, An Phong, dân số trung bình trong các làng thuộc 5 tổng này là khoảng 2.500 dân. Số dân trong những làng đông dân nhất ở Sa đéc vào đầu thế kỷ cũng chỉ đạt mức 4.000 dân và số làng có số dân từ 4.000 đến 6.000 dân chỉ có 13 làng (2). Một số vùng dân cư giáp với Vĩnh Long là vùng thưa thớt người của tỉnh Sa đéc vào thời đó. Ở đây, các làng lớn nhất cũng không quá 2.000 dân nhiều làng dân số cũng chỉ có đến vài trăm người (làng Mỹ an đông có dân số 205 người, làng Hồi Xuân có dân số 339 người). Ở Sa đéc còn có Đồng tháp mười bị ngập nước hàng năm từ tháng 6 đến tháng 10, dân phải sống trên thuyền hoặc làm tổ ên trên nóc đề ở. Vào đầu thế kỷ này, ở đây vẫn còn là vùng hoang vu của rừng tràm và cỏ lác với các đàn voi, cọp và rắn dữ. Những nơi như vùng Cái tre, Cái Vùng, dãy Cờ đen là những vùng đất trũng, nước ngập quanh năm, là nơi lúa trời mọc cao đến hơn 4 mét. Có đêm nước vượt cao đến hơn 3 tấc và lúa cũng theo nước vươn cao thêm lên khỏi mặt nước. Khi lúa trời chín hạt lại rơi xuống nước và cây lúa lại theo nước mọc lại. Vùng Đồng Tháp Mười vào đầu thế kỷ là vùng không có dân cư sinh sống. Sa đéc là nơi tiêu biểu nhất cho các vùng khác ở miền Trung Nam bộ. Ở đây, công cuộc khai thác thuộc địa vào đầu thế kỷ đã được phát triển, nền kinh tế tiểu nông sớm hưng thịnh, lưu thông hàng hóa giữa địa phương với thành phố Sài gòn Chợ Lớn cũng đã trở nên tấp nập, nhịp độ giao lưu hàng hóa ở đây đã trội hơn hẳn, Cần thơ vào thời đó.

Châu Đốc là vùng dân cư biên giới giáp Campuchia (3), là vùng dân cư tương đối thưa thớt tiêu biểu cho các vùng dân số ít ở đồng bằng sông Cửu Long vào đầu thế kỷ. Năm 1895 — 1896, dịch tả và đậu mùa hoành hành dữ dội ở Châu đốc làm nhiều người chết và dân phiêu bạt đi nơi khác càng đông. Đầu thế kỷ, dân cư lại trở về chỗ cũ, làng xóm được tổ chức lại. Lúc đó, thị xã Châu Đốc đã hoạt động nhờ sự có mặt của các cơ quan

---

(1) Xem Monographie de la province de Sadec 1900—1904, Sàigòn, Publication de la Société des études indochinoises, tr. 23.

(2) Ví như các làng Phú Nhơn (6.687 người), Tân Hựu (1.341 người), Long Hưng (6.987 người), Tân Dương (4.157 người), Long Hậu (5.712 người), Hòa An (5.587 người) v.v...

(3) Châu đốc, theo tiếng Khơmer là « Meâch chruk » có nghĩa là mỏm lợn.

cai trị và đồn lính Pháp với những hoạt động thu thuế, kiểm soát con đường sông Sàigòn–Nông Pênh thông qua cửa khẩu Châu Đốc. Thực dân Pháp ra sức khuyến khích việc mua bán ở biên giới, mặt khác làm ngơ trước cảnh cướp đoạt ruộng đất của nông dân và nạn xưng hùng xưng bá ở nông thôn do bọn địa chủ cường hào gây nên.

Châu đốc những năm đầu thế kỷ XX có 10 tổng và 70 làng, bao gồm dân cư người Việt, người Khơmer và người Chàm. Vào thời đó, Tân châu của Châu đốc là một Chợ lớn ở biên giới, một trung tâm buôn bán tơ lụa và cá khô (cá khô Châu đốc là một đặc sản ở đồng bằng sông Cửu Long). Tân Châu còn là một trạm kiểm thuế lớn của thực dân Pháp đối với tàu thuyền qua lại Sàigòn–Nông pênh.

Làng đông dân nhất ở Châu đốc vào đầu thế kỷ có dân số khoảng 5.000 người. Số làng có dân số như trên rất ít và đại bộ phận số làng có dân số từ 1.500 đến 2.000 người. Số làng có dân số từ 200 đến 300 dân cũng chiếm một tỷ lệ lớn trong nông thôn Châu đốc.

Châu đốc, Hà tiên và Rạch giá là những vùng duy nhất ở đồng bằng sông Cửu long có núi đá và đồi gò cao. Tuy vậy, kênh rạch vẫn đóng một vai trò rất quan trọng trong cuộc sống ở đây. Hệ thống kênh rạch Châu đốc nối liền với sông Tiền và sông Hậu. Phía tả ngạn sông Tiền có sông Cái Vùng, rạch Lý tích, Mạc thâm ron, Ba cà, Cái Tắc, phía hữu ngạn có rạch Trà dự, Má trường, Hồng ngự. Ghe thuyền có thể đi lại quanh năm trên những sông rạch này. Ở sông Hậu về phía tả ngạn có rạch Koki, Culaba, Katambong, Cái Dầu, Vang gù, phía hữu ngạn có rạch Bình ghi, Mạc cầm đung, Phủ vạ ghe thuyền lớn chỉ có thể đi lại vào mùa nước. Ở Châu đốc, hệ thống kênh đào lớn nhất là kênh Vĩnh tế. Kênh đào này được khởi công vào ngày 15 tháng 12 năm 1820 dưới đời Gia long thứ 18 và kết thúc vào cuối năm 1821 dưới thời Minh Mạng năm thứ nhất. Với chiều dài là 66 km 483 mét do 10.000 binh lính và thợ đất liên tục đào đắp suốt ngày đêm. Kênh Vĩnh tế vào thời đó có một ý nghĩa rất quan trọng về nhiều mặt, nhất là về mặt kinh tế – xã hội. Nhận định về triển vọng của kênh Vĩnh Tế trong chương trình thực dân hóa mở rộng, một sĩ quan Pháp tên là Nérou, chỉ huy tàu Bongali đi từ Hà tiên đến Châu đốc vào năm 1902 viết như sau: « Việc sử dụng kênh Vĩnh tế có thể giúp người Pháp mở rộng thương mại giữa Sài gòn–Siam Trung quốc bằng đường thủy một cách có lợi nhất, trước hết là việc giao lưu thương mại giữa Sài gòn và Băng cốc » (1). Đầu thế kỷ này, Châu đốc đã trở thành một nơi buôn bán tấp nập ở vùng biên giới Việt Nam–Campuchia với những chợ nổi tiếng như Châu phú, Tân Châu, Tinh biên, Tri tôn hàng ngày đông đúc ghe thuyền và người mua bán đi lại. Sản phẩm lúc đó của Châu đốc gồm có tơ lụa, kén tằm, thuốc lá, đậu phộng, cá khô, chàm nhuộm, các loại nếp ngon, lúa gạo. Vào mùa nước lớn, nhiều vùng ở Châu đốc bị chìm sâu trong biển nước mênh mông, tàu thuyền của Hoa kiều có thể đi lại dễ dàng từ Châu đốc đến Hà tiên, Sa đéc sang Tà keo đến Nông pênh thuận lợi và nhanh chóng vì có thể băng qua các cánh đồng lúa bị ngập. Ngoài ra còn có những bè gỗ, thuyền buôn từ Thái Lan, Mã Lai thường xuyên đi lại, một số người đã cư trú lại ở địa phương. Mặt khác, cùng thời gian trên, Châu đốc vẫn còn nhiều đất hoang chưa được khai khẩn. Vào năm 1903, người dân có thể tự chọn đất để lập làng mới và làm ruộng. Trong khi khai thác đất canh tác mới, mỗi gia đình nông dân có thể khai khẩn nhiều miếng ruộng, nhưng quan trọng nhất là đám « ruộng gò » (tức đám ruộng bằng phẳng và không bị ngập nước). Sau khi chọn được đám ruộng gò, người dân phải đi khai báo để chính quyền xác nhận quyền sở hữu và nộp thuế cho nhà nước. Như vậy là, cho đến những năm đầu thế kỷ này, quyền sở hữu ruộng đất ở Châu đốc chỉ được xác định trên những đám ruộng gò còn những đám ruộng trũng thì vẫn còn trong tình trạng tự do sử dụng.

Dân số toàn tỉnh Châu đốc năm 1901 là 108.034 người (2). Người Việt cư trú ở đây vào thời đó chưa nhiều, một số khá đông là những người nghèo sống trên những làng nổi di động ở những sông rạch làm nghề chài lưới, gặt mướn, chèo đò thuê để sống. Những người nông dân Việt này thường khai phá ruộng đất ven sông bãi để trồng trọt và khi phải đóng thuế thì họ lại bỏ đi nơi khác để sống. Vào khoảng năm 1903, số người này đã bắt đầu định cư ở những vùng đất hoang. Họ sống trong những túp lều tranh nhỏ bé với một mảnh vườn con trồng chuối. Những người này họp lại thành những làng nhỏ bao gồm từ 5 đến 10 hộ và mỗi làng đều có chung một « ao làng ». Họ hợp tác nhau cùng chung khai phá những cánh đồng lúa rồi phân ra thành từng đám nhỏ và chia đều cho từng hộ không phân biệt số nhân khẩu trong mỗi gia đình. Những người nông dân Việt này là những dân nghèo ở các tỉnh miền trung vì không chịu nổi sưu cao thuế nặng nên đã bỏ trốn vào những vùng đất hoang Châu đốc để sống.

(1) và (2) Xem Monographie de la province de Châu đốc, Sài gòn 1903, Publications de la société des études Indochinoises, tr. 18.

Theo thống kê địa phương, năm 1901, đất đã được trồng trọt ở Châu đốc là 24.039 hécta. Trong đó có 15.302 ha trồng lúa, 4.025 ha trồng bắp, 2.439 ha trồng các loại đậu, 965 ha khoai lang, 110ha trồng mía, 231 ha trồng thuốc... Như vậy ở Châu đốc cho đến đầu thế kỷ, mặc dù nông nghiệp chưa được phát triển như các vùng khác ở đồng bằng sông Cửu Long, công cuộc khai phá ruộng lúa vẫn đang tiếp diễn. Nhưng, cơ cấu cây trồng trong những vùng khai thác đã được hình thành, nghề trồng lúa vẫn là quan trọng hàng đầu, song không phải là duy nhất và chỉ độc canh lúa. Nghề rừng ở Châu đốc vào thời đó cũng đã được khai thác, vào khoảng hơn 20 hécta với các loại gỗ quí như gõ, hoàng đường, căm xe, cẩm lai, sao, lim... Đàn gia súc có hơn 1000 con ngựa, 7.000 trâu và bò 15.000 heo, có giống gà nòi Long Khánh nổi tiếng.

Tình hình dân cư, khai phá ruộng đất, trồng trọt và thương mại ở Châu đốc vào thời gian đầu của thế kỷ hiện nay có thể tiêu biểu cho những nét đặc trưng chung nhất của tình hình các vùng Rạch giá, Hà tiên, Bạc liêu và Cà mau, vào thời đó. Kinh tế hàng hóa của tiểu nông được phát triển thông qua những hoạt động kích thích thường xuyên của các thương nhân Hoa kiều, Mã lai, Thái lan, Campuchia và những tiểu thương người Việt ở các vùng Nam bộ qua lại mua bán và đổi chác các sản phẩm địa phương. Châu đốc vào đầu thế kỷ đã trở thành một thị trường thương mại ở biên giới khá quan trọng tập trung nhiều tiểu thương buôn bán đường ngắn và đường dài ở đồng bằng sông Cửu Long và ở một số quốc gia lân cận.

Thành phần xã hội ở Châu đốc vào những năm đầu thế kỷ gồm có bọn địa chủ cường hào, những người tá điền nghèo khổ, những nông dân tự do sống riêng trong những vùng mới khai phá hoặc trên những làng nổi lênh đênh trên các dòng sông, những tiểu thương mua bán lương thực, thực phẩm và nông thổ sản cùng những nhu yếu phẩm khác cần thiết cho con người. Vào năm 1903, tại thị xã Châu đốc có 205 lính Pháp và lính khố xanh, 65 viên chức người Pháp để cai trị vùng này và quản lý các tàu bè đi lại giữa đồng bằng sông Cửu Long và Campuchia. Để duy trì sự thống trị ở địa phương được ổn định, thực dân Pháp đã áp dụng một chính sách xã hội nhằm buông lỏng nông thôn cho bọn địa chủ cường hào tự do xưng hùng xưng bá, lôi kéo nông dân, chiếm đoạt những vùng đất mới « khai phá » của người nghèo, dùng tôn giáo và tín ngưỡng để mê hoặc nông dân và tăng cường quyền lực cá nhân với mục đích làm giàu và trở thành những điền chủ lớn. Thông qua bọn cường hào này, thực dân Pháp thu thuế ngày càng cao, vơ vét của cải để nuôi sống chế độ thực dân. Vì vậy, ở nông thôn vùng biên giới ngay từ đầu thế kỷ đã bao trùm một không khí ngột ngạt đầy rẫy những sự chia rẽ, thù hằn, mê tín dị đoan nặng nề, phân biệt lẫn nhau giữa các vùng một cách sâu sắc. Nhờ có một chính sách thâm độc như thế nên thực dân Pháp chỉ có một lực lượng ít ỏi trong guồng máy thống trị ở địa phương mà có thể giữ được an ninh ở một vùng biên giới xa xôi với một thành phần dân cư hỗn hợp và rất phức tạp.

II. Vấn đề dân tộc và tôn giáo ở đồng bằng sông Cửu Long vào những đầu năm thế kỷ XX

Một đặc điểm nổi bật nhất và có tính cơ bản của vấn đề dân cư ở đồng bằng sông Cửu Long *chính là vấn đề dân tộc và tôn giáo.* Mỗi dân tộc và mỗi tôn giáo đều là những hệ thống xã hội mang những đặc thù khác nhau, có những quan hệ xã hội riêng tạo nên những đặc trưng của xã hội vùng đồng bằng sông Cửu Long.

Năm 1903, dân số người Khơmer ở Trà vinh thuộc miền trung Nam bộ đã lên đến 66.607 nhân khẩu, ở Sóc trăng có 38.000 người, ở Châu đốc có 28.847 nhân khẩu Khơmer, ở Rạch giá và Hà tiên người Khơmer có dân số 5.200 người.

Ngoài những vùng cư trú trên, người Khơmer còn cư trú lẻ tẻ ở Vĩnh Long, Cần thơ và một số nơi khác ở đồng bằng sông Cửu Long. Dân số chung của người Khơmer ở đây vào những năm đầu thế kỷ là vào khoảng 130.000 người, tức là bằng hơn một nửa số dân toàn tỉnh Cần thơ lúc đó hoặc là gần bằng dân số tỉnh Sa đéc và hơn hẳn dân số toàn tỉnh Châu đốc vào năm 1903. Khu vực cư trú riêng của người Khơmer đã được hình thành từ trước thế kỷ XX bao gồm bốn vùng chính : *vùng Trà vinh ở miền Trung Nam bộ, vùng Sóc trăng ở miền tây Nam bộ, vùng Rạch giá—Hà tiên ở giáp vịnh Thái lan, vùng Châu đốc ở sát biên giới Campuchia.*

Ngay từ những năm cuối thế kỷ 19, *một số lớn dân cư Khơmer đã từ Trà Vinh chuyển cư đến các vùng thuộc tỉnh Sóc trăng để lập*

ra những làng xóm. Vào những năm đầu của thế kỷ XX, hiện tượng này càng gia tăng thêm vì hai nguyên nhân chủ yếu sau đây: thứ nhất, là do sự đàn áp và trả thù của giai cấp phong kiến nhà Nguyễn đối với những nông dân Khơmer đã nổi dậy chống chính quyền trong thế kỷ trước. Bọn quan lại và địa chủ ở địa phương được thực dân Pháp ủng hộ đã mở rộng diện cướp đất của nông dân Khơmer, xua đuổi họ khỏi vùng đất họ khai thác. Thêm vào đó, những tín đồ Thiên chúa giáo được các cha cố người Pháp che chở cũng lấn chiếm những khu vực sinh sống của người Khơmer. Vì vậy, người Khơmer đã tụ họp lại một cách đông đảo và chật chội trong một số vùng ở Trà Vinh dẫn đến nguyên nhân tiếp theo. Thứ hai, là do thiếu đất canh tác và đất ở nên người Khơmer phải rời bỏ vùng đất Trà vinh đến cư trú ở vùng đất Sóc trăng ngày càng nhiều, nhất là những năm đầu thế kỷ này. Những hiện tượng trên cũng diễn ra ở một số vùng khác, đặc biệt là ở Châu đốc. Vào đầu thế kỷ XX, người Khơmer bị dồn vào một vùng riêng bao gồm 28 làng của 4 tổng thuộc tỉnh Châu đốc cũ (tổng Thạnh Lễ (6 làng), tổng Thành ngãi (8 làng), tổng Thành tâm (4 làng), tổng Thành ý (8 làng)), nay là vùng Khơmer huyện Tri tôn tỉnh An Giang. Đây là một vùng cư trú cách biệt, giao thông cách bức, việc đi lại giữa các vùng chỉ có thể thực hiện được trong mùa khô với những chiếc xe bò thô sơ. Dọc đường đi người ta thường gặp những chiếc nhà «xa lạ» (tức là những chiếc nhà nhỏ để tu niệm riêng thường gặp ở những chùa Khơmer) do các sư, sãi dựng lên để giúp đỡ khách qua đường tránh mưa trú nắng. Cho đến năm 1903 – 1904, trong các vùng Khơmer Châu đốc người ta còn gặp những sư sãi, những người có uy thế trong dân Khơmer dùng ngựa và voi làm phương tiện đi lại vào mùa khô.

Vào đầu thế kỷ XX, tổ chức xã hội của người Khơmer ở đồng bằng sông Cửu Long là một thiết chế xã hội tộc họ phụ hệ và phong kiến. Đơn vị xã hội cơ bản là các phum: Cơ chế của phum là mối quan hệ chặt chẽ của những quan hệ dòng họ và gia tộc thuộc quyền người cha và bên họ nội chi phối. Cơ sở kinh tế xã hội của phum chỉ tồn tại rõ nét trong giai đoạn sơ khai khi những tộc họ khai phá ruộng đất và định cư nơi đất mới. Có thể xem phum như là một tổ chức công xã gia tộc. Nhiều phum họp lại thành một làng hoặc một sóc. Cơ chế xã hội ở đây là mối quan hệ quản lý giữa những tộc họ khác nhau trên cơ sở quyền lực của những tăng lữ và những người có uy quyền của giai cấp phong kiến ở địa phương. Cơ sở kinh tế xã hội của cơ chế quản lý trên là sự tập trung ruộng đất của các tộc họ thành những cánh đồng chung của làng, là sự kết tụ những quan hệ tộc họ vào một trung tâm duy nhất – đó là nhà chùa Khơmer. Nghĩa vụ của các thành viên trong các phum đối với các tộc họ đã bị xóa mờ và thay thế vào đó là những nghĩa vụ thiêng liêng của mọi người trong làng đối với nhà chùa, sư sãi và những người cầm quyền ở địa phương. Chính đó là những quan hệ của Công xã nông thôn đã được hình thành.

Đồng bằng sông Cửu Long còn có người Chàm cư trú tập trung duy nhất trong một vùng của tỉnh Châu đốc. Năm 1901, người Chàm ở Châu đốc sinh sống trong bản làng với dân số 3.284 người: làng Châu giang (1.073 người), làng Katambong (961 người), làng Phum Soài (1.280 người). Dân số người Chàm ở đây biến đổi như sau:

Năm 1880 dân số người Chàm là	13.200 người
Năm 1899 dân số người Chàm còn lại	11.173 người
Năm 1901 dân số Chàm giảm xuống còn	3.284 người
Năm 1904 dân số Chàm lại tăng lên	4.159 người...

Từ cuối thế kỷ 19 cho đến đầu thế kỷ 20, dân số người Chàm ở Châu đốc luôn luôn có sự biến đổi. Nguyên nhân của sự biến đổi là do những chính sách phân biệt dân tộc của các quan lại phong kiến ở các địa phương biên giới cũng như ở các địa phương thuộc đất Campuchia. Do đó, số lượng người Chàm di chuyển qua lại giữa các vùng Châu đốc và Campuchia thường xuyên diễn ra và làm thay đổi dân số Chàm ở Châu đốc. Thành phần người Chàm ở Châu đốc vào đầu thế kỷ này là khá phức tạp. Đại đa số người Chàm ở đây có nguồn gốc chung với nhóm Chàm ở Phan rang (nơi tập trung đông nhất người Chàm ở nước ta, nay thuộc tỉnh Thuận hải), họ di cư lên Campuchia vào cuối thế kỷ 18 và định cư ở Châu đốc vào cuối thế kỷ 19. Do bị đàn áp ở Campuchia, những người Chàm này từ bỏ Kampongluông (tỉnh Kampong Chàm) kéo về Châu đốc lập ra các làng Katambong và Phum Soài. Lúc đó, ở đây đã có những người Mã Lai du cư ở ven biển Malacca đến cư ngụ tại Châu đốc. Năm 1839, chính quyền nhà Nguyễn đã tập hợp tất cả những người Mã lai lại để thành lập ra làng Châu Giang.

Đầu thế kỷ XX, thực dân Pháp một mặt tăng cường thu thuế ở những cư dân Mã lai và những người Chàm tại Châu đốc. Mặt khác, thực dân Pháp đã buông lỏng và khuyến khích

việc buôn bán đối với những nhóm dân cư này. Năm 1903, người Chàm và người Mã lai ở Châu đốc đã thành lập được 751 «hiệp hội thương mại» đóng thuế môn bài cho thực dân Pháp (thực ra là những nhóm tư nhân hùn vốn, để buôn bán cau khô, trầu không, lúa gạo, muối, vải, tơ lụa, nông thổ sản ở địa phương và những vùng lân cận thuộc đất Campuchia. Nhờ có chung một họ tiếng nói, có những đặc trưng văn hóa gần gũi nhau, nhất là nhờ sự hợp chất về mặt tâm lý và xã hội do Hồi giáo tạo nên mà quá trình hòa hợp giữa người Mã lai vào người Chàm đã diễn ra rất sớm và nhanh chóng. Ngược lại, ở người Chàm cũng diễn ra một quá trình giải thể dần những đặc trưng văn hóa cổ truyền của mình (déculturation) để tiếp nhận văn hóa Hồi giáo do những người Mã lai đem đến.

Vào đầu thế kỷ XX, ở đồng bằng sông Cửu Long, người Hoa khác hẳn với người Khơmer và người Chàm ở chỗ không tồn tại một vùng cư trú riêng của tộc người mình. Người Hoa ở phân tán, xen kẽ với người Việt và người Khơmer. Đại bộ phận trong số họ đã lấy vợ hoặc lấy chồng người thuộc dân tộc khác và đã hòa chung với người Việt và người Khơmer thành những thế hệ lai khác nhau. Cho đến những năm đầu của thế kỷ này, ở nông thôn đồng bằng sông Cửu Long đã có nhiều nhóm dân cư nông thôn người Việt vốn có nguồn gốc là người Hoa, nhưng đã hoàn toàn không còn nói được tiếng mẹ đẻ, những phong tục cổ truyền mang đặc tính dân tộc đã bị giải thể, biến dạng và mất đi. Không phải là tất cả, nhưng có nhiều nhóm người Hoa đã từng trải qua một quá trình giải thể văn hóa (déculturation) cổ truyền một cách sâu sắc làm biến đổi tâm lý, khiến cho họ không còn tự coi mình là người Hoa nữa.

Tình hình đó cũng diễn ra trong vùng người Khơmer, song ở mức độ ít hơn. Từ những quan hệ tộc người như trên mà ngay từ đầu thế kỷ XX, ở đồng bằng sông Cửu Long, nhất là ở những địa phương thuộc Sóc trăng, Bạc liêu, Rạch giá, Hà tiên, Trà Vinh, Sa đéc cũ có những vùng tồn tại hiện tượng song ngữ, song văn hóa hoặc hiện tượng cùng tồn tại ba tiếng nói, ba văn hóa được sử dụng trong giao tiếp xã hội. Song, cũng có một số nhóm người Hoa rời bỏ nông thôn đến ở trong các thị tứ sống bằng nghề buôn bán và thủ công. Những người này, phần lớn vẫn giữ được bản sắc dân tộc cũ của mình hoặc trở lại bản sắc dân tộc vốn đã bị phai nhạt trong môi trường xã hội trước đó. Một số trong nhóm này đã tự khai là Hoa kiều và đăng ký quốc tịch Trung hoa từ khi thực dân Pháp thực hiện một chính sách ngoại kiều đặc biệt cho những ngoại kiều Trung hoa vào đầu thế kỷ. Quá trình phát triển tộc người của người Hoa ở đồng bằng sông Cửu Long là vô cùng phức tạp trong lịch sử. Chúng ta có thể thấy được tính phức tạp đó trong một vài trường hợp ở vùng Hà tiên (nay thuộc tỉnh Kiên giang). Tại đây, có nhiều nhóm dân cư người Việt hoặc người Khơmer, nhưng trước đây vài thế kỷ nguyên họ là người dân Triều châu thuộc tỉnh Quảng đông (Trung quốc), nhất là những người Việt và Khơmer thuộc họ Trịnh ở vùng này. Đặc biệt ở làng Dương hòa vốn là một làng Hoa kiều vào đầu thế kỷ 19. Sau đó, ở đây có sự cư trú xen kẽ giữa người Khơmer, người Việt và nhóm Hoa kiều ở làng này. Nhưng vào năm 1910 thì toàn bộ làng Dương hòa đã biến thành một làng nông dân người Việt mà dân cư vẫn còn nhớ rõ nguồn gốc của cha ông mình là những cư dân Trung quốc. Một trường hợp khác, đó là làng Thuận Nghĩ ở Hà tiên. Đầu thế kỷ XX, dân làng này là một hỗn hợp dân cư giữa người Trung Hoa và người Việt. Vào năm 1905 họ tự khai là những người Minh hương (tức là người quê hương triều đại nhà Minh) để nói lên nguồn gốc Hán của mình, mặc dầu nhóm dân cư này đã biến thành người Việt, nói tiếng Việt và hấp thụ nền văn hóa của người Việt. Đến năm 1920, dân cư ở đây không còn ai tự khai là người Minh hương nữa. Ngay tên gọi Minh hương cũng bị lãng quên trong ký ức mọi người và nó chỉ còn dọng lại trong những người già. Một trường hợp khác nữa, đó là nhóm dân cư ở vùng Hòn chông thuộc Hà tiên. Đầu thế kỷ XX ở đây còn một nhóm Hoa kiều gốc từ Hải Nam gồm trên 2.000 người. Sau đó, nhóm người này tự khai là Minh hương, tiếng nói Hải Nam cùng với văn hóa của nhóm người này dần dần biến mất trong thực tế giao tiếp xã hội và thực tế cuộc sống. Vào khoảng năm 1910, toàn bộ nhóm cư dân Hải Nam này đã không tự khai mình là người Minh hương nữa và tự nhận mình là những nông dân người Việt ở đồng bằng sông Cửu Long. Những hiện tượng trên cũng đã diễn ra ở các vùng Sóc Trăng vào đầu thế kỷ này. Cuối thế kỷ 19, những người dân Triều Châu và Phúc Kiến ở Trung hoa di cư đến vùng Sóc trăng và lập ra làng Pau tao (sau này gọi là làng Bố thảo thuộc xã Thuận hòa). Họ khai phá đất đai làm ruộng lúa và sống thành một vùng cư trú riêng. Sau đó, họ tự khai là người Minh hương và đến năm 1919 toàn bộ số dân cư này đã biến thành những nông dân người Việt. Họ hòa chung trong khối cộng đồng lai chủng với người Khơmer và người Việt.

Tóm lại, vào đầu thế kỷ XX, ở đồng bằng sông Cửu Long đã diễn ra những giai đoạn kết thúc của một quá trình hòa hợp tự nhiên trong các nhóm di dân từ miền Nam Trung Hoa di cư đến. Bắt cứ ở đâu tại vùng nông thôn đồng bằng sông Cửu Long, dù là ở Hà tiên, Rạch giá, ở Vĩnh Long, Cần thơ, Sa đéc hay ở Bạc liêu, Cà mau, hiện tượng hòa hợp trên cũng đã được diễn ra. Kết quả cuối cùng của hiện tượng biến đổi tộc người này là ở đồng bằng sông Cửu Long dân số nông thôn người Việt có nguồn gốc Trung hoa được gia tăng rõ rệt. Những nông dân này đã hoàn toàn biến đổi ý thức tâm lý về nguồn gốc của mình và họ tự nhận mình là những nông dân người Việt đã từng gắn bó với đồng bằng sông Cửu Long.

Trong vấn đề dân tộc ở đồng bằng sông Cửu Long vào đầu thế kỷ XX còn có vấn đề ngoại kiều. Vào năm 1903, trong các thị xã, thị trấn có những kiều dân của năm nước cư trú và buôn bán tại đây. Đó là những người lấy quốc tịch Trung quốc, Mã lai, Ấn độ, Pháp, Nhật. Tuy dân số ngoại kiều chưa nhiều, nhưng sự có mặt của các ngoại kiều ở vùng đồng bằng này cũng tạo nên những giao lưu kinh tế, những sự giao tiếp về văn hóa. Theo những thống kê dân số cũ vào năm 1903, chúng ta cũng thấy được sự phân biệt giữa cộng đồng người Hoa ở đồng bằng sông Cửu Long với Hoa kiều. Dân số toàn vùng đồng bằng vào năm 1930, vào khoảng 2 triệu người, trong đó ngoại kiều ước độ 28.000 người, và Hoa kiều là hơn 26.000 người. Sau đây là số liệu cụ thể ở một số tỉnh vùng đồng bằng sông Cửu Long vào năm 1903.

Dân số và thành phần tộc người ở một số địa phương thuộc vùng đồng bằng sông Cửu Long vào năm 1903

Đơn vị: người

Dân tộc và ngoại kiều	Cần thơ	Sa đéc	Sóc trăng	Vĩnh long	Trà vinh	Long xuyên	Châu đốc	Hà tiên
Dân số chung	226.978	182.924	105.000	132.286	185.084	143.680	145.194	10.770
Trong đó:								
Việt	197.459	179.793	57.000	130.000	108.501	143.890	108.034	6.700
Khơmer	20.409	22	38.000	1.212	66.607	(2)	28.847	1.900
Hoa	3.326	1.665	—	1.074	3.500	—	1.944	2.000
Chàm	—	—	—	—	—	—	4.459	—
Hoa kiều (1)	5.542	2.308	—	—	6.397	—	1.861	135
Mã Lai	127	51	—	—	47	—	—	—
Ấn Độ	42	37	—	—	—	—	31	—
Pháp	71	48	—	—	—	—	268	35
Nhật	2	—	—	—	—	—	—	—

(1) Hoa kiều là người đăng ký quốc tịch Trung Hoa.
(2) Không có số liệu về các dân tộc và ngoại kiều ở Long Xuyên.

Vào những năm đầu thế kỷ XX, dân số ở các thị xã vùng đồng bằng sông Cửu Long tập trung chưa đông đúc lắm, dân số người Việt và Hoa kiều chiếm ưu thế về số dân cư thị xã. San đây là hai trường hợp về dân cư thị xã ở vùng đồng bằng sông Cửu Long vào năm 1961.

Vào những năm đầu thế kỷ XX, thị xã Long Xuyên có thể tiên biểu cho những thị xã đông dân cư đô thị như Cần thơ, Sa đéc... và thị xã Sóc Trăng đại diện cho những thị xã cỡ trung bình về dân số như Bến tre, Rạch giá... lúc bấy giờ. Điều đó cho phép ta nhận thấy về mức độ đô thị hóa ở các thị xã vùng đồng bằng sông Cửu Long vào những năm 1901 cho đến năm 1905 vẫn còn là ở giai đoạn bước đầu.

Dân số thị xã Sóc Trăng và Long Xuyên năm 1901

Đơn vị: người

	Thị xã Sóc Trăng	Thị xã Long Xuyên
Dân số chung	1.459	13.124
Trong đó:		
Việt	774	11.976
Hoa kiều	600	644
Hoa	52	411
Ấn độ	30	—
Mã lai	3	—
Khơmer	—	8
Pháp	59	—

Ngoài vấn đề dân tộc, cơ cấu dân cư ở đồng bằng sông cửu Long còn có một đặc điểm khác là vấn đề dân cư tôn giáo. Sự thất bại của các phong trào nông dân và trí thức yêu nước phong kiến chống thực dân Pháp và bọn vua quan nhà Nguyễn đã tạo nên một tâm lý tiêu cực và bi quan trong nhân dân ở vùng này ngay từ nửa cuối thế kỷ 12. Mặt khác thực dân Pháp cũng đã áp dụng chính sách tôn giáo để chia rẽ các phong trào đấu tranh của nông dân, biến các tín đồ tôn giáo thành những lực lượng mâu thuẫn trực tiếp hay gián tiếp cho công cuộc bình định của thực dân Pháp.

Vào đầu thế kỷ XX, Phật giáo tiểu thừa tức phật giáo Nam tông hay còn gọi là Himayana hoặc Thérévada đã trở thành tôn giáo chính thống của người Khơmer ở đồng bằng sông Cửu Long từ lâu đời. Phật giáo Thérévada là quốc giáo của Campuchia (chiếm 80% dân số), Lào (83% dân số), Thái lan (90%), Miến điện (80%) và Srilanca (62)%(1).

Các vùng người Khơmer đều có chùa Phật Thérévada, riêng ở Sóc trăng vào năm 1901 đã có 132 chùa Thérévada và 3 chùa Phật giáo đại thừa hay còn gọi là Phật giáo Bắc tông (tức Mahayana) của người Hoa. Hầu hết người Khơmer là tín đồ của Phật giáo tiểu thừa.

Vào đầu thế kỷ XX, Hồi giáo đã là nền tảng xã hội và tư tưởng của người Chàm ở Châu đốc. Toàn bộ người Chàm ở đây đều là tín đồ của Hồi giáo. Lịch sử du nhập của Hồi giáo ở vùng Châu đốc thật là phức tạp. Vào nửa cuối thế kỷ 19, tại đây đã có những nhóm người Mã lai ở ven biển Malacca đến đây cư trú và họ mang theo tôn giáo của mình là Hồi giáo. Trong lúc đó, những nhóm Chàm, từ miền trung di trú lên Campuchia vào cuối thế kỷ 18 đã tiếp thụ Hồi giáo của những người Mã lai ở Campuchia và được thủ lĩnh Hồi giáo ở đây là Siet Apđul Hamet bảo trợ. Năm 1820, tại Campuchia người Chàm có một thủ lĩnh Hồi giáo riêng là Siet Abubaca. Vị thủ lĩnh này bị triều đình Campuchia bắt giam cùng với những người Chàm ở Việt Nam tại Oudong. Họ đã đứng lên chống chính quyền phong kiến Campuchia phân biệt dân tộc và di cư về Châu đốc để sinh sống. Năm 1901, với sự khuyến khích của thực dân Pháp, những người Hồi giáo ở Châu đốc đã bắt đầu đi hành hương ở La Mecque (thuộc nước Ả rập Xêudich) trong những bộ quần áo như người Ả rập. Hồi giáo chỉ phổ biến trong người Chàm và không thâm nhập được vào các vùng dân cư khác ở đồng bằng sông Cửu Long.

Đầu thế kỷ XX, giáo hội Thiên chúa giáo Pháp và Yphanho đã tăng cường hoạt động ở đồng bằng sông Cửu Long. Các linh mục Thiên chúa giáo thâm nhập vào các phong trào nông dân chống Pháp trước thế kỷ 19 để hoạt động. Ví như trong phong trào Thiên hộ dương đã có hai vị linh mục hoạt động trong căn cứ của chủ nghĩa quân. Rõ ràng hơn nữa là sự có mặt của cố Do (tức cố đạo Marchand), cha xứ của xứ đạo Mặt Bắc thuộc tỉnh Trà Vinh thời đó (về sau này thuộc tỉnh Vĩnh long trong phong trào nổi dậy của nông dân miền Tây do Lê Văn Khôi chỉ huy. Linh mục Marchand có mưu đồ lợi dụng phong trào nông dân miền Tây để thành lập một vùng riêng biệt của những người theo đạo Thiên chúa ở đồng bằng sông Cửu Long Chính vì vậy, sau khi phong trào Lê Văn Khôi thất bại, triều đình nhà Nguyễn đã lập tức hành quyết cố Marchand một cách tàn bạo. Xứ đạo Mặt Bắc của cố Marchand là xứ đạo đầu tiên ở miền Tây Nam bộ. Nó được thành lập từ năm 1720 tại làng Long định trên bờ sông Hậu. Năm 1888, nhà thờ Thiên chúa kiểu gô tích đã được dựng lên ở đây và từ giữa thế kỷ 18 cho đến đầu thế kỷ 20, xứ đạo này là một trung tâm Thiên chúa giáo lớn ở vùng đồng bằng sông Cửu Long.

Ngoài ra, từ năm 1903 ở tỉnh Cần Thơ có 8 xứ đạo (Cần Thơ, Trà ôn, Cầu kè, Cai chanh, tắc Rau răm, Thới lại, Ô trư, Phong điền), ở Sa đéc có 3 xứ chính (Sa đéc, Chợ Cồn, Long hưng). Năm 1904, tại Sa đéc lại có thêm 5 xứ đạo mới (Phú hựu, Tân hựu, Hòa long, Tân an, Bình thành trung). Vào năm 1904 – 1905, tín đồ Thiên chúa giáo ở Sa đéc chiếm 1/10 tổng dân số toàn tỉnh. Ở Sóc trăng năm 1903 có 6 họ đạo (Cái Quang, Cái Cồn «tức làng Xuân hòa»), Cồ cò (tức làng Hòa tứ, Hộ bình và Bãi gia). Ở Sóc trăng, các xứ đạo Cái quang, Cồ Cò và Cai Cồn là những xứ đạo lớn tại đây. Vào năm 1901, ở Trà Vinh có thêm các họ đạo mới là Bãi Xang, Tan Thành, Long Hội, Giồng tượng, Cầu ngang, Làng Sắt, thị xã Trà Vinh. Cùng tại thị xã này, năm 1901 đã có bệnh viện Saint Paul và cô nhi viện Thiên chúa giáo hoạt động. Dân số tín đồ Thiên chúa giáo ở Trà Vinh đầu thế kỷ có khoảng 15.000 người (trong đó xứ đạo Mặt Bắc có 5.474 tín đồ, Bãi Xang và Giồng tượng 3.780 tín đồ, Giồng Rùm 2.500 tín đồ.

(Tiếp trang 51)

(1) Michèle Frémy et A. Dominique... Quid ? Tout pour tous, éd, Plon, Paris 1970, tr. 546.

PHỐ PHƯỜNG THĂNG LONG — HÀ NỘI TRONG NHỮNG THẾ KỶ XVII-XVIII-XIX

(Tiếp theo)

NGUYỄN THỪA HỶ

Thượng kinh phong vật chí đã ca tụng về nghề nhuộm vải lụa ở phố Hàng Đào: «Phường Hàng Đào — Đại Lợi làm nghề nhuộm màu: màu trắng, trắng như tuyết, không có điểm nhọ đen; màu đỏ, đỏ như tiết, để lâu không phai bạc. Màu đen thì giống như nhuộm mực, màu huyền thì trong sắc đen có pha sắc tía, màu thiên thanh thì trong sắc xanh có pha sắc lam. Trong một màu mà khác hẳn nhau: có màu hồng đậm, có màu hồng nhạt...» (74).

Kỹ thuật đúc đồng, tô tượng, sơn thếp của Thăng Long—Hà Nội cũng đã có nhiều tiến bộ. Ngay từ thế kỷ XVII, lái buôn Dampier đã ghi nhận:

«Những tác phẩm bằng sơn được làm ở đây (Kẻ Chợ) không hề thua kém một nơi nào khác, nếu ta không kể đến đồ sơn của Nhật Bản, mà mọi người đều thừa nhận là tốt nhất thế giới» (75).

Khảm xà cừ phố Hàng Khay là một nghề thủ công du nhập khá muộn vào Hà Nội, nhưng lại nhanh chóng có được một trình độ kỹ xảo tuyệt diệu, đáng kinh ngạc. Một tác giả Pháp cuối thế kỷ XIX đã viết:

«Khi ta nhìn khiếu thẩm mỹ và sự chuyên làm của người thợ khảm trong khi làm các vật phẩm của mình, người ta có cảm tưởng rằng đó là những nhà nghệ sĩ văn minh đã nắm vững được mọi khái niệm kỹ nghệ ở một trình độ cao nhất» (76). Năm 1868, Tự Đức đã sai trưng dụng 2 thợ khảm giỏi của Hà Nội vào Sài Gòn dâng cho thống đốc De La Grandière để dạy nghề cho các thợ thủ công ở trong đó (77). Và sau đấy, năm 1877, Tự Đức lại sai đem một số hàng mỹ thuật tinh xảo, trong đó có đồ khảm phố Hàng Khay Hà Nội, đi dự Hội chợ đấu xảo ở Paris (78).

Có thể nói rằng các mặt hàng thủ công trong các phố phường Thăng Long — Hà Nội đều đã được mọi người tín nhiệm, nổi tiếng trên thị trường toàn quốc.

Nhìn chung, các thợ thủ công và các tiểu chủ trong khu phố phường phía đông của Thăng Long — Hà Nội thế kỷ XVII — XVIII — XIX là những thợ thủ công tự do, những người sản xuất nhỏ, trong khuôn khổ một nền tiểu thủ công gia đình, có kết hợp thêm một số lao động làm thuê, phần lớn là có những mối quan hệ họ hàng, làng xóm.

Những người thợ trên phố Hàng Gai và Hàng Hành, thợ sơn Hàng Hòm, thợ giầy thôn Hải Tượng (phố Hàng Giầy) nói chung là những thợ thủ công nghèo, làm ăn vất vả. Họ làm thuê công nhật và gia công các đồ dạc và giầy hài cho các gia đình quyền quí, có bày bán một số không đáng kể hàng làm sẵn trong cửa hiệu. Họ ở chen chúc trong những ngôi nhà chật chội. Một tác giả Pháp vào cuối thế kỷ XIX, đã miêu tả khu phía bắc Hồ Hoàn Kiếm của những người thợ thuộc da là «một khu dân cư đông đúc, lộn xộn, xông lên mùi khó chịu nồng nặc của da thuộc» (79).

Khu nhà ở của các thợ khảm ở phố Hàng Khay cuối thế kỷ XIX cũng không khá hơn. Bonnal miêu tả phố đó vào năm 1874:

«Phố đó (Hàng Khay) chật hẹp và lầy lội, 2 bên có những dãy nhà tranh do một đám dân chúng nghèo khổ ở, đó là nhà của những tiểu chủ người bản xứ và những phu phen» (80). Và đây là quang cảnh phố Hàng Khay năm 1887:

«Bờ Hồ bên phía phố Hàng Khay do các đám thợ khảm ở, nhà gạch thấp và hẹp, lợp ngói và cắt đoạn các gian ngăn cách bởi những sân trong, những mái hiên kéo dài ra ngoài lòng đường, còn những gian nhà sau thì nằm ngập ngay trên mặt nước hồ (81).

Tuy nhiên, vì nghề thợ khảm đòi hỏi ở người thợ một trình độ kỹ thuật tinh vi,

điêu luyện, do đó tiền công có thể là tương đối cao. Năm 1881, công của thợ khảm Hàng Khay làm một ngày là một quan tiền rưỡi cả cơm nuôi (82) (Trong khi đó vào năm 1885, ở Hà Nội, giá một cân thịt bò là một quan và giá 100 kg gạo là 10 quan » (83).

Mức sống của những thợ thủ công có cửa hiệu riêng ở Thăng Long — Hà Nội có phần nào khá hơn. Họ là những người có dụng cụ, nguyên vật liệu, cửa hiệu và tay nghề vững. Hocquard đánh giá công việc của một người thợ khảm giỏi là « một thứ lao động của những nhà nghệ sĩ thực thụ » (84). Còn đây là hình ảnh một ông chủ hiệu thêu ở phố Hàng Trống:

« Mỗi một xưởng thêu có một số thợ làm việc. Ông chủ nhận hàng giao, cắt vải, bố trí hình vẽ và phối hợp màu sắc vải lụa cần thực hiện... Rồi người chủ xưởng phân phối công việc tùy theo năng khiếu và sự khéo tay của từng người thợ, chỉ cho mỗi người một góc để làm việc, dặn bảo màu sắc và cách thức tiến hành cho mỗi phần của bức vẽ » (85).

Các thợ thủ công và thương nhân có cửa hiệu ở Hàng Bạc, Hàng Đào nhìn chung đã có một đời sống khá giả. Những người dân Hàng Bạc quê gốc Trâu Khê đã có nghề truyền thống là đúc bạc và đổi bạc. Trong thế kỷ XVII—XVIII, có thể họ đã đúc bạc gia công cho Nhà nước. Họ lập nên các tràng đúc bạc (nay ở nhà số 58) để làm nơi sản xuất và 2 ngôi đình là Trương đình (nhà số 50) và Kim ngân đình (nhà số 42) để làm nơi giao nộp thành phẩm. Còn nghề đổi bạc là một nghề quan trọng ở Thăng Long từ những thế kỷ trước. Dampier nhận xét: « Nghề đó đã được thực hiện do giới phụ nữ, họ là những người rất khéo léo và lão luyện trong công việc này. Họ tiến hành những mưu kế trong đêm tối, và đã biết làm thế nào để tăng túi tiền của họ lên, như hệt các tay đầu cơ chứng khoán sắc sảo nhất ở Luân Đôn » (86).

Đến thế kỷ XIX, phố Hàng Bạc vẫn là một phố giàu có. « Phố những người đổi tiền (tức phố Hàng Bạc) là một trong những phố đẹp nhất Hà Nội. Như tên gọi của nó, phố này do những người làm nghề đổi bạc ở. Những người này ngồi xếp bằng tròn sau những quầy hàng của mình, trước một đống tiền đồng và một chiếc tráp nhỏ sơn son, dùng làm hòm đựng tiền của họ » (87).

Cùng với phố Hàng Bạc, phố Hàng Đào là một trong những phố giàu và có lịch sử của Thăng Long — Hà Nội. Lúc đầu, phố này do những người thợ nhuộm ở, nhưng sau đó, dân Hàng Đào chủ yếu là những chủ hiệu buôn tơ lụa giàu có. Cuối thế kỷ XIX, thực dân Pháp đã đặt tên cho phố Hàng Đào là « phố tơ lụa » (Rue de la Soie). Họ bán tơ cho các thợ dệt ở những làng phụ cận Hà Nội như La Khê, La Cả, Vạn Phúc, Tây Hồ, Trích sài, rồi lại mua the lụa, vân, xuyến, lĩnh, trừu của chính làng dệt đó, đem gia công cho các chợ nhuộm ở Bưởi, chợ Dầu (vùng Đình Bảng, Hàng Lam (Cửa Nam), Đông Mỹ và Bích Lưu (phố Thợ Nhuộm) để nhuộm thành các màu rồi bày bán thành phẩm cho khách buôn hoặc người tiêu thụ. Nhìn chung, đó là những chủ hiệu lớn của thành phố, nhiều vốn và nhiều hàng hóa, giống như các chủ hiệu ở khu Arte della Seta (khu kỹ nghệ Tơ lụa) của thành phố Florence nước Ý thế kỷ XV — XVI. Cứ đến các ngày phiên chợ hàng tơ (ngày 1 và 6 âm lịch), « Phố Hàng Đào bỗng trở nên lộng lẫy, rực rỡ hẳn lên như chốn hang động của Ali-Baba (88).

Chúng ta đã biết quang cảnh nhộn nhịp đông đúc của các phố phường Hà Nội trong những ngày phiên chợ như thế nào, khi đông đảo các thợ thủ công, thương nhân từ các vùng nông thôn phụ cận đã tràn vào thành phố, trao đổi buôn bán hàng hóa thủ công nghiệp và nông sản tại các chợ và các cửa hiệu, biến toàn bộ Thăng Long—Hà Nội thành một thứ chợ phiên không lồ, một kiểu « siêu thị » đặc biệt trong thời Trung đại (*).

Cuối cùng ta phải kể đến một số phố phường giàu có của những đại phú thương Hoa kiều như các phố Việt Đông (Hàng Ngang), Phúc kiến (Lãn Ông), Hàng Buồm, Mã Mây. Đến thế kỷ XIX, tầng lớp phú thương Hoa kiều này, lợi dụng chính sách nhượng bộ của nhà Nguyễn đối với Mãn Thanh, đã tràn ngập vào trong một số phố phường Hà Nội. Họ làm nhiều nghề khác nhau: bán hàng tạp hóa (các mặt hàng nhập từ Trung Quốc), gấm vóc, thuốc bắc, đường và bánh ngọt, mở tiệm cao lâu. Mặt khác, hầu như họ nắm toàn bộ các hoạt động thương mại xuất nhập khẩu (89), buôn bán trái phép các mặt hàng như gạo, thuốc phiện, muối, thiếc, tơ lụa, lãnh trưng các quặng mỏ, xưởng đúc tiền, bến đò quan ải, cho vay nặng lãi, với tài nghệ khéo léo và thủ đoạn thâm hiểm mà có tác giả đã gán cho biệt hiệu là những « tên Do Thái Viễn Đông » (90). Chính những phú thương Hoa kiều này đã là những kẻ cấu kết chặt chẽ với bọn thực dân Pháp như Dupuis, Garnier, Rivière trong 2 lần Pháp đánh thành Hà Nội. Sự độc quyền cạnh tranh của tầng lớp phú thương Hoa kiều trong các phố phường Hà Nội đã là một yếu tố kiều hãnh những mầm mống của một nền

(*) Xem: Mạng lưới chợ ở Thăng Long — Hà Nội thế kỷ XVII — XVIII — XIX (*Nghiên cứu Lịch sử* số 1-1983).

buôn bán lớn của người Việt ở đây, ngăn chặn không cho nó phát triển về phương diện chính trị — xã hội, dân chúng các phố phường Thăng Long — Hà Nội đã đồng thời vừa là thần dân của một chính quyền quân chủ phong kiến (trung ương và địa phương) vừa là những thành viên của những cộng đồng thôn phường (sở tại và làng quê gốc).

Với tư cách là thần dân của một chính quyền Nhà nước phong kiến, họ đã phải gánh chịu những nghĩa vụ phong kiến: thuế má, binh dịch, lao dịch. Năm 1724 Trịnh Cương đã ra lệnh giảm tô thuế cho kinh thành Thăng Long, với lý do: « là nơi dân chúng ở gần kề ngay dưới kiệu, bên xe của vua chúa. Theo đó mỗi xuất đinh phải nộp thuế thân dung mỗi năm 8 tiền (các nơi khác: 1 quan 2 tiền, đóng làm 2 lần). Người đinh năm nào, nguyên tích ở các trấn, đã chịu thuế dung và thu thuế điệu ở bản quán rồi thì đều được miễn (đóng ở kinh kỳ). Ngoài ra, các hạng đất và các hạng dân đinh ở phường phố mỗi người một năm đóng 10 đồng tiền thập văn (91) ». (Cương mục ghi: các hạng thổ ở phố mỗi thước phải nộp tiền 10 đồng).

Về lao dịch, Phạm Đình Hổ cho biết: « Theo lệ cũ chốn kinh thành.. từng dãy nhà, không cứ nhà quan hay nhà dân, hàng năm mỗi nhà phải chịu một suất đinh sửa sang dắp lại nền cắm cờ tướng, dọn cỏ chung quanh cung đình, cung ứng các việc kiến trúc » (92). Trong một số thôn phường được nhà nước giao đặc trách cho việc thờ cúng tại các đền chùa miếu mạo trong các kỳ tế lễ hàng năm, dân chúng đã được công nhận là dan « tạo lệ », và được miễn mọi khoản đóng góp khác cho nhà nước, như trường hợp dân chúng 3 giáp Mật Thái, Bắc Thượng, Bắc Hạ của phường Hà Khẩu (93).

Trong thế kỷ XIX, cũng có những thời gian dân chúng các phố phường Hà Nội phải gánh chịu nghĩa vụ thuế thân và binh dịch lao dịch, đặc biệt là trong cuộc cải cách 1830 của Minh Mệnh. Nhưng sau đó đã xảy ra tình trạng lưu tán, nên đến năm 1836 dân chúng các phố phường đã được miễn binh dao bằng cách cho nộp thuế biệt nạp (thuế sản vật đánh vào các hộ thủ công trong tượng cục), nộp thay bằng tiền. Theo đó, hạng tráng mỗi năm mỗi người nộp 8 quan, dân đinh (già cả và tàn tật) thì nộp một nửa (94). Sau đến 1841 lại giảm xuống mức 6 quan và 3 quan (95). Cuối thế kỷ XIX, một tài liệu của một tác giả Pháp ghi: « Các dân đinh của hai huyện Thọ Xương và Vĩnh Thuận thuộc Hà Nội mỗi người hạng tráng nộp 3 quan một năm để được miễn nghĩa vụ đi lính (96). Đối với các cửa hiệu buôn bán trong các phố phường Thăng Long — Hà nội, chúng ta không được biết cụ thể về các khoản thuế kinh doanh. Có thể việc đánh loại thuế này đã được tiến hành không theo một quy chế chính thức nào. Cho đến năm 1836, tổng đốc Hà-Ninh Đặng Văn Thiêm đã dâng sớ đề nghị « Xin miễn thuế cho các cửa hàng chợ búa, phố xá ở 2 huyện Thọ Xương và Vĩnh Thuận, được vua y cho » (97).

Ngoài việc chịu nghĩa vụ đối với Nhà nước phong kiến, dân chúng các thôn phường Thăng Long—Hà Nội còn phải thực hiện một số nghĩa vụ và đóng góp đối với các thôn phường sở tại và làng quê gốc. Thời Lê Trịnh 2 huyện Thọ Xương và Quảng Đức được chia làm 8 khu dưới đó lại chia thành các đoàn, lư, tị. Dân chúng phải tham gia các công việc phòng gian, phòng hỏa trong phường, thông qua các khu trưởng và đoàn trưởng (98). Thời Nguyễn, nhà nước lại chia các phố phường Hà Nội thành từng giáp, từng bảo,... chia phái biền binh tuần phòng (99). Mỗi phường đều có phường trưởng và phường bảo coi việc hành chính trị an, chỉ huy các đội tuần tra dân vệ (100). Hàng tháng dân chúng các phường thôn phải đóng tiền để chu cấp cho họ gọi là món tiền « phụ dưỡng » (101).

Những người thị dân trong các phố phường Thăng Long — Hà Nội cũng có những mối liên hệ vật chất và tinh thần rất gắn bó với làng quê cũ của mình. Trong một thời gian dài, mặc dù đã di cư ra thành thị, họ vẫn tự coi mình như những thành viên thực thụ của làng quê gốc, chịu nghĩa vụ sưu thuế ở đó. Qua một vài đời ở phố, nhưng họ vẫn còn là những « thành viên danh dự » của làng quê. Trong những dịp giỗ tết, họ vẫn thường về quê thăm hỏi bà con, họ hàng làng xóm, tham gia hội họp với dân làng, đóng góp những khoản tiền cho dân làng chi dùng vào những công trình lợi ích công cộng.

Ngay trong đời sống ở thành thị, người thị dân Hà Nội trong một thôn phường vẫn gắn bó với nhau bởi một tinh cộng đồng làng quê sâu đậm. Họ luôn luôn hướng về làng quê gốc, trong một tình cảm gắn bó chung, dân phố Hàng Bạc dù cho đã sinh sống làm ăn lâu đời ở phố, nhưng vẫn rất tự hào khi nhắc đến quê gốc của mình là làng Trâu Khê (Bình Giang, Hải Dương) trong câu truyền tụng: « Năm giáp Trâu Khê, hai đình Hàng Bạc ». Trong một thôn phường, họ thường cùng nhau chung tiền đóng góp xây dựng nhiều đình chùa, đền miếu thờ thành hoàng làng quê gốc hoặc ông tổ nghề (tiên sư) duy trì việc thờ cúng, như đối với các ông tổ các nghề thêu lọng, đúc đồng, sơn đồ gỗ, thuộc da... Đặc biệt trong một số thôn phường họ đã cùng nhau đóng góp xây dựng nên những đình, đền « thờ vọng, ngụ ý hướng

về quê hương bản quán. Chúng ta có thể thấy các đền thờ vọng của các thợ tiện Nhị Khê (Hà Sơn Bình) ở 11 Hàng Hành, thợ bạc Trâu Khê (Hải Hưng) ở 30 Hàng Giấy, thợ làm quạt Đào Xá (Hải Hưng) ở 4 Hàng Quạt, đền thờ vọng của dân làng Phù Ủng (Hải Hưng) thờ Phạm Ngũ Lão là dân làng quê mình ở 25 Lý Quốc Sư, các đền thờ vọng của các làng Lương Ngọc (Hải Hưng) ở 68A Hàng Bông, của làng Phất Lộc (Thái Bình) ở 30 ngõ Phất Lộc...

Tóm lại, những người thợ thủ công — thương nhân trong các phố phường Thăng Long — Hà Nội, nếu về mặt kinh tế đã là những con người tương đối độc lập, tự do, ít bị ràng buộc bởi những luật lệ, qui chế khe khắt kiểu phường hội, thì trái lại về mặt chính trị — xã hội, họ đã tồn tại trong nhiều mối liên hệ ràng buộc về vật chất và tinh thần trong những cộng đồng chồng chéo lên nhau. Thần dân của một nhà nước phong kiến, thành viên của thôn phường sở tại, thành viên của một làng quê gốc.

Dưới sự níu kéo của những cộng đồng làng xã và sự khống chế của một bộ máy nhà nước quân chủ chuyên chế, họ chưa bao giờ trở thành những con người độc lập, những người thị dân thực thụ, hiểu theo nghĩa chính xác về mặt kinh tế—xã hội của từ này. Họ lại càng chưa bao giờ có điều kiện, cơ may để vươn tới địa vị của những công dân, những chủ nhân về pháp lý và trên thực tế của những thành thị tự trị, tự do như những thị dân trong phong trào thành thị phục hưng của Tây Âu thời trung đại.

Bước đường phát triển lịch sử của các phố phường Thăng Long — Hà Nội

Trong kết cấu kinh tế xã hội của Thăng Long—Hà Nội các phố phường thuộc khu buôn bán thủ công tập trung phía đông đã giữ vai trò của bộ mặt tiêu biểu của thành thị này. Nó đã tập hợp một số các chợ lớn quan trọng nhất trong mạng lưới chợ Thăng Long—Hà Nội. ở liền sát với hệ thống bến cảng—sông (sông Hồng, Tô Lịch) có những mối liên hệ mật thiết với các phường thôn chuyên ven đô và những làng xã chuyên thủ công trong các vùng phụ cận, duy trì những đối thoại kinh tế — xã hội thường trực với khối nông dân trong các vùng nông thôn xa gần.

Trong những thế kỷ XVII—XVIII—XIX khu phố phường này đã trải qua nhiều biến chuyển sâu sắc, dưới sự tác động của một nền kinh tế hàng hóa phát triển. Bộ mặt phố phường trở nên náo nhiệt với số dân đông đúc, nhà hàng, cửa hiệu san sát, tấp nập đông vui. Các nghề thủ công truyền thống phát triển mạnh, hoạt động trao đổi buôn bán gia tăng chất lượng một số mặt hàng ngày trở nên tinh xảo. Một số nhà buôn trở thành giàu có, với sinh hoạt đài các...

Tuy nhiên, sự biến chuyển của khu phố phường buôn bán thủ công này cũng chỉ dừng lại ở đó. Dưới sự khống chế của một bộ máy nhà nước quân chủ tập quyền, do ảnh hưởng níu kéo của cộng đồng các làng xã áp đảo chung quanh, các phố phường Thăng Long — Hà Nội đã bị nhiều ràng buộc, không thể tạo nên được một sự thay đổi cơ bản về chất, để chuyển qua một mô hình kinh tế—xã hội mới.

Về diện mạo vật chất, phố phường Thăng Long — Hà Nội tuy có trở nên sầm uất, đông vui, nhưng hầu như không tiến được một bước nào trên con đường đô thị hóa... Thành phố không có một qui hoạch rõ ràng, vệ sinh và tiện nghi công cộng ở đường phố hầu như không được cải thiện. Vấn đề cấp thoát nước và ánh sáng đường phố đã không được đặt ra. Cũng không có một công trình kiến trúc nào đại diện cho lợi ích công cộng của thị dân được xây dựng, ngoại trừ một số đền chùa miếu mạo mang tính chất tôn giáo hoặc tinh thần cộng đồng làng quê. Một thắng cảnh tiêu biểu của đô thị ở ngay sát liền với khu phố phường là hồ Hoàn Kiếm, cũng không được chăm sóc chu đáo. Trong thế kỷ XIX, hồ này đã trở thành một nơi mất vệ sinh « thu nhận tất cả các rác rưởi của thành phố » (102) « Trên bờ hồ, buổi sáng hàng ngày, một số đông dân chúng đã ra đấy rửa mặt » (103) (Các phụ nữ đã ra đấy rửa rau và bát đĩa... Họ lội xuống nước đến tận đầu gối, hay ngồi xổm trên các tấm ván cầu ao, cách hồ vài bước, giống như ngồi trên những cái bè... để rửa rau vo gạo » (104). Có thể nói ảnh hưởng của yếu tố nông thôn — nông dân vẫn ngự trị rất sâu sắc tới cái nhân lõi thành thị này của Thăng Long — Hà Nội.

Về kinh tế, sự tinh xảo hóa một số nghề thủ công và sự gia tăng việc trao đổi buôn bán đã không làm thay đổi được qui mô và quan hệ cơ bản của một nền sản xuất — lưu thông nhỏ. Đại bộ phận các thợ thủ công, thương nhân ở đây vẫn chỉ là những tiểu

chủ và tiểu thương. Một số phú thương các phố Hàng Đào, Hàng Bạc..., tuy có nhiều tiền của, đã không dám tự do bỏ vốn ra kinh doanh. Vì vậy, đã không thể nào khống chế được những người sản xuất nhỏ (thợ thủ công, nông dân) để có thể phát triển theo chiều hướng tích lũy tư bản chủ nghĩa. Ngược lại, họ đã tìm cách cất giấu tiền của đó, dùng nó vào việc phục vụ cho một sinh hoạt gia đình mang tính chất xa xỉ đài các nhưng thận trọng, kín đáo, bắt chước giới quan liêu... Tầng lớp đại phú thương với nền buôn bán lớn, đường dài hầu như không có sự độc quyền và cạnh tranh của các đại phú thương Hoa kiều. Tóm lại, trong các phố phường Thăng Long — Hà Nội đã không xuất hiện được một mũi nhọn kinh tế — xã hội để có thể chọc thủng cái vỏ cứng của một nền sản xuất nhỏ, tiến tới một nền sản xuất—lưu thông lớn mang tính chất tư bản chủ nghĩa.

Trên bình diện xã hội, bộ máy nhà nước phong kiến tập quyền đã khống chế toàn diện đời sống của thành thị và phố phường, duy trì trật tự đẳng cấp và địa vị thống trị của tầng lớp quan liêu. Những người thị dân Thăng Long — Hà Nội, tức như những thợ thủ công và thương nhân. Nếu đã có những bước tiến bộ nào đó về các hoạt động kinh tế, thì vẫn không thể nào làm thay đổi được thân phận của khối bình dân bị trị của mình, chưa bao giờ có được cơ hội nào để tiến lên địa vị bình đẳng với khối quan liêu, càng không thể nào có được địa vị của những người chủ nhân thành phố.

Dưới tác động của nền kinh tế hàng hóa phát triển trong thế kỷ XVIII và phần nào vẫn tiếp tục trong thế kỷ XIX, tuy các phố phường Thăng Long — Hà Nội đã có một hiện tượng giao lưu đẳng cấp và một khuynh hướng tiến vượt đẳng cấp xảy ra. Có những dấu hiệu của cả hai khuynh hướng quan liêu thị dân hóa và thị dân quan liêu hóa. Một số quan liêu đã dùng các biện pháp, ngoại đạo (thường là thông qua vai trò của các phụ nữ thân tín) để buôn bán kinh doanh làm giàu, và một số thị dân đã dùng tiền bạc của mình, tìm mọi cách gia nhập vào hàng ngũ quan liêu. Hình thức tiêu biểu nhất là các cuộc giao chuyển giữa các vị tân khoa nhà nghèo với con gái các nhà buôn giàu có: đó cũng chính là những cuộc hôn nhân chính trị — kinh tế giữa 2 tầng lớp có quyền và có tiền đại diện cho bộ mặt xã hội của Thăng Long — Hà Nội thời đó. Tuy nhiên trong thể chế của một chế độ phong kiến tập quyền, khuynh hướng đó không thể tiến xa hơn, và kết cấu xã hội của Thăng Long — Hà Nội dù có bị chao đảo, xô lệch, nhưng không thể bị sụp đổ và biến chất. Không có tiền đề và điều kiện nào để Thăng Long — Hà Nội có thể trở thành một thành thị tự do của thị dân. Ngược lại, trước sau nó vẫn chỉ là 1 loại thành thị — quan liêu, hay nói như Mác, « là những dinh lũy của vua chúa, là một cục bướu mọc trên chế độ kinh tế theo đúng nghĩa của nó » (105).

Ở một mặt khác, nội bộ khối thị dân trong các phố phường Thăng Long — Hà Nội cũng đã phân hóa rất chậm. Dù giàu hay nghèo, tiểu chủ hay thợ thuyền, họ vẫn cũng ở trong khối bình dân là những thành viên của một cộng đồng thôn phường, lại có chung một làng quê gốc. Không có chiều hướng phân hóa giữa tầng lớp đại thương — chủ xưởng với quần chúng thợ bạn theo kiểu « dân béo » và « dân gầy » như trong các thành thị Tây Âu giai đoạn hậu kỳ trung đại.

☆

Trong lịch sử, từ lâu Thăng Long—Hà Nội đã là một thành thị lớn nhất, tiêu biểu và cũng hầu như là duy nhất của xã hội Việt Nam cổ truyền. Khu phố phường thủ công buôn bán của Thăng Long—Hà Nội lại là một nhân lõi đại diện cho thành thị. Vì vậy, các phố phường Thăng Long — Hà Nội đã có một vai trò và ảnh hưởng rất lớn đến sự phát triển toàn cục về kinh tế — xã hội của Việt Nam. Nói một cách khác, những bước tiến của khu phố phường này cũng chính là những bước tiến của xã hội Việt Nam nói chung. Ngược lại, sự trì trệ của các phố phường Thăng Long — Hà Nội cũng phản ánh chính sự trì trệ của xã hội trên phạm vi toàn đất nước.

Trong những thế kỷ XVII — XVIII — XIX, các phố phường Thăng Long — Hà Nội đã bừng lên trong một đà hứng khởi nhiều mặt tạo nên cho Thăng Long — Hà Nội một dáng vẻ của một thành thị hoạt động tấp nập, đang hối hả chạy. Nhưng vì thiếu một sức bật quyết định để có thể chuyển sang một quỹ đạo kinh tế — xã hội mới, nên trên thực tế, đó cũng chỉ là hình ảnh của một Thăng Long — Hà Nội đang chạy tại chỗ, trên mảnh đất truyền thống và cũng là cũ kỹ của mình.

Chú thích:

74. Thượng kinh phong vật chí.

75. Dampier — Sách đã dẫn tr. 47.

76. Imbert — « Le Tonkin industriel et commercial ». Paris 1885. tr. 86.

77. Hà Mai Phương — « Hoạt động của bộ Công đời vua Tự Đức qua các châu bản triều Nguyễn ». Sài Gòn 1974.

78. Thực lục t. XXXIV tr. 66.

79. Dumoutier—« Les Pagodes de Hanoi »— Hà Nội 1887 tr. 156.

80. Bonnal — Sách đã dẫn tr. 91.

81. Dumoutier — « Les pagodes... »

82. Kergaradec — « Notes sur l'incrustation du Tonkin Excursions et reconnaissances » — Sài gòn 1882. tr. 284.

83. Imbert — Sách đã dẫn.

84. Hocquard — Sách đã dẫn tr. 17.

85. Hocquard nt tr. 33—34.

86. Dampier — Sách đã dẫn tr. 47.

87. Hocquard — Sách đã dẫn tr. 118.

88. Bourde — Sách đã dẫn tr. 299.

89. Brunat — « Exploration commerciale du Tonkin ». Lyon 1885. tr. 19.

90. Hocquard — Sách đã dẫn tr. 40.

91. Ngô Cao Lãng — « Lịch triều tạp kỷ ». Hà Nội 1975. t. II. tr. 76.

92. « Vũ trung tùy bút ». tr. 23.

93. « Tuyển tập văn bia Hà Nội ». t. I. tr. 45.

94. Thực lục t. XVIII, tr. 351.

95. Thực lục t. XXIII tr. 48.

96. Sylvestre — « L'empire d'Annam et le peuple annamite » Paris 1889. tr. 326.

97. Thực lục t. XVIII tr. 351.

98. Tùy bút tr. 23.

99. Thực lục t. V. tr. 293.

100. J. Dupuis — Sách đã dẫn tr. 118.

101. Thực lục t. XVIII tr. 351.

102. Dumoutier — « Les Pagodes... »

103. Hocquard — Sách đã dẫn tr. 180.

104. Bourde — Sách đã dẫn tr. 130.

105. C. Mác — « Những hình thức có trước sản xuất tư bản chủ nghĩa » — Bản dịch Hà nội 1976, tr. 26 — 27.

VẤN ĐỀ DÂN CƯ...

(Tiếp theo trang 45)

Dân số tín đồ các tôn giáo ở một số địa phương đồng bằng sông Cửu Long
(từ năm 1901 đến năm 1905)

Đơn vị: người

Tỉnh	Phật giáo	Thiên Chúa giáo	Hồi giáo
Cần Thơ	35.000	16.279	
Sa đéc	30.759	17.475	
Trà Vinh	70.307 (1)	15.859	
Sóc trăng	38.000 (2)	15.578	
Long xuyên		16.617	
Châu đốc	30.000 (3)		4.459

Trên đây là số liệu có thể sưu tầm được trong một số vùng chính. Ngoài các tôn giáo như trên, vào đầu thế kỷ, số người tín ngưỡng các đạo Lão, Khổng là rất nhiều và không thể thống kê được. Có thể nói, từ đầu thế kỷ. đồng bằng sông Cửu Long là một vùng tôn giáo đa dạng, phức tạp và đông tín đồ vào bậc nhất ở nước ta.

☆

Những năm đầu thế kỷ XX là một mốc lịch sử đáng ghi nhớ về sự phát triển ở vùng đồng bằng rộng lớn này. Đó là một thời điểm hình thành các vùng dân cư mới, tập trung đông, dân số và mật độ gia tăng, là thời điểm bắt đầu của một quá trình đô thị hóa mang tính thực dân và quan liêu ở một nước thuộc địa. Những đặc thù về kinh tế, về dân tộc, và tôn giáo đã tạo nên những nét riêng của đồng bằng sông Cửu Long. Những đặc thù đó xuất hiện vào những năm đầu của thế kỷ XX, nó không ngừng được phát triển và chi phối mọi mặt quan hệ xã hội ở những thời gian tiếp theo trong điều kiện thống trị của chủ nghĩa thực dân.

(1) Trong đó có 3.700 người Việt.
(2) Trong đó có 1.500 người Việt.
(3) Trong đó có 2.100 người Việt.

ĐẢNG CỦA GIAI CẤP CÔNG NHÂN, NGƯỜI TỔ CHỨC MỌI THẮNG LỢI CỦA CÁCH MẠNG LÀO

ĐẶNG BÍCH HÀ

TRẢI qua gần một nửa thế kỷ đấu tranh anh dũng và bền bỉ dưới sự lãnh đạo của Đảng của giai cấp công nhân, sự nghiệp cách mạng của nhân dân các dân tộc Lào đã giành được thắng lợi rực rỡ. Ngày 2 tháng 12 năm 1975, nước Cộng hòa Dân chủ Nhân dân Lào ra đời. Cuộc cách mạng dân tộc dân chủ nhân dân đã hoàn thành triệt để, mở đường cho nhân dân Lào tiến thẳng lên giai đoạn cách mạng xã hội chủ nghĩa, không kinh qua giai đoạn phát triển tư bản chủ nghĩa.

Trong Nghị quyết của Hội nghị Trung ương lần thứ IV, Đảng Nhân dân Cách mạng Lào đã phân tích ý nghĩa của sự chuyển biến to lớn ấy. Đảng đã xác định sứ mệnh lịch sử của mình trong kỷ nguyên mới là lãnh đạo toàn dân đoàn kết phấn đấu xây dựng thành công chủ nghĩa xã hội, bảo vệ vững chắc tổ quốc xã hội chủ nghĩa, đem lại cho nhân dân cuộc sống ấm no, văn minh và hạnh phúc.

Từ những năm 20, khi nói đến những khả năng phát triển cách mạng ở các nước còn lạc hậu về kinh tế và xã hội, Lênin đã tiên đoán rằng cuộc đấu tranh cách mạng ấy ở các nước ấy, nếu được *đặt dưới quyền lãnh đạo của giai cấp vô sản*, thực hiện được mối liên minh công nông và có sự giúp đỡ của giai cấp công nhân các nước tiên tiến, thì hoàn toàn có khả năng tiến thẳng lên chủ nghĩa xã hội, bỏ qua giai đoạn phát triển tư bản chủ nghĩa (1).

Diễn biến của cách mạng Lào, một lần nữa, đã chứng minh sự đúng đắn của luận điểm nổi tiếng mà Lênin đã trình bày tại Đại hội lần thứ hai của Quốc tế cộng sản (1920).

☆

I — Đặc điểm tình hình chính trị, kinh tế, xã hội của Lào, sự ra đời của Đảng của giai cấp công nhân

Nước Lào vốn có một lịch sử dựng nước lâu đời. Vào thế kỷ XIV vua Phà Ngừm đã tập hợp các mường Lào riêng rẽ, thành lập quốc gia thống nhất, lập nên vương quốc Lạn Xạng. Trong một thời kỳ khá dài, qua nhiều thế hệ, nhân dân Lào đã xây dựng đất nước ngày càng hưng thịnh với một nền văn hóa độc đáo. Từ cuối thế kỷ XVII, do những cuộc tranh giành quyền bính trong hoàng tộc, Lạn Xạng đã bị phân chia thành ba tiểu quốc, mỗi xứ do một tập đoàn phong kiến thống trị. Các thế lực phong kiến Xiêm đã lợi dụng tình hình ấy để thực hiện mưu đồ bành trướng đã ấp ủ từ lâu, lần lượt xâm chiếm Champaxắc, Viêng Chăn, buộc Luông Phabăng phải thần phục. Trước hiểm họa của đất nước, Chậu Anh lúc bấy giờ là vua của Viêng Chăn đã lãnh đạo nhân dân nổi dậy chống ách ngoại xâm. Các cuộc khởi nghĩa liên tiếp nổ ra, nhưng đều bị thất bại, chủ yếu là do nội bộ thiếu cố kết với nhau.

Vào cuối thế kỷ XIX, sau khi đã xâm lược Việt Nam và Campuchia, đế quốc Pháp đã quay sang thôn tính nước Lào (1893). Năm 1899, Ai lao trở thành một bộ phận của « Liên bang Đông Dương thuộc Pháp », cùng với các xứ Bắc kỳ, Trung kỳ, Nam kỳ và Cao Miên.

---

(1) Lênin toàn tập. Nxb Tiến bộ, Mát-xcơ-va, 1977, T. 41, tr. 295.

Ở Lào, cũng như ở Việt Nam và Campuchia, đế quốc Pháp câu kết với các thế lực phong kiến bản xứ, đã thi hành một chính sách thống trị cực kỳ khắc nghiệt. Thủ tiêu những quyền sơ đẳng của con người, đàn áp tàn bạo phong trào yêu nước, nắm độc quyền đầu tư để bóc lột nhân công rẻ mạt, vơ vét nguyên liệu đưa về chính quốc, dựng lên hàng rào quan thuế để độc chiếm thị trường tiêu thụ sản phẩm công nghiệp của Pháp, đó là những nét chủ yếu trong chính sách chung của chủ nghĩa đế quốc Pháp đối với năm xứ Đông Dương được coi là những « thuộc địa khai thác ».

Đối với Lào, chính sách của Pháp có những đặc điểm riêng. Ở nước này, nền kinh tế còn lạc hậu, dân cư thưa thớt, điều kiện giao thông lại rất khó khăn; rõ ràng thị trường Lào không có gì hấp dẫn đối với các công ty tư bản Pháp. Chính thực dân Pháp cũng đã cho rằng xứ thuộc địa này gần như bị các nhà tư bản Pháp « lãng quên ». Cũng vì vậy, mà bọn thống trị thực dân đã chủ trương bóc lột nhân dân Lào chủ yếu là bằng một chế độ thuế khóa phức tạp và một chế độ lao động cưỡng bức hết sức hà khắc. Pháp đã duy trì nhiều hình thức bóc lột có tính chất phong kiến và tiền phong kiến, lại còn ban thêm đặc quyền đặc lợi cho các thế lực phong kiến Lào, từ nhà vua cho đến các Tà Xẻng, Nai Bản ở cơ sở, các tộc trưởng và tù trưởng dân tộc ít người. Chúng kích động bận thù dân tộc, thực hiện chính sách « chia để trị », xúi giục bộ tộc này xung đột với bộ tộc khác.

Trong gần nửa thế kỷ, nền kinh tế xã hội của Lào vẫn tiếp tục ngừng trệ ở tình trạng hầu như hoàn toàn tự cung tự cấp. Việc buôn bán hạn chế ở một số ít hàng hóa từ chính quốc mang đến. Công nghiệp nhìn chung không có gì, ngoài một số xí nghiệp chế biến thực phẩm nhỏ bé và mỏ khai thác thiếc ở Bònèng. Kim ngạch xuất khẩu của Lào sang Pháp chỉ chiếm từ 1 đến 2% tổng kim ngạch xuất khẩu của các nước Đông Dương Pháp thuộc. Chúng ta càng hiểu vì sao tình hình phân hóa giai cấp đã diễn ra rất chậm chạp. Mãi đến những năm 30 mới xuất hiện những mầm mống đầu tiên của giai cấp công nhân, còn giai cấp tư sản dân tộc thì hầu như chưa có gì.

Vấn đề đặt ra là: tại sao trong điều kiện kinh tế và xã hội như vậy, mà ở Lào đã sớm xuất hiện một đảng của giai cấp công nhân, và do đâu mà đảng ấy đã ngày càng trưởng thành và nắm được quyền lãnh đạo cách mạng, đưa cách mạng tiến lên giành hết thắng lợi này đến thắng lợi khác, cho đến thắng lợi vĩ đại ngày nay.

Khi đi vào lý giải vấn đề này, hay nói một cách khác, khi nghiên cứu sự truyền bá chủ nghĩa Mác—Lênin vào Lào, thì trước hết chúng ta thấy tầm quan trọng của một yếu tố có ý nghĩa quyết định: đó là mối quan hệ đặc biệt giữa cách mạng Lào với cách mạng Việt Nam và cách mạng Campuchia.

Từ khi chủ nghĩa đế quốc Pháp đặt ách thống trị của chúng lên bán đảo Đông Dương thì nhân dân ba nước cùng nhau một cảnh ngộ nước mất nhà tan, đã sát cánh bên nhau đứng lên đấu tranh chống kẻ thù chung, để giành lại độc lập chủ quyền cho đất nước.

Ở Lào, nhân dân các bộ tộc từ bắc chí nam đã liên tiếp nổi dậy chiến đấu. Các cuộc khởi nghĩa của Phò Cà Đuột ở Trung Lào, của Ông Kẹo và Kômadam ở Hạ Lào, của Chậu Phạ Pachay ở Bắc Lào kéo dài hàng chục năm đã nói lên tinh thần đấu tranh bất khuất của nhân dân Lào.

Cuộc cách mạng tháng Mười Nga thắng lợi đã mở ra một giai đoạn mới trong lịch sử phong trào giải phóng dân tộc của các nước thuộc địa và nửa thuộc địa. Dưới sự lãnh đạo của Lênin, Quốc tế cộng sản đã coi vấn đề thúc đẩy cách mạng giải phóng dân tộc trên thế giới là một trong những nhiệm vụ quan trọng hàng đầu. Ảnh hưởng của cách mạng tháng Mười đã nhanh chóng lan tràn đến các nước châu Á, kể cả Đông Nam châu Á.

Ở Việt Nam, từ cuối những năm 20, sự bóc lột của chủ nghĩa đế quốc Pháp đã dẫn đến tình trạng bần cùng hóa các tầng lớp nhân dân lao động. Một phong trào đấu tranh rộng lớn đã lôi cuốn đông đảo công nhân, nông dân, trí thức yêu nước đứng lên đấu tranh. Năm 1931, cao trào Xô viết Nghệ Tĩnh bùng nổ. Điều kiện thành lập Đảng Cộng sản đã chín muồi. Ngày 3-2-1930, Đảng Cộng sản Việt Nam được thành lập. Cùng lúc đó, một số chi bộ cộng sản đầu tiên ra đời ở Viêng Chăn, Thà-khẹt, Bònèng... Một số nhóm cộng sản cũng thành lập ở Phnôm Pênh và Côngpông Chàm.

Tháng 10 năm 1930, theo chỉ thị của Quốc tế cộng sản, Đảng cộng sản Việt Nam đổi tên thành Đảng Cộng sản Đông Dương, với sứ mệnh lãnh đạo phong trào cách mạng ở cả ba nước Việt Nam, Lào và Cao Miên (1).

Luận cương chính trị đầu tiên của Đảng khẳng định đường lối cơ bản của cách mạng

(1) Lịch sử Đảng Cộng sản Việt Nam. Trích văn kiện Đảng. T. I. Nxb Sách giáo khoa Mác — Lênin, Hà Nội, 1978 « Án Nghị quyết của Trung ương toàn thể hội nghị nói về tình hình hiện tại ở Đông Dương và nhiệm vụ cấp kíp của Đảng (10-1930, tr. 60 — 62).

là làm cách mạng tư sản dân quyền, tức là cách mạng thổ địa và phản đế, và sau đó tiến thẳng lên cách mạng vô sản, không kinh qua giai đoạn phát triển tư bản chủ nghĩa (2). Luận cương xác lập quyền lãnh đạo của giai cấp vô sản và chỉ rõ vô sản và nông dân là hai động lực chính của cách mạng (3). Nhiệm vụ cốt yếu của cách mạng tư sản dân quyền là «đánh đổ đế quốc chủ nghĩa Pháp, phong kiến và địa chủ, xây dựng xứ Đông Dương hoàn toàn độc lập, thừa nhận quyền dân tộc tự quyết» (4).

Sự ra đời của Đảng Cộng sản Đông Dương do Chủ tịch Hồ Chí Minh sáng lập và lãnh đạo có một ý nghĩa trọng đại đối với phong trào cách mạng ba nước Lào, Việt Nam và Campuchia. Kể từ đó trở đi, vận mệnh của ba nước Đông Dương lại càng gắn bó chặt chẽ với nhau. Dưới sự lãnh đạo của Đảng Cộng sản, phong trào cách mạng ở Lào và Campuchia, nhất là ở Lào, đã có được những bước tiến vững chắc.

Dưới sự lãnh đạo của Đảng Cộng sản Đông Dương, những người cách mạng Lào gieo những hạt giống đầu tiên của chủ nghĩa Mác—Lênin trên một miền đất mới. Trong những năm 32 — 39, Đảng chú trọng đẩy mạnh cuộc vận động cách mạng trong quần chúng công nhân và nông dân, trong một số cơ sở công nghiệp, trong các đồn điền của Pháp.

Tháng 9 năm 1939, chiến tranh thế giới thứ II bùng nổ. Chỉ sau một thời gian ngắn, cuộc tiến công chớp nhoáng của quân đội quốc xã Đức đã đánh bại Pháp và một số nước ở Trung Âu và Tây Âu. Đó là thời cơ thuận tiện để phát xít Nhật đem quân chiếm đóng Việt Nam (9-1940), mở đường cho chúng triển khai lực lượng quân sự ra khắp các nước trên bán đảo Đông Dương. Trước tình hình mới, tại Hội nghị Trung ương lần thứ VII (11-1940), Đảng Cộng sản Đông Dương đã kịp thời chuyển hướng chỉ đạo chiến lược, chỉ rõ: «kẻ thù chính của nhân dân Đông Dương là đế quốc chủ nghĩa Pháp — Nhật» (5). Hội nghị Trung ương lần thứ VIII họp vào tháng 5 năm 1941, dưới sự chủ tọa của đồng chí Hồ Chí Minh khẳng định: «Pháp Nhật ngày nay không phải chỉ là kẻ thù của công nông mà là kẻ thù của cả các dân tộc Đông Dương. Trong lúc này khẩu hiệu của Đảng ta là trước hết phải làm sao giải phóng cho được các dân tộc Đông Dương ra khỏi ách thống trị của giặc Pháp—Nhật» (6). Như vậy, ban lãnh đạo Đảng đã xác định cuộc cách mạng trước mắt là cách mạng giải phóng dân tộc và nêu lên nhiệm vụ trung tâm của Đảng và nhân dân là chuẩn bị khởi nghĩa tiến đến tổng khởi nghĩa, đánh đổ Nhật—Pháp (7). Trong điều kiện cụ thể lúc đó, cách mạng giải phóng dân tộc sẽ được giải quyết trong khuôn khổ mỗi nước. Hội nghị thông qua quyết định thành lập Việt Nam độc lập đồng minh và giúp đỡ hai nước bạn thành lập Ai Lao độc lập đồng minh, Cao Miên độc lập đồng minh (8).

Từ đó, cao trào kháng Nhật cứu nước, dưới sự lãnh đạo của Đảng tiền phong, phát triển mạnh mẽ ở Việt Nam, Lào và Campuchia.

Mùa xuân năm 1945, trước thế tiến công như vũ bão của Hồng quân Liên Xô và quân đội của các nước đồng minh khác, phát xít Đức đầu hàng. Tiếp đó, không bao lâu, đến tháng 8 năm 1945 thì phát xít Nhật đầu hàng. Với sự sụp đổ của Nhật Bản, thời cơ lớn đã đến với nhân dân ba nước Đông Dương. Trong khi Tổng khởi nghĩa tháng Tám giành được thắng lợi lịch sử ở Việt Nam, thì đảng bộ Lào trước cơ hội ngàn năm có một, đã lãnh đạo nhân dân Lào đứng lên khởi nghĩa. Nhân dân Viêng Chăn nổi dậy cướp chính quyền (tháng 8 năm 1945). Chính phủ đầu tiên của nước Lào độc lập ra mắt nhân dân trong niềm hân hoan của cả dân tộc (12-10-1945).

Những thắng lợi trên chỉ là những bước đầu trên con đường giành lại độc lập tự do cho đất nước Lào. Ngay sau đó, thực dân Pháp quay trở lại Đông Dương, với mục đích khôi phục quyền thống trị lỗi thời của chúng.

Cuộc kháng chiến chống Pháp của nhân dân Lào bắt đầu từ cuối năm 1945, trong điều kiện so sánh lực lượng rất không thuận lợi cho cách mạng Lào. Một bên là quân đội viễn chinh Pháp được trang bị «đến tận răng», một bên là lực lượng vũ trang cách mạng giàu tinh thần yêu nước, nhưng lại thiếu vũ khí trang bị và chưa hề trải qua chiến đấu. Mặc dầu vậy, quân dân Lào đã nhất tề đứng lên chiến đấu, sẵn sàng xả thân để cản bước tiến quân thù. Sau khi Pháp đánh chiếm phần lớn lãnh thổ Lào và dựng lên chính phủ bù nhìn, cuộc đấu tranh vũ trang của nhân dân Lào vẫn tiếp tục phát triển. Thực hiện đường lối «kháng chiến lâu dài, toàn dân và toàn diện» của Đảng, những người cộng sản Lào

(2) (3) (4) Lịch sử Đảng Cộng sản Việt Nam Sđd. «Luận cương chính trị của Đảng Cộng sản Đông Dương», tr. 39 — 40.

(5) Lịch sử Đảng Cộng sản Việt Nam. Sách đã dẫn, T. I, tr. 310.

(6) Lịch sử Đảng Cộng sản Việt Nam. Sđd, T. I, tr 334.

(7) Lịch sử Đảng Cộng sản Việt Nam. Sđd, T. I, tr. 353.

(8) Lịch sử Đảng Cộng sản Việt Nam, Sđd, T. I, tr. 345 — 346.

đã gây dựng cơ sở chính trị trong nông thôn, tổ chức các đoàn thể quần chúng, và khi có điều kiện thì xây dựng căn cứ cách mạng, thành lập lực lượng vũ trang. Ngày 20-11-1949, đội Látxavông, tiền thân của quân giải phóng Pathét Lào, chính thức thành lập.

Tháng 8-1950, Đại hội Quốc dân kháng chiến của Lào được triệu tập, quyết định thành lập Mặt trận Neo Lào Ítxala và bầu ra Chính phủ Lào kháng chiến. Từ đó trở đi, cuộc đấu tranh vũ trang chống thực dân Pháp được triển khai mạnh mẽ khắp cả nước.

Năm 1951 Đảng Cộng sản Đông Dương họp Đại hội lần thứ II, đánh giá tình hình kháng chiến mọi mặt và triển vọng của cách mạng ba nước Đông Dương. Đại hội quyết định thành lập ba Đảng độc lập của ba nước Việt Nam, Lào, Campuchia. Mỗi Đảng trực tiếp gánh vác sứ mạng lãnh đạo sự nghiệp giải phóng dân tộc và giải phóng nhân dân lao động nước mình. Đồng thời, ba Đảng vẫn đoàn kết ủng hộ giúp đỡ lẫn nhau trên tinh thần quốc tế vô sản, kế tiếp truyền thống tốt đẹp của Đảng Cộng sản Đông Dương.

Đông-xuân 1953 – 1954, quân đội nhân dân ba nước Đông Dương giành được thắng lợi giòn giã trên các chiến trường. Chiến thắng Điện Biên Phủ lịch sử (7-5-1954) buộc đế quốc Pháp phải ký kết Hiệp định Giơnevơ về Đông Dương, công nhận độc lập chủ quyền, thống nhất và toàn vẹn lãnh thổ của Việt Nam, Lào và Campuchia. Ở Lào, hai tỉnh Sầm Nưa và Phongxaly là khu vực tập kết của lực lượng Pathét Lào. Cuộc kháng chiến chống Pháp của nhân dân ba nước Đông Dương đã giành được thắng lợi vĩ đại, chấm dứt ách thống trị của đế quốc Pháp trên bán đảo Đông Dương, góp phần đẩy tới sự tan rã của chủ nghĩa thực dân cũ trên phạm vi toàn thế giới.

Tháng 3 năm 1955, Đảng Nhân dân Lào, ngày nay là Đảng Nhân dân Cách mạng Lào, được thành lập, đánh dấu một bước ngoặt lịch sử trong sự nghiệp đấu tranh cách mạng ở Lào. Đảng mang trong mình truyền thống tốt đẹp của Đảng Cộng sản Đông Dương và đã tích lũy được biết bao kinh nghiệm quý báu từ những năm 30. Vừa mới ra đời, Đảng đã đứng trước một sự thử thách quyết liệt chưa từng có, đó là sự can thiệp và xâm lược ngày càng tăng của Mỹ, tên đế quốc có tiềm lực mạnh nhất trong thế giới tư bản sau chiến tranh. Chính trong những điều kiện như vậy, bất chấp muôn vàn khó khăn gian nguy, Đảng đã lãnh đạo nhân dân tiến hành kháng chiến chống Mỹ, hoàn thành cuộc cách mạng dân tộc dân chủ nhân dân, đưa cả nước tiến lên chủ nghĩa xã hội.

Thực tiễn sinh động và phong phú của cuộc đấu tranh cách mạng ở Lào trong suốt nửa thế kỷ qua chứng tỏ rằng: Trong điều kiện quốc tế ngày nay, khi cách mạng tháng Mười Nga đã mở ra kỷ nguyên mới trong lịch sử của loài người, thì phong trào yêu nước chân chính ở một nước còn lạc hậu về kinh tế và xã hội, nếu được sự giúp đỡ hết lòng của giai cấp công nhân các nước anh em, hoàn toàn có khả năng tiếp thu của chủ nghĩa Mác–Lênin, phát triển thành phong trào cách mạng vô sản và đưa đến sự ra đời của Đảng của giai cấp công nhân.

II – Về những quan điểm cơ bản của cuộc cách mạng dân tộc dân chủ nhân dân ở Lào

Ngày nay, nhìn lại toàn bộ quá trình cách mạng ở Lào, chúng ta thấy rằng cuộc cách mạng dân tộc dân chủ nhân dân ở Lào trong thời kỳ đầu đã được tiến hành dưới sự lãnh đạo của Đảng Cộng sản Đông Dương, về sau là của Đảng Nhân dân Cách mạng Lào.

Trong giai đoạn đấu tranh chống chủ nghĩa thực dân cũ của đế quốc Pháp và tiếp đó là giai đoạn đấu tranh chống chủ nghĩa thực dân mới của đế quốc Mỹ, Đảng đã luôn luôn đứng trên quan điểm của giai cấp công nhân, của chủ nghĩa Mác–Lênin mà phân tích các vấn đề cơ bản của cách mạng, trên cơ sở đó đã đề ra đường lối cách mạng và phương pháp cách mạng đúng đắn, đưa sự nghiệp đấu tranh chính nghĩa của nhân dân Lào đến thắng lợi hoàn toàn.

1. Về mâu thuẫn cơ bản của xã hội Lào, tính chất và nhiệm vụ của cách mạng dân tộc dân chủ nhân dân ở Lào.

Một vấn đề cơ bản có ý nghĩa quyết định là Đảng đã xuất phát từ sự phân tích tình hình kinh tế xã hội mà xác định đối tượng, tính chất và nhiệm vụ của cách mạng.

Từ khi nước Lào trở thành thuộc địa của Pháp, thì tình hình kinh tế xã hội đã có những biến đổi về chất. Xã hội Lào chứa đựng hai mâu thuẫn cơ bản: mâu thuẫn giữa dân tộc Lào với chủ nghĩa đế quốc Pháp và Mỹ; mâu thuẫn giữa nhân dân lao động Lào với giai cấp phong kiến, tầng lớp tư sản mại bản và bọn quan liêu quân phiệt cấu kết với chủ nghĩa đế quốc.

Căn cứ vào sự phân tích các mâu thuẫn như trên, những người cộng sản Lào xác định đối tượng của cách mạng Lào trong giai đoạn đầu là chủ nghĩa đế quốc Pháp và các thế lực phong kiến phản động tay sai; trong giai đoạn thứ hai, là chủ nghĩa đế quốc Mỹ và bè lũ tay sai, bao gồm bọn phong kiến bán nước, tầng lớp tư sản mại bản và bọn quan liêu quân phiệt.

Tính chất của cách mạng Lào là cách mạng dân tộc dân chủ nhân dân, do giai cấp công nhân lãnh đạo.

Nhiệm vụ của cách mạng là đoàn kết nhân dân các dân tộc dưới sự lãnh đạo của giai cấp công nhân, đánh đổ kẻ thù chung là chủ nghĩa đế quốc và tay sai, xây dựng một nước Lào độc lập, thống nhất, hòa bình, trung lập và phồn vinh, mở đường cho cách mạng tiến thẳng lên giai đoạn xã hội chủ nghĩa, bỏ qua giai đoạn phát triển tư bản chủ nghĩa.

Đường lối chiến lược ấy thể hiện con đường phát triển của cách mạng từ chủ nghĩa yêu nước tiến lên chủ nghĩa xã hội, sự kết hợp giữa hai ngọn cờ: độc lập dân tộc và chủ nghĩa xã hội. Nó thể hiện tinh thần triệt để cách mạng của giai cấp công nhân, sự vận dụng đúng đắn và sáng tạo chủ nghĩa Mác—Lênin vào thực tiễn cụ thể của cách mạng Lào.

Điều cần nêu rõ ở đây là tính chất kiên định và triệt để cách mạng của những người cộng sản Lào trên các vấn đề có tầm quan trọng quyết định như trên.

Từ 1945 đến 1954 là giai đoạn đế quốc Pháp trở lại gây chiến mưu đồ khôi phục lại quyền thống trị của chúng ở ba nước Đông Dương. Trước phong trào đấu tranh đòi độc lập tự do của nhân dân Lào, bọn thực dân Pháp đã đưa ra chiêu bài độc lập giả hiệu, đặt Vương quốc Lào dưới cái gọi là « quyền uy tối thượng của nhà vua », nói đến cái gọi là « chủ quyền nội trị đầy đủ » của nhà nước Lào, tổ chức ra Quốc hội, thảo ra Hiến pháp v.v.. Trước chính sách thâm độc của kẻ thù, những người cộng sản Lào, không mảy may bị dao động, trước sau vẫn giữ lập trường kiên định của mình. Đảng đã chỉ rõ bản chất xâm lược và phản động của chủ nghĩa đế quốc Pháp và các thế lực tay sai, tiếp tục động viên và tổ chức nhân dân cả nước đẩy mạnh cuộc kháng chiến cho đến thắng lợi.

Trong những năm đế quốc Mỹ xâm lược, thì những thủ đoạn thực dân kiểu mới của Mỹ lại càng tinh vi và nguy hiểm hơn. Công cụ xâm lược chủ yếu của Mỹ là viện trợ quân sự và dân sự, không cần có cao ủy, cũng không cần quân đội viễn chinh. Trong khi Nichxon thực hiện chiến lược Việt Nam hóa chiến tranh ở miền Nam Việt Nam, thì ở Lào đế quốc Mỹ lại ra sức tô son vẽ phấn cho chính quyền thân Mỹ, tăng cường cái gọi là « quân đội quốc gia Lào ». Chúng đã trút viện trợ kinh tế vào Lào để tạo ra một tình trạng phồn vinh giả tạo và tranh thủ các tầng lớp nhân dân. Đứng trước tình hình ấy, Đảng Nhân dân Cách mạng đã xác định rõ kẻ thù; trong công tác tuyên truyền và giác ngộ quần chúng, đã bóc trần thực chất phản động và tàn bạo của chính sách nô dịch thực dân kiểu mới của Mỹ. Dù trong bất kỳ tình huống hiểm nghèo nào, Đảng và mặt trận luôn luôn giữ vững và phát huy tinh thần cách mạng của nhân dân, nhờ đó đã giành được thắng lợi lịch sử, đánh bại đế quốc Mỹ xâm lược và các thế lực tay sai của chúng.

Tính chất cách mạng triệt để của Đảng, trong suốt hai cuộc kháng chiến, được thể hiện ở chỗ Đảng đã luôn luôn kết hợp nhiệm vụ phản đế với nhiệm vụ phản phong. Đảng đã lãnh đạo toàn dân chiến đấu kiên quyết và bền bỉ, đánh đổ hai đế quốc to là Pháp và Mỹ, giải phóng đất nước, thực hiện được mục tiêu độc lập dân tộc, đồng thời tiến hành từng bước cải cách dân chủ, cuối cùng đánh đổ toàn bộ giai cấp phong kiến, thực hiện mục tiêu dân chủ, hoàn thành trọn vẹn các mục tiêu của cách mạng dân tộc dân chủ nhân dân.

2. Bố trí lực lượng cách mạng. Vấn đề Mặt trận.

Việc bố trí lực lượng cách mạng có tầm quan trọng chiến lược trong suốt cả quá trình tổ chức thực hiện các nhiệm vụ của cách mạng.

Trong quá trình lãnh đạo cách mạng, những người cộng sản Lào đã phân tích chính xác tình hình xã hội Lào, nắm vững thái độ chính trị của các giai cấp và các tầng lớp xã hội. Từ đó, Đảng đã bố trí đúng đắn các lực lượng cách mạng trong xã hội ở Lào. Giai cấp nông dân, thuộc nhiều bộ tộc, là giai cấp chiếm tuyệt đại đa số trong nhân dân, là giai cấp bị thực dân và phong kiến áp bức bóc lột cực kỳ nặng nề. Trong hơn nửa thế kỷ dưới ách thống trị của đế quốc câu kết với phong kiến, nông dân lao động Lào đã bao lần nổi dậy chống Pháp để giành quyền sống tự do và có lúc đã giành lại được nhiều vùng rộng lớn. Giai cấp công nhân Lào, mặc dầu mới hình thành trong thời kỳ chiến tranh thế giới thứ hai, là giai cấp bị áp bức bóc lột nhất và có tinh thần cách mạng triệt để nhất. Xuất phát từ thực tiễn xã hội nói trên, Đảng khẳng định giai cấp công nhân là giai cấp lãnh đạo cách mạng; giai cấp

công nhân cùng với giai cấp nông dân là đội quân chủ lực của cách mạng. Muốn giành thắng lợi, nhất thiết phải xây dựng liên minh công nông vững chắc. Trong mọi tình huống, kể cả những lúc lực lượng phản cách mạng ở vào thế mạnh, lực lượng cách mạng gần như bị áp đảo, Đảng không hề đi chệch khỏi nguyên tắc sống còn ấy.

Về thái độ của giai cấp phong kiến, tư sản mại bản, và các tầng lớp trung gian ở thành thị, Đảng Lào đã có một cách nhìn hết sức đúng đắn và nhạy bén. Giai cấp phong kiến, bao gồm cả các tộc trưởng các bộ tộc, là thế lực phản cách mạng, cam tâm làm tay sai cho đế quốc, trừ một bộ phận nhỏ trong hàng ngũ quan lại và tộc trưởng còn có ít nhiều tinh thần yêu nước. Tầng lớp tư sản mại bản Lào tuy yếu kém nhưng có điều kiện phát triển trong thời kỳ Mỹ xâm lược, là một lực lượng phản động, đi hẳn với đế quốc, phản lại Tổ quốc và nhân dân. Tư sản dân tộc có thể nói là rất nhỏ bé, là một thành phần không đáng kể. Trong khi đó, các tầng lớp trung gian ở Lào, bao gồm tiểu tư sản, dân nghèo thành thị là một lực lượng có tinh thần yêu nước, yêu hòa bình, chán ghét chế độ nô dịch thực dân cũ và mới; qua thực tiễn đấu tranh, lực lượng trung gian đã tỏ rõ là đồng minh đáng tin cậy của cách mạng.

Những người cộng sản Lào luôn luôn chú trọng đến một đặc điểm nổi bật nữa là: Nước Lào là nước có rất nhiều bộ tộc, trình độ phát triển không đồng đều, nhưng nói chung đều có tinh thần yêu nước, ý chí quật cường.

Trong quá trình cách mạng dân tộc dân chủ, Đảng Lào đã chú trọng tập hợp mọi giai cấp và tầng lớp yêu nước thuộc mọi bộ tộc, đoàn kết mọi lực lượng có thể đoàn kết, tranh thủ và phân hóa mọi lực lượng có thể tranh thủ và phân hóa, nhằm cô lập cao độ kẻ thù chủ yếu của cách mạng. Đây là một chủ trương quán xuyến toàn bộ hoạt động thực tiễn của Đảng Lào.

Đảng đã thành lập Mặt trận dân tộc thống nhất rộng rãi và vững chắc, trên cơ sở công nông liên minh, dưới sự lãnh đạo của giai cấp công nhân. Trải qua các diễn biến của cách mạng, Mặt trận thống nhất, dưới sự lãnh đạo của Đảng, đã phát huy tác dụng lớn lao của mình trong cuộc đấu tranh giành độc lập chủ quyền cho đất nước.

Năm 1950, Mặt trận Neo Lào Itxala ra tuyên ngôn 12 điểm kêu gọi nhân dân Lào, không phân biệt dân tộc, tôn giáo, đảng phái, cùng nhau đoàn kết kháng chiến, đánh bại bọn thực dân Pháp và bọn Lào gian, giành độc lập, thống nhất, phú cường cho đất nước, xây dựng đời sống ấm no hạnh phúc cho nhân dân.

Năm 1956, lúc Mỹ bắt đầu can thiệp vào Đông Dương và Lào, Mặt trận Neo Lào Hắc-xạt nêu rõ nhiệm vụ chủ yếu là lãnh đạo nhân dân các bộ tộc xây dựng một nước Lào hòa bình, trung lập, độc lập và phồn vinh, thực hiện hòa hợp dân tộc và thống nhất quốc gia. Cương lĩnh ấy đã có tác dụng to lớn thúc đẩy sự nghiệp tập hợp các giai cấp, các bộ tộc trong một mặt trận rộng rãi, chuẩn bị tốt cho cuộc đấu tranh chính trị và đấu tranh quân sự trong giai đoạn chống chủ nghĩa đế quốc Mỹ và bè lũ tay sai. Nhìn lại hoạt động của Mặt trận Lào yêu nước, chúng ta thấy một trong những thành công lớn của Mặt trận là đã tập hợp và đoàn kết nhân dân các bộ tộc Lào trên cơ sở bình đẳng và tôn trọng lẫn nhau. Chính sách dân tộc đúng đắn ấy đã động viên và giác ngộ nhân dân các bộ tộc, phát huy sức mạnh chiến đấu của họ và nhờ vậy đã làm thất bại âm mưu thâm độc «chia để trị» của đế quốc Pháp cũng như của đế quốc Mỹ.

Dưới sự lãnh đạo của Đảng, Mặt trận Neo Lào Hắcxạt đã phát triển ngày càng rộng rãi, bao gồm tuyệt đại đa số nhân dân các bộ tộc, từ rừng núi đến đồng bằng, từ nông thôn đến thành thị. Ngày nay, trong giai đoạn quá độ tiến lên chủ nghĩa xã hội, Mặt trận thống nhất vẫn có vai trò quan trọng. Mặc dầu thành phần rộng rãi của nó. Mặt trận vẫn luôn luôn đi theo đường lối của Đảng, một mực đoàn kết tiến lên. Điều đó chứng tỏ sự lãnh đạo kiên định của Đảng Nhân dân Cách mạng Lào, đồng thời chứng tỏ tinh thần yêu nước, yêu chủ nghĩa xã hội của nhân dân Lào.

3. Quan điểm bạo lực cách mạng. Vấn đề chính quyền, lực lượng vũ trang và căn cứ địa cách mạng.

Trong suốt quá trình cách mạng dân tộc dân chủ, phải đương đầu với những thế lực đế quốc hung hãn, sẵn sàng dùng bạo lực phản cách mạng để thanh toán lực lượng cách mạng, những người cộng sản Lào luôn luôn nắm chắc tư tưởng bạo lực cách mạng. Theo quan điểm của Đảng, bạo lực cách mạng luôn luôn bao gồm hai lực lượng của quần chúng: lực lượng chính trị và lực lượng vũ trang; hai hình thức đấu tranh cơ bản: đấu tranh chính trị và đấu tranh vũ trang. Trong mọi tình huống, Đảng đã hết sức chăm lo xây dựng, bảo vệ và phát triển lực lượng chính trị và vũ trang của quần chúng, kết hợp đúng

đấu tranh chính trị với đấu tranh vũ trang, coi đó là nhân tố hàng đầu quyết định thành bại của cách mạng.

Từ những năm 30, trong bước đầu gây dựng cơ sở cách mạng những người cộng sản Lào đã rất chú trọng tổ chức ra các đội tự vệ, mầm mống của Hồng quân công nông, coi đó là điều kiện thiết yếu để chuẩn bị tiến lên khởi nghĩa vũ trang.

Trong những năm chiến tranh thế giới lần thứ hai, trên bán đảo Đông Dương, đã dấy lên một cao trào đấu tranh giải phóng dân tộc mạnh mẽ. Xứ ủy Ai Lao đề ra chủ trương mở rộng và củng cố các tổ chức quần chúng yêu nước, đặc biệt là trong những ngày khởi nghĩa tháng Tám.

Khi quân đội viễn chinh Pháp trở lại xâm lược Lào, thì các cơ sở cách mạng không những không bị thu hẹp, mà vẫn được giữ vững và phát triển. Các đội vũ trang ra đời, làm công tác vận động quần chúng, xây dựng những căn cứ du kích đầu tiên. Đi đôi với sự trưởng thành vượt bậc của các tổ chức quần chúng và các lực lượng vũ trang cách mạng, các căn cứ địa cách mạng đã được mở rộng ở Thượng Lào, Trung Lào, Hạ Lào, trước tiên là ở các miền rừng núi rồi đến một số địa phương ở đồng bằng. Khu giải phóng Sầm Nưa trở thành căn cứ địa chính của cả nước.

Những năm đấu tranh quyết liệt chống đế quốc Mỹ xâm lược cũng là những năm phát triển không ngừng, khi tuần tự, khi nhảy vọt, của các lực lượng vũ trang cách mạng. Các lực lượng vũ trang ấy với ba thứ quân — dân quân tự vệ, bộ đội địa phương và quân chủ lực đã lớn lên nhanh chóng, cả về số lượng lẫn khả năng chiến đấu. Quân Giải phóng Lào đã phối hợp đắc lực với bộ đội tình nguyện Việt Nam đánh bại các cuộc tiến công của địch. Khu căn cứ ngày càng mở rộng, có lúc đã bao gồm hai phần ba lãnh thổ nước Lào. Dưới sự lãnh đạo của Đảng, chính quyền cách mạng đã động viên nhân dân đứng lên kháng chiến, đồng thời từng bước thi hành cải cách dân chủ, xây dựng bản làng. Trong thời gian ấy, Đảng đã coi trọng việc gây cơ sở chính trị ở các đô thị và vùng nông thôn còn dưới quyền kiểm soát của chính phủ Viêng Chăn, lãnh đạo nhân dân tiến hành đấu tranh chính trị với những hình thức thích hợp.

Chính các lực lượng chính trị và vũ trang cách mạng đã được tôi luyện trong quá trình cuộc kháng chiến chống Mỹ đã trở thành lực lượng nòng cốt của cuộc tổng tiến công và nổi dậy năm 1975.

Điều đáng nhấn mạnh là trong suốt cuộc đấu tranh cách mạng lâu dài, những người cộng sản lúc nào cũng quan tâm giác ngộ và tổ chức nhân dân các dân tộc, coi lực lượng chính trị của quần chúng là chỗ dựa vững chắc nhất của toàn bộ lực lượng cách mạng. Họ luôn luôn nắm vững những nguyên tắc của Đảng trong khi xây dựng lực lượng vũ trang cũng như trong khi xây dựng chính quyền cách mạng — một lực lượng vũ trang của nhân dân, một chính quyền vì dân và do dân, đặt dưới sự lãnh đạo của Đảng.

4. Sự chỉ đạo chiến lược và sách lược qua các thời kỳ

Đường lối cách mạng là kim chỉ nam cho hành động, nhưng không phải có đường lối đúng đắn là đã bảo đảm thắng lợi. Đi vào thực tiễn sinh động của cách mạng, muốn giành được thắng lợi từng bước, tiến đến thắng lợi hoàn toàn, thì sự chỉ đạo chiến lược và sách lược có thể nói là có tầm quan trọng quyết định. Về mặt này, Đảng Nhân dân Cách mạng Lào đã biết kết hợp «tính nguyên tắc về chiến lược, tính mềm dẻo và linh hoạt về sách lược, tính đa dạng và phong phú về phương pháp cách mạng».

Một thí dụ điển hình trong chỉ đạo chiến lược và sách lược của Đảng Lào là sự kết hợp của hình thức đấu tranh một cách khôn khéo và linh hoạt, đấu tranh chính trị với đấu tranh quân sự và đấu tranh ngoại giao, chiến đấu trên mặt trận với đàm phán trên bàn thương lượng.

Trong kháng chiến chống Pháp, đấu tranh quân sự là hình thức đấu tranh chủ yếu; cuộc đấu tranh ấy đã kết thúc với thắng lợi của Hội nghị Giơnevơ. Cuộc kháng chiến chống chủ nghĩa thực dân mới của Mỹ đã được đánh dấu bằng ba lần đánh, ba lần đàm, ba lần thành lập chính phủ liên hiệp.

Sau 1954, Mặt trận yêu nước Lào đã kết hợp cuộc chiến đấu để bảo vệ hai tỉnh Sầm Nưa và Phong Xaly với đấu tranh chính trị, đề ra khẩu hiệu hòa bình, trung lập, hòa hợp dân tộc. Đối phương đã phải ngồi vào bàn thương lượng. Kết quả là Chính phủ liên hiệp dân tộc lần thứ nhất đã thành lập vào năm 1957 với sự tham gia của Pathét Lào. Trong lúc thế địch đang mạnh, Pathét Lào đã bảo vệ được thực lực và phát triển được ảnh hưởng chính trị to lớn của mình, làm thất bại âm mưu của Mỹ định dùng nội chiến để tiêu diệt lực lượng cách mạng.

Năm 1959, chính quyền Viêng Chăn phá hoại chính phủ Liên hiệp. Đảng nhận rõ khả năng hòa bình phát triển cách mạng không còn nữa và quyết định chuyển sang đấu tranh vũ trang. Kế đó, Đảng đẩy mạnh đấu tranh quân

sự và đấu tranh chính trị trong cả nước, thực hiện liên minh chiến đấu với lực lượng trung lập yêu nước. Nhờ chiến lược và sách lược đúng đắn, Đảng Lào đã giành được thắng lợi, buộc đế quốc Mỹ và chính quyền thân Mỹ phải ký kết Hiệp định Giơnevơ về Lào năm 1962. Chính phủ Liên hiệp dân tộc lần thứ hai được thành lập, trong đó Mặt trận Lào yêu nước có một vị trí quan trọng hơn trước.

Giai đoạn 1964 — 1973 là giai đoạn đế quốc Mỹ tăng cường chiến tranh đặc biệt ở Lào. Cuộc đấu tranh cách mạng bước vào giai đoạn quyết liệt nhất. Được sự ủng hộ của toàn dân, Đảng nêu cao quyết tâm chiến lược đánh thắng chủ nghĩa thực dân mới và bọn tay sai. Sát cánh với bộ đội tình nguyện Việt Nam, quân và dân Lào đánh thắng địch cả về quân sự lẫn chính trị. Chính quyền thân Mỹ buộc phải trở lại bàn thương lượng. Hiệp định Viêng Chăn 1973 được ký kết. Chính phủ Liên hiệp dân tộc lần thứ ba và Hội đồng quốc gia chính trị Liên hiệp thành lập với thành phần ngang nhau giữa hai phái. Thắng lợi to lớn này báo hiệu sự phát triển vượt bậc của lực lượng cách mạng và sự thất bại hoàn toàn của đế quốc Mỹ và chính quyền tay sai.

Vấn đề đáng nói ở đây là mỗi lần ký kết Hiệp định với đối phương là một lần cách mạng giành được điều kiện thuận lợi mới. Mỗi hàn thành lập Chính phủ Liên hiệp là một cơ hội mới để Mặt trận yêu nước phát huy ảnh hưởng của mình, đồng thời phát triển lực lượng mọi mặt để chuẩn bị cho cuộc chiến đấu mới.

Thắng lợi lịch sử trọn vẹn của cách mạng Lào năm 1975 là sự thành công lớn của Đảng, xét về mặt chỉ đạo chiến lược và vận dụng sách lược. Người ta đã nói nhiều về sự chuyển hướng mau lẹ và táo bạo của Đảng lúc ấy đã nắm thời cơ ngàn năm có một và bằng ba đòn chiến lược đã phát động cuộc tổng tiến công và nổi dậy từ nông thôn đến thành thị, ở khắp cả nước. Thắng lợi lịch sử ấy đã có được, trước hết là do Đảng đã có quyết tâm hiến lược cao đánh bại chủ nghĩa thực dân mới và tay sai — và đã chuẩn bị đầy đủ lực lượng chính trị và quân sự để khi thời cơ đến là sẵn sàng giành chủ động, lãnh đạo quân dân đứng lên giành thắng lợi hoàn toàn.

5. Chính sách liên minh chiến đấu trên cơ sở chủ nghĩa quốc tế vô sản chân chính.

Trong suốt ba mươi năm đấu tranh cách mạng chống hai đế quốc to, những người cộng sản Lào đã thực hiện chính sách liên minh chiến đấu với nhân dân Việt Nam và nhân dân Campuchia anh em.

Dù đế quốc Pháp, phát xít Nhật hay đế quốc Mỹ, kẻ thù chung của ba dân tộc luôn luôn coi bán đảo Đông Dương là một chiến trường. Vì vậy mà mối quan hệ đoàn kết chiến đấu giữa ba dân tộc là một tất yếu lịch sử, và những người Cộng sản Lào, Việt Nam và Khơme đã luôn luôn coi mối quan hệ đặc biệt ấy là một trong những quy luật cơ bản của sự nghiệp cách mạng của ba nước Đông Dương một trong những nhân tố quyết định thắng lợi của sự nghiệp cao cả ấy.

Trong cả hai cuộc kháng chiến, quân giải phóng Lào và quân tình nguyện Việt Nam đã luôn luôn kề vai sát cánh, cùng nhau chiến đấu chống kẻ thù chung. Nhân dân Lào về phần mình cũng đã triệt để ủng hộ nhân dân Việt Nam. Một biểu hiện sinh động của tình nghĩa chiến đấu anh em ấy là nhân dân các bộ tộc ở Trung Lào và Hạ Lào đã hết lòng giúp đỡ quân đội Việt Nam xây dựng «con đường mòn Hồ Chí Minh» dưới mưa bom bão đạn của địch.

Những người cộng sản Lào cùng với những người cộng sản Việt Nam và Khơme đã coi sự nghiệp đấu tranh cách mạng của mình là một bộ phận của cuộc đấu tranh cách mạng của nhân dân thế giới. Đảng Nhân dân Cách mạng Lào luôn luôn giữ vững và phát triển tình đoàn kết chiến đấu và tình hữu nghị anh em với nhân dân Liên Xô, với Đảng của Lênin vĩ đại, với nhân dân các nước xã hội chủ nghĩa khác, với các lực lượng cách mạng và tiến bộ trên thế giới. Do thấm nhuần tư tưởng quốc tế vô sản chân chính, Đảng Lào đã biết kết hợp đúng đắn lợi ích dân tộc với lợi ích của phong trào cách mạng thế giới, từ đó đã phát huy được sức mạnh của dân tộc kết hợp với sức mạnh to lớn của thời đại.

III — Đường lối của Đảng trong giai đoạn cách mạng mới

1. Giai đoạn cách mạng mới, hai nhiệm vụ chiến lược.

Với sự ra đời của nước Cộng hòa Dân chủ Nhân dân Lào, vào tháng 12 năm 1975, giai cấp công nhân và nhân dân các bộ tộc Lào đã bước vào kỷ nguyên mới, kỷ nguyên độc lập, thống nhất và chủ nghĩa xã hội.

Thế là sau gần hai thế kỷ đấu tranh chống chính sách xâm lược và ách thống trị của các thế lực phong kiến nước ngoài và của chủ nghĩa đế quốc quốc tế, đặc biệt là sau 30 năm kháng chiến oanh liệt chống đế quốc Pháp và đế quốc Mỹ, nhân dân lao động Lào đã thực sự làm chủ vận mệnh của mình. Ước mơ ngàn

đời của nhân dân xây dựng một nước Lào độc lập, thống nhất, vững bước tiến lên chủ nghĩa xã hội ngày nay đã biến thành hiện thực.

Như trên đã nói, Nghị quyết Hội nghị Trung ương lần thứ IV của Đảng Nhân dân Cách mạng Lào đã nhận định: cách mạng dân tộc dân chủ nhân dân đã hoàn thành triệt để và trọn vẹn, cách mạng Lào đã bước sang giai đoạn cách mạng xã hội chủ nghĩa, bỏ qua giai đoạn phát triển tư bản chủ nghĩa.

Sau những năm chiến đấu lâu dài vì độc lập và thống nhất, nguyện vọng sâu xa và chính đáng của nhân dân Lào là được sống yên vui trong hòa bình, xây dựng cuộc sống mới, văn minh, ấm no và hạnh phúc.

Thế nhưng đế quốc Mỹ và bọn phản động quốc tế tay sai sau khi bị thất bại nhục nhã đã tìm trăm phương ngàn kế hà hơi tiếp sức cho bọn tàn quân của «lực lượng đặc biệt» và của lực lượng vũ trang ngụy cũ, gây ra tình trạng mất ổn định, hòng gây ra các vụ bạo loạn lớn. Quân giải phóng Lào đã cùng với nhân dân các bộ tộc đề cao cảnh giác, chiến đấu dũng cảm, làm đập tan mưu đồ của chúng.

Trong lúc đó, tập đoàn phản động trong giới cầm quyền Bắc Kinh đã hoàn toàn bộc lộ bản chất phản bội của họ, theo đuổi một chính sách thù địch có hệ thống với nhân dân Lào. Khi bọn Pôn Pốt – Iêng Xary còn nắm quyền ở Campuchia, họ đã từng điều động lực lượng quân sự, đe dọa nền an ninh của Lào, nuôi dưỡng âm mưu sử dụng lãnh thổ của Lào để tiến xuống Campuchia. Làm như vậy, bọn bành trướng Bắc Kinh nuôi hy vọng sẽ cô lập được Việt Nam, buộc Việt Nam phải khuất phục, và bọn chúng sẽ đạt được mục đích thôn tính ba nước Đông Dương, tiếp đó bành trướng xuống Đông Nam châu Á.

Đỉnh cao của âm mưu xấu xa ấy là cuộc chiến tranh xâm lược chống nước Cộng hòa Xã hội Chủ nghĩa Việt Nam từ hai phía vào cuối năm 1978 và đầu năm 1979. Cũng trong thời gian ấy, Bắc Kinh tăng cường áp lực quân sự đối với Lào. Chúng đã chuốc lấy thất bại sâu cay như mọi người đều biết. Các lực lượng cách mạng Campuchia phối hợp với các lực lượng vũ trang Việt Nam anh em, nổi dậy tấn công, đập tan bè lũ diệt chủng Pôn Pốt – Iêng Xary; nước Cộng hòa Nhân dân Campuchia ra đời. Ở Việt Nam, bọn bành trướng phương bắc đã bị quân và dân Việt Nam dạy cho một bài học đích đáng.

Dưới sự lãnh đạo của Đảng, nhân dân Lào đã triệt để ủng hộ cuộc chiến đấu tự vệ của nhân dân Việt Nam, và nhiệt liệt chào mừng thắng lợi to lớn của cách mạng Campuchia. Một cục diện mới xuất hiện: nhân dân ba nước Đông Dương, sát cánh bên nhau, cùng nhau tiến lên trên con đường xây dựng chủ nghĩa xã hội.

Trước thắng lợi vĩ đại của cách mạng trên bán đảo Đông Dương, bọn bành trướng bá quyền Bắc Kinh phản ứng một cách điên cuồng. Câu kết với đế quốc Mỹ và các thế lực phản động quốc tế khác trong khu vực, họ vẫn tiếp tục mưu đồ đen tối, trang bị vũ khí và huấn luyện cho bọn Lào phản động lưu vong, bao vây Lào về cả hai mặt chính trị và kinh tế, tiếp tục phá hoại công cuộc xây dựng cuộc sống mới của nhân dân Lào.

Giữ vững lập trường kiên định trên vấn đề nhận rõ bạn thù, Đảng Lào đã chỉ rõ cho toàn quân và toàn dân rằng ngày nay, chủ nghĩa bành trướng bá quyền nước lớn Bắc Kinh câu kết với đế quốc Mỹ đã trở thành kẻ thù trực tiếp và nguy hiểm của cách mạng Lào.

Đảng đề ra hai nhiệm vụ chiến lược của cách mạng trong giai đoạn mới: nhiệm vụ bảo vệ Tổ quốc và nhiệm vụ xây dựng chủ nghĩa xã hội. Hai nhiệm vụ đều có tầm quan trọng lớn, nhưng nhiệm vụ xây dựng chủ nghĩa xã hội phát triển kinh tế và văn hóa là nhiệm vụ có ý nghĩa quyết định nhất. Bởi vì xây dựng đất nước chính là mục tiêu của cách mạng, đồng thời là cơ sở vững chắc để bảo vệ tổ quốc. Trong bối cảnh lịch sử hiện nay, hai nhiệm vụ gắn liền khăng khít với nhau. Trong công tác tuyên truyền giáo dục nhân dân, Đảng nêu bật tính chất gay go và phức tạp của cuộc đấu tranh ai thắng ai giữa hai con đường, xã hội chủ nghĩa và tư tưởng chủ nghĩa ở Lào.

2. Mục tiêu và phương hướng phát triển kinh tế và xã hội.

Bước vào kỷ nguyên mới, Đảng đã phân tích tình hình kinh tế và xã hội của Lào trong cục diện mới. Trên cơ sở đó, Đảng đề xuất một cách khoa học những mục tiêu, phương hướng phát triển kinh tế và xã hội trong *bước đi ban đầu của thời kỳ quá độ lên chủ nghĩa xã hội.*

Đặc điểm nổi bật nhất là giai cấp công nhân và nhân dân các bộ tộc đi lên chủ nghĩa xã hội từ một nền kinh tế văn hóa quá thấp, lại bị kẻ thù liên tiếp phá hoại. Chế độ mới là một chế độ ưu việt, được thiết lập trong một nước có tài nguyên đa dạng và dồi dào, khả năng chi viện quốc tế khá lớn. Nhưng, nền kinh tế còn quá chậm phát triển, trình độ văn hóa của nhân dân còn rất thấp. Nếu như ở Nga, theo nhận định của Lênin, lúc cách mạng mới thành công, mâu thuẫn lớn nhất là mâu thuẫn giữa chế độ chính trị tiến tiến với nền kinh tế lạc hậu, thì ở Lào, mâu

thuận ấy lại càng gay gắt bội phần. Do vậy, con đường tiến lên chủ nghĩa xã hội ở Lào nhất thiết phải trải qua nhiều bước quá độ, vừa phát huy những thế mạnh về chính trị, vừa từng bước khắc phục những yếu kém về kinh tế và xã hội, tiến dần lên sản xuất lớn xã hội chủ nghĩa.

Muốn vậy, Đảng chủ trương phải nắm vững nền chuyên chính vô sản và phát huy quyền làm chủ của nhân dân lao động. Nhân dân các bộ tộc Lào được thử thách trong quá trình cách mạng lâu dài, đã nêu cao tinh thần yêu nước và luôn luôn đoàn kết chiến đấu vì độc lập dân tộc và những quyền sống thiêng liêng của mình. Trong giai đoạn mới, cần phải nâng lên một bước mới trình độ giác ngộ của nhân dân, làm cho giai cấp công nhân và nhân dân lao động thấm nhuần lý tưởng xã hội chủ nghĩa, tăng cường đoàn kết hơn nữa trong lao động sản xuất, xóa bỏ chế độ người bóc lột người, xây dựng cuộc sống mới ấm no hạnh phúc. Chính đó là nội dung của tinh thần làm chủ tập thể xã hội chủ nghĩa, động lực to lớn để đưa xã hội tiến lên. Và điều kiện không thể thiếu được để phát huy quyền làm chủ tập thể của nhân dân là phải không ngừng củng cố hệ thống chuyên chính vô sản, tăng cường bộ máy của chính quyền, kiện toàn các tổ chức quần chúng, tăng cường lực lượng vũ trang cách mạng dưới sự lãnh đạo thống nhất của Đảng. Để làm tốt các nhiệm vụ nói trên, một yêu cầu hết sức bức thiết là phải từng bước nâng cao đời sống vật chất và tinh thần của các bộ tộc, tăng cường sự gắn bó giữa các bộ tộc trên cơ sở bình đẳng và tôn trọng lẫn nhau và trên cơ sở đó, làm cho các bộ tộc dần dần tiến lên một trình độ ngang nhau về mọi mặt.

Dựa vào nguyên lý cơ bản của chủ nghĩa Mác—Lênin và kinh nghiệm của Liên Xô, của các nước xã hội chủ nghĩa khác, Đảng đã khẳng định công nghiệp hóa là nhiệm vụ trung tâm trong cả thời kỳ quá độ, đồng thời đề xuất nhiệm vụ phải tiến hành cải tạo xã hội chủ nghĩa và xây dựng quan hệ sản xuất xã hội chủ nghĩa trong mọi lĩnh vực của nền kinh tế quốc dân.

Vấn đề là phải xuất phát từ những điều kiện cụ thể của con người, đất nước, tài nguyên thiên nhiên mà tìm ra con đường đi lên hợp lý nhất, những bước đi thích hợp nhất, những khâu chính cần tập trung giải quyết trong từng thời gian. Nước Lào hiện đang ở trong tình trạng nông nghiệp lạc hậu, nhưng mặt khác lại có những cánh đồng phì nhiêu, những vùng đồng cỏ rộng, có tiềm lực lớn về khoáng sản và thủy năng. Người dân lao động có tính cần cù nhưng trình độ kỹ thuật còn thô sơ. Trong hoàn cảnh như vậy, trong bước đi ban đầu, phải từ nông nghiệp và lâm nghiệp mà đi lên, phát triển trồng trọt, chăn nuôi, nghề rừng và các nghề tiểu công nghiệp và thủ công nghiệp, có thể mới giải quyết được vấn đề lương thực, thực phẩm và một số mặt hàng tiêu dùng cho nhân dân. Trong công nghiệp thì chú trọng qui mô nhỏ và vừa, từng bước mở mang công nghiệp khai thác (thiếc, muối, thạch cao v.v...), một số ngành công nghiệp nhẹ và một số cơ sở cơ khí.

Để phục vụ phát triển kinh tế trước mắt và chuẩn bị cho những bước phát triển sau này, phải hết sức coi trọng xây dựng cơ sở hạ tầng, nhất là ngành năng lượng và ngành giao thông vận tải.

Để cho đất nước thoát dần khỏi nền kinh tế tự cấp tự túc hiện nay, việc phát triển sản xuất có tầm quan trọng hàng đầu. Công tác cải tạo xã hội chủ nghĩa và xây dựng quan hệ sản xuất mới cần được tiến hành với hình thức thích hợp, với yêu cầu đưa nhân dân lao động tự nguyện đi vào con đường làm ăn tập thể đồng thời phát triển cho được lực lượng sản xuất, làm ra nhiều của cải cho xã hội. Theo tư tưởng ấy, Đảng chủ trương thực hiện hợp tác hóa ở vùng đồng bằng, còn ở vùng núi dân cư thưa thớt thì tận dụng phổ biến hình thức đổi công. Một số nông trường và xí nghiệp quốc doanh đã được xây dựng.

Sau ngày giải phóng, có thể nói nước Lào thiếu thốn về mọi mặt, nhưng thiếu nhất là cán bộ. Đảng đã đặt việc đào tạo đội ngũ cán bộ chính trị, kinh tế, kỹ thuật, quản lý thành một trong những nhiệm vụ hàng đầu. Đồng thời, Đảng đã đề ra chủ trương đúng đắn là: cách mạng tư tưởng — văn hóa phải được hết sức coi trọng. Cách mạng tư tưởng văn hóa phải đi trước một bước và kết hợp với cách mạng quan hệ sản xuất và cách mạng khoa học kỹ thuật. Trong phạm vi cuộc cách mạng này, cần phải đẩy mạnh công tác giáo dục.

Trong hoàn cảnh hết sức khó khăn, dưới sự lãnh đạo của Đảng nhân dân cách mạng, nhân dân Lào đã nhanh chóng khắc phục những hậu quả của cuộc chiến tranh lâu dài, bước đầu ổn định đời sống vật chất và tinh thần. Trải qua 6 năm xây dựng, tổng sản phẩm xã hội đã tăng khoảng 43%, thu nhập quốc dân tính theo đầu người tăng 40%, tổng sản lượng nông lâm nghiệp tăng 1,5 lần. Trong thời gian ấy, đã xây dựng được 31 nông trường và lâm trường quốc doanh, 4 tỉnh đã cơ bản hoàn thành hợp tác hóa, gần 200 xí nghiệp quốc doanh đã được xây dựng với 15.000 công nhân. Trong lĩnh vực văn hóa, giáo dục, y tế, đều có những tiến bộ đáng kể: nạn mù chữ đã

được thanh toán trên 80% số học sinh phổ thông đã tăng nhanh, học sinh Đại học và Trung học chuyên nghiệp cũng tăng lên nhiều lần so với lúc mới giải phóng. Những thành tích đáng khích lệ ấy chứng tỏ đường lối, phương hướng và mục tiêu đề ra là đúng đắn.

3. Bước phát triển mới của liên minh Lào – Việt Nam và liên minh ba nước Đông Dương, của sự đoàn kết quốc tế với Liên Xô và Cộng đồng các nước xã hội chủ nghĩa.

Trong giai đoạn cách mạng dân tộc dân chủ, sự liên minh giữa Lào và hai nước Việt Nam, Campuchia anh em đã là một trong những nhân tố cơ bản quyết định thắng lợi của cuộc kháng chiến lâu dài chống đế quốc Pháp – Mỹ. Bước vào kỷ nguyên mới, khi mà nhân dân Lào và nhân dân Việt Nam cùng nhau tiến bước trên con đường xây dựng chủ nghĩa xã hội và bảo vệ đất nước thì liên minh chiến đấu giữa nhân dân hai nước càng được củng cố vì lợi ích của mỗi nước. Hiệp ước hữu nghị và hợp tác Lào – Việt được ký kết vào tháng 7 năm 1977 đã đánh dấu một bước phát triển mới trong quan hệ giữa hai nước. Từ đó, sự liên minh toàn diện giữa hai nước được tăng cường trên các lĩnh vực chính trị, quốc phòng, kinh tế, văn hóa.

Từ khi cách mạng Campuchia giành được thắng lợi, mở đường cho đất nước tiến lên chủ nghĩa xã hội, thì liên minh chiến đấu lâu đời giữa nhân dân Lào và nhân dân Campuchia lại được khôi phục và phát triển.

Hội nghị cấp cao Lào, Campuchia, Việt Nam họp ở Viêng Chăn, vào tháng 2 năm 1983 là một sự kiện trọng đại trong cục diện chính trị của ba nước Đông Dương. Tuyên bố của Hội nghị nêu rõ: « lịch sử đấu tranh của ba dân tộc, đặc biệt từ khi Chủ tịch Hồ Chí Minh vĩ đại đem lại cho cách mạng ba nước Đông Dương ánh sáng của chủ nghĩa Mác – Lênin và từ khi thành lập Đảng Cộng sản Đông Dương đã chứng minh rằng: Liên minh đoàn kết chiến đấu giữa ba dân tộc là một quy luật phát triển của cách mạng ba nước và là một nhân tố cơ bản để đánh thắng mọi kẻ thù và giành lại độc lập tự do của mỗi nước. Mỗi khi khối đoàn kết giữa ba nước bị phá hoại thì nền độc lập của mỗi nước bị lâm nguy ».

Tuyên bố lại nhấn mạnh: dưới sự lãnh đạo của Đảng cách mạng chân chính ở mỗi nước, bằng xương máu của mình, nhân dân ba nước đã khôi phục và tăng cường tình đoàn kết có ý nghĩa sống còn và đang sát cánh bên nhau, hợp tác và giúp đỡ nhau xây dựng đất nước tiến lên chủ nghĩa xã hội, bảo vệ Tổ quốc, góp phần tích cực vào cuộc sống đấu tranh chung của nhân dân các nước cho hòa bình, độc lập dân tộc, dân chủ và tiến bộ xã hội.

Từ khi cách mạng Lào thành công, nhân dân Lào cùng với nhân dân hai nước anh em Việt Nam, Campuchia càng nhận thức sâu sắc rằng cách mạng ba nước Đông Dương là một bộ phận của phong trào cách mạng thế giới, ba nước Đông Dương là tiền đồn vững chắc của hòa bình, độc lập và chủ nghĩa xã hội ở Đông Nam châu Á. Cho nên, nhân dân Lào càng coi trọng tình đoàn kết chiến đấu với Liên Xô, thành trì của hòa bình và cách mạng thế giới, với các nước xã hội chủ nghĩa anh em khác. Mối quan hệ giữa Lào với Liên Xô và các nước xã hội chủ nghĩa ngày càng phát triển toàn diện.

Chính sách đối ngoại của nước Cộng hòa Dân chủ Nhân dân Lào là chính sách hòa bình và hữu nghị giữa các dân tộc. Nhân dân Lào luôn luôn đoàn kết với các nước dân tộc độc lập, các nước không liên kết, các lực lượng yêu chuộng hòa bình và công lý, cùng nhau đấu tranh chống chính sách chạy đua vũ trang, quân phiệt và hiếu chiến của chủ nghĩa đế quốc quốc tế, đứng đầu là đế quốc Mỹ câu kết với chủ nghĩa bành trướng bá quyền nước lớn Trung Quốc. Nhân dân Lào ủng hộ mạnh mẽ những sáng kiến hòa bình quan trọng của Liên Xô, coi cuộc đấu tranh cho một nền hòa bình lâu dài, chống nguy cơ chiến tranh hạt nhân là một nhiệm vụ quan trọng hàng đầu của cả loài người tiến bộ.

Với chính sách đối ngoại đúng đắn ấy, uy tín quốc tế của nước Cộng hòa Dân chủ Nhân dân Lào ngày càng được nâng cao. Nhân dân Lào đang tranh thủ được sự đồng tình ủng hộ và sự giúp đỡ quốc tế ngày càng rộng rãi, tạo điều kiện thuận lợi cho cách mạng xã hội chủ nghĩa ở một nước chậm phát triển, tiến bước vững chắc trên con đường xây dựng chủ nghĩa xã hội và bảo vệ Tổ quốc.

☆

Hơn nửa thế kỷ trước đây, xứ Ai Lao thuộc Pháp là một nước nhỏ trên bán đảo Đông Dương, thế giới chẳng mấy ai biết đến.

Thế mà ngày nay, nước Lào đã đánh thắng hai đế quốc, giành lại độc lập chủ quyền và hiện đang vững bước tiến lên trên con đường xây dựng chủ nghĩa xã hội, đứng trong hàng ngũ các dân tộc tiên phong trên thế giới.

Chiến công kỳ diệu ấy, thắng lợi vĩ đại ấy, bắt nguồn từ sức mạnh đoàn kết của nhân dân các bộ tộc Lào, từ liên minh chiến đấu với hai nước Việt Nam và Campuchia anh em, sự giúp đỡ to lớn và sự ủng hộ hết lòng của

(xem tiếp trang 70)

TƯ LIỆU

MỘT SỐ HOẠT ĐỘNG YÊU NƯỚC CỦA CÔNG NHÂN VIỆT NAM Ở TÂN THẾ—TÂN ĐẢO SAU CÁCH MẠNG THÁNG 8-1945

NGUYỄN TRỌNG CÒN

NHƯ chúng ta đã biết trong những năm Đại chiến thứ hai nhiều vụ đấu tranh của công nhân Việt Nam chống lại chính quyền thuộc địa và bọn tư bản Pháp đã diễn ra ở Tân Thế—Tân Đảo, và đã giành được thắng lợi nhất định (1). Bọn thống trị hết sức sợ hãi, chúng tìm mọi cách hạn chế thắng lợi của công nhân Việt Nam. Nhưng giữa lúc đó cuộc Cách mạng Tháng Tám ở trong nước thành công đã cổ vũ mạnh mẽ công nhân Việt Nam ở Tân Thế—Tân Đảo chuyển sang những hoạt động yêu nước khác, mà nổi bật nhất là phong trào đấu tranh đòi hồi hương.

Tân Thế—Tân Đảo vốn là hai xứ thuộc địa của Pháp ở Nam Thái Bình Dương. Trong Đại chiến thứ hai dân số ở đây gồm có: khoảng 120.000 thổ dân, hơn 7.000 công nhân Indonésia, 6.000 công nhân Việt Nam, 30.000 người Pháp. Đại đa số người Pháp sống tập trung ở Nouméa, thủ phủ của Tân Thế — Tân Đảo. Họ là công chức, nhân viên cửa hàng, tiểu chủ, tiểu thương, đại lý cho các công ty thương mại, đốc công, công nhân. Trong số Pháp kiều sống ở Tân Thế — Tân Đảo cũng có một số người tiến bộ, có tư tưởng dân chủ, chống phát xít, ủng hộ Liên Xô. Họ đã thành lập Hội những người bạn của Liên Xô (1944).

Sau đó nữ đồng chí Jeanne Tunica, một trong những sáng lập viên của Hội những người bạn của Liên Xô, đã liên hệ trực tiếp với Trung ương Đảng Cộng sản Pháp ở Paris và đã xin thành lập một Chi bộ Đảng Cộng sản Pháp ở Tân Thế. Nữ đồng chí Jeanne Tunica được Đảng tín nhiệm bầu vào cương vị phụ trách Đảng ở Tân Thế. Tiếp theo đó, một số công nhân Việt Nam như các đồng chí Vũ Văn Soạn, Đỗ Nhất Phiến, Lê Văn Phong, Quân, Ru, Nguyên, Say... làm việc ở sở Nickel (Lò cao) đã được nữ đồng chí Jeanne Tunica tuyên truyền, giác ngộ cách mạng và đã gia nhập Chi bộ Đảng Cộng sản Pháp ở Tân Thế (1944) (2). Để phù hợp với tình hình hoạt động, sinh hoạt, các đồng chí đảng viên cộng sản Việt Nam sinh hoạt trong một tổ đảng riêng, nhưng vẫn do Chi bộ Đảng cộng sản Pháp ở Tân Thế lãnh đạo về mọi mặt.

Còn ở Tân Đảo, đồng chí Đồng Sỹ Hứa là người Việt Nam đầu tiên đã trực tiếp liên hệ với Chi bộ Đảng Cộng sản Pháp ở Tân Thế. Đồng chí Đồng Sỹ Hứa tuy là một viên chức làm việc trong chính quyền thuộc địa ở Tân Đảo, nhưng đồng chí đã sớm có tinh thần yêu nước chống Pháp nên bọn thống trị rất căm ghét đồng chí và đã chuyển đồng chí từ nơi làm việc cũ ở đảo Santo, nơi có phong trào công nhân Việt Nam đấu tranh mạnh mẽ chống lại bọn chủ tư bản, về tỉnh Vila dưới hình thức «chờ bố trí công tác mới». Tháng 1-1946 đồng chí Đồng Sỹ Hứa sang Tân Thế chữa bệnh. Ở Tân Thế, thông qua đồng chí Nguyễn Đức Thận, một đảng viên cộng sản thuộc Chi bộ Đảng Cộng sản Pháp ở xứ thuộc địa này và là bạn đồng nghiệp thân tình, đồng chí Đồng Sỹ Hứa biết tin chính phủ Pháp đã cử Pierre Laurin sang điều tra tình hình Tân Thế — Tân Đảo, trong đó có vấn đề công nhân Việt Nam ở đây. Được tin ấy, đồng chí Đồng Sỹ Hứa bèn quay trở về Tân Đảo và dự thảo một bản báo cáo dài về tình hình vô cùng cực khổ của công nhân Việt Nam ở Tân Thế—Tân Đảo từ trước cho đến nay, rồi gửi cho Hội Nhân quyền Pháp, Pierre Laurin và nữ đồng chí Jeanne Tunica nhờ can thiệp; nhưng không có kết quả. Trong Quốc hội Pháp lúc ấy bọn nghị sĩ phái hữu chủ trương phải duy trì các thuộc địa cũ của Pháp trong khối Liên hiệp Pháp, có nghĩa là sau Đại chiến thứ hai nước Pháp vẫn giữ quyền thống trị các thuộc địa cũ của chúng.

Được biết đồng chí Đồng Sỹ Hứa là một người Việt Nam yêu nước chống Pháp, giàu nhiệt tình cách mạng, thường quan tâm đến vấn đề giải phóng cho anh chị em công nhân Việt Nam thoát khỏi sự áp bức, bóc lột của chính quyền thuộc địa và bọn chủ tư bản Pháp ở Tân Thế — Tân Đảo, nên nữ đồng chí Jeanne Tunica đã kết nạp đồng chí Đồng Sỹ Hứa vào Chi bộ Đảng Cộng sản Pháp ở Tân Thế (5-1946), đồng thời giao nhiệm vụ cho đồng chí tổ chức một Chi bộ Đảng Cộng sản Pháp và Công đoàn của công nhân Việt Nam ở Tân Đảo.

Nhờ sự hoạt động tích cực của các đồng chí đảng viên cộng sản Việt Nam ở Tân Thế—Tân Đảo nên các tổ chức Công hội, hoặc còn gọi là Công đoàn của công nhân ta đã được thành lập ở đây (3).

Lợi dụng điều 81 trong đạo luật 1901 của Hiến pháp nước Cộng hòa Pháp quy định: « Tất cả nhân dân Pháp và nhân dân ở các nước trong khối Liên hiệp Pháp (l'Union française) đều được hưởng những quyền lợi và những quyền tự do do Hiến pháp quy định... trong những nguyên tắc ấy có quyền tự do lập hội », đầu năm 1946 đồng chí Nguyễn Đức Thận đã gửi đơn lên Cao Ủy Pháp ở Thái Bình Dương và Tân Đảo, đồng thời là Thống sứ xứ Tân Thế đóng ở Nouméa, xin thành lập Việt Nam công nhân hội Tân Thế (4). Trong khi chờ đợi chính quyền thuộc địa duyệt y, đồng chí Đỗ Nhất Phiến vẫn tiến hành tổ chức, vận động công nhân Việt Nam ở Nouméa và ở các mỏ gia nhập Hội. Ban trù bị thành lập Hội còn quy định: nếu địa phương nào có 100 Việt kiều gia nhập Hội thì được cử 3 đại biểu tham dự Đại hội thành lập Công hội, nếu địa phương ấy lại có thêm 30 hội viên nữa thì được cử thêm 1 đại biểu.

Ngày 16-4-1946 Đại hội thành lập Việt Nam Công nhân hội Tân Thế họp ở nhà anh Phan, một công nhân làm vườn, ở Vallée des Colons A Nouméa, gồm có 20 đại biểu. Đại hội đã bầu ra Ban Chấp hành Trung ương Hội (cũng gọi là Ban Trị sự Trung ương Hội) do đồng chí Uyên làm Tổng thư ký, đồng chí Doanh làm Phó Tổng thư ký và một số ủy viên. Ban Chấp hành Trung ương Hội tổ chức ra các chi nhánh ở các mỏ và cử người phụ trách từng mỏ, xuất bản tờ báo « Thông tin » làm cơ quan liên lạc của Hội, thông qua bản Điều lệ Hội; trong đó ghi rõ 3 nhiệm vụ chính sau đây:

1. Thống nhất ý chí đấu tranh đòi quyền lợi dân sinh, dân chủ.

2. Cương quyết chống cờ bạc, rượu chè, thuốc sái.

3. Tích cực thực hiện đoàn kết nội bộ.

Việt Nam công nhân hội Tân Thế đã gia nhập Tổng Công đoàn Pháp (CGT).

Riêng ở Nouméa có hơn 500 công nhân Việt Nam, chúng ta đã thành lập được 20 chi nhánh Công hội. Mỗi chi nhánh cử ra 1 đại biểu. Ở toàn bộ Tân Thế đã có hơn 1.500 công nhân Việt Nam gia nhập Công hội. Ngoài ra, một số công nhân Việt Nam còn gia nhập Công đoàn tự trị xứ Tân Thế do công nhân Pháp tổ chức, nhưng sau đó nhận thấy có những điểm chưa phù hợp lắm giữa nguyện vọng, yêu sách đấu tranh của công nhân Pháp và công nhân Việt Nam nên công nhân ta đã thoát ly khỏi Công đoàn tự trị xứ Tân Thế (5).

Đồng thời với Tân Thế, vào đầu năm 1946 công nhân Việt Nam ở Tân Đảo cũng thành lập Liên đoàn ái hữu Việt Nam xứ Tân Đảo. Liên đoàn đã tổ chức ngay việc quyên góp tiền gửi về nước ủng hộ chính phủ ta. Nhưng số tiền quyên được này (500.000 francs Thái Bình Dương, 1 franc Thái Bình Dương trị giá bằng 2,1 francs Pháp hồi đó) chưa có cách nào chuyển được về nước và Liên đoàn đang bàn tính trả lại cho Việt kiều, đợi dịp khác thuận lợi hơn. Giữa lúc đó nhờ liên hệ được với Chi bộ Đảng Cộng sản Pháp ở Tân Thế nắm được tình hình ở trong nước và ở Pháp nên đồng chí Đồng Sỹ Hứa đã đề nghị với Liên đoàn không những không hoàn lại số tiền đã quyên góp được mà còn đẩy mạnh công tác này hơn nữa. Nhờ vậy ngày 21-6-1946 Liên đoàn đã thông qua Phái đoàn đại diện của chính phủ ta ở Pháp để gửi 100.000 francs Thái Bình Dương về ủng hộ trong nước.

Sau đó Liên đoàn ái hữu Việt Nam xứ Tân Đảo chuyển thành Việt Nam Công hội xứ Tân Đảo, rồi Việt Nam Công đoàn Tân Đảo, cuối cùng là Việt Nam Công nông đoàn Tân Đảo. Các tổ chức này đã lãnh đạo các cuộc đấu tranh đòi những quyền lợi chính trị, những quyền lợi kinh tế của kiều bào ta ở Tân Đảo.

Ngày 7-7-1946, Đại hội thành lập Việt Nam Công hội xứ Tân Đảo đã thành công và bầu ra được Ban Chấp hành Trung ương gồm có các đồng chí Đồng Sỹ Hứa (Tổng thư ký), Đỗ Tích Lễ (Phó Tổng thư ký), Nguyễn Đức Cát (Thủ quỹ) và 4 Ủy viên nữa. Ngày 10-7-1946 Công hội đã báo cáo về kết quả của Đại hội và bản Điều lệ Hội cho chính quyền thuộc địa biết.

Trong Điều lệ của Việt Nam Công hội xứ Tân Đảo đã nêu rõ nhiệm vụ của hội viên là phải nêu cao tinh thần đoàn kết, tương trợ trong hội viên, phải có tinh thần tổ chức kỷ luật, phải tích cực tuyên truyền cho Công hội và phải hoàn thành tốt bất cứ nhiệm vụ nào được Công hội giao cho, phải có tinh thần dân tộc chống lại những hành động nô lệ đối với chính quyền thuộc địa và bọn tư bản Pháp, phải có tinh thần quốc tế, tích cực ủng hộ về mọi mặt đối với anh chị em lao động ở các nước, v.v... Việt Nam Công hội xứ Tân Đảo cũng gia nhập Tổng Công đoàn Pháp (CGT). Từ giữa năm 1946 Tổng Công đoàn Pháp đã tích cực giúp đỡ Việt Nam Công nhân hội xứ Tân Thế và Việt Nam Công hội xứ Tân Đảo, để hai tổ chức này mau chóng trưởng thành và phát huy được vai trò tổ chức, lãnh đạo của công hội trong một số hoạt động yêu nước của công nhân Việt Nam ở hai xứ thuộc địa nói trên.

Nói tóm lại, với sự ra đời của các Chi bộ Đảng Cộng sản Pháp ở Tân Thế – Tân Đảo, trong đó có một số đảng viên cộng sản Việt Nam, và với việc thành lập tổ chức Công hội Việt Nam ở đây, đã đánh dấu một bước phát

triển mới trong phong trào công nhân Việt Nam ở hai xứ thuộc địa này. Thêm vào đó là từ sau Cách mạng tháng 8-1945 công nhân Việt Nam ở Tân Thế—Tân Đảo đã có một địa vị chính trị mới: họ là công dân của nước Việt Nam Dân chủ Cộng hòa; và từ tháng 9-1946 công nhân mộ Việt Nam sang Tân Thế—Tân Đảo đã hết hạn giao kèo, họ trở thành người lao động tự do, có quyền lập hội để tổ chức, lãnh đạo họ đấu tranh đòi những quyền lợi dân sinh, dân chủ.

Mục tiêu hoạt động của công nhân Việt Nam ở Tân Thế — Tân Đảo trong giai đoạn này là:

— Đấu tranh đòi hồi hương để trực tiếp góp phần cùng với toàn dân chiến đấu, bảo vệ Tổ quốc Việt Nam đang bị đế quốc Pháp trở lại xâm lược.

— Xây dựng cuộc sống mới cho Việt kiều chưa được hồi hương.

— Tích cực góp phần ủng hộ cuộc trường kỳ kháng chiến của dân tộc.

☆

Sau đây chúng tôi xin giới thiệu vài nét về một số hoạt động yêu nước của công nhân Việt Nam ở Tân Đảo trong những năm 1945—1947.

Như ở phần trên chúng tôi đã nêu từ sau Cách mạng tháng Tám thành công công nhân Việt Nam ở Tân Thế—Tân Đảo đã trở thành người dân của một nước độc lập, tự do thật sự. Điều đó cổ vũ họ rất mạnh mẽ. Trong số những hoạt động yêu nước của công nhân Việt Nam ở Tân Đảo trong những năm 1945—1947 này có hai hoạt động nổi bật nhất là: đấu tranh đòi treo quốc kỳ Việt Nam (cờ đỏ sao vàng) và đấu tranh đòi hồi hương ([6]).

1. Đấu tranh đòi treo quốc kỳ Việt Nam

Sau khi Cách mạng Tháng Tám thành công, nước Việt Nam Dân chủ Cộng hòa ra đời, Chính phủ lâm thời Việt Nam do Cụ Hồ Chí Minh làm Chủ tịch, v.v... thì cùng với những tin tức làm náo nức lòng người dân Việt Nam xa Tổ quốc từ bao nhiêu năm nay; hình ảnh lá quốc kỳ của nước Việt Nam độc lập, tự do — nền đỏ thắm với ngôi sao vàng năm cánh ở giữa — đã gây nên bao niềm xúc động sâu sắc và nỗi khát vọng da diết của Việt kiều ở Tân Thế—Tân Đảo. Họ chỉ mong sao được tận mắt nhìn thấy lá cờ Tổ quốc treo cao ở ngay hai quần đảo xa xôi nằm ở Thái Bình Dương này.

Tuy nhiên về việc này, ở Tân Đảo kiều bào ta đã phải tiến hành một cuộc đấu tranh lâu dài với bọn thống trị, bọn tư bản ở địa phương mới giành được thắng lợi. Ngày 30-6-1946 ở Vila lần đầu tiên lá cờ đỏ sao vàng được treo cao với niềm hân hoan vô bờ bến của hàng trăm kiều bào ta có mặt trong buổi lễ long trọng này.

Vào thời ấy, ở Vila nói riêng và ở Tân Đảo nói chung, công nhân Việt Nam phải sống và làm việc ở ngay trong các xí nghiệp, hầm mỏ, đồn điền của bọn tư bản; họ không có nhà cửa riêng. Một số Việt kiều lao động thì lại ở những căn nhà lụp xụp nằm sâu trong những phố xá hẻo lánh. Để tìm một địa điểm xứng đáng tổ chức lễ chào cờ, Ban Chấp hành Công đoàn Tân Đảo đã thành lập một Ban tổ chức để lo liệu công việc này. Ban tổ chức một mặt thuê một ngôi nhà cao, rộng ở giữa phố Higginson, một phố lớn nhất ở Vila trông thẳng ra cửa biển; mặt khác vận động Việt kiều trồng 3 cột cờ ở địa điểm treo cờ, may nhiều quốc kỳ, kẻ khẩu hiệu bằng hai thứ chữ Việt, Pháp: «Nước Việt Nam dân chủ, độc lập muôn năm». Ban Tổ chức còn đề cử những người phụ trách ở từng xí nghiệp, hầm mỏ, đồn điền, khu phố để họ vận động người đi dự mít tinh, biểu tình, giữ gìn trật tự, an toàn trong đơn vị của họ và trong buổi lễ.

Ở lễ đài, chúng ta đã trồng 3 cột cờ: cột cờ ở giữa treo quốc kỳ Việt Nam, còn 2 cột cờ ở hai bên treo cờ Pháp và cờ Anh, (vì Tân Đảo vẫn do hai đế quốc Anh—Pháp cai trị). Việc làm nói trên của chúng ta là hoàn toàn đúng đắn, phù hợp với luật pháp quốc tế; nhưng chính quyền địa phương vẫn tìm mọi cách gây khó khăn. Chúng đe dọa, mua chuộc, chia rẽ Việt kiều, ngăn cản họ tham gia ngày lễ này. Nhưng với thái độ kiên quyết, thận trọng, linh hoạt, chúng ta đã tiến hành buổi lễ chào cờ trong không khí trang nghiêm, phấn khởi, trật tự, an toàn. Bảy trăm Việt kiều ở thủ phủ Vila ăn mặc đẹp với đội ngũ chỉnh tề đã có mặt tại địa điểm tập trung từ mờ sáng ngày 30-6-1946 để dự lễ chào cờ. Sau đó đoàn người diễu hành trên các đường phố ở Vila vừa đi vừa hô vang những khẩu hiệu cách mạng. Buổi tối hôm đó, Việt kiều còn tổ chức múa rồng, múa sư tử.

Ngót 3 tháng sau, ngày 18-9-1946 Việt kiều ở đảo Santo mới tổ chức được lễ chào quốc kỳ.

Santo cách Vila khoảng 400km đường biển. Sau khi được tin Việt kiều ở Vila đã tổ chức thành công lễ chào quốc kỳ thì Việt kiều ở Santo cũng thảo luận việc này, nhưng họ chưa đề ra được những chủ trương, biện pháp thống nhất.

Ngày 12-7-1946 Việt Nam Công hội Tân Đảo gửi sang Santo một lá cờ đỏ sao vàng. Được tin này, Việt kiều ở Santo bèn tổ chức một buổi lễ chiêm ngưỡng quốc kỳ hết sức giản đơn, nhưng vô cùng cảm động. Ba giờ chiều ngày 15-7-1946 trước cửa một ngôi nhà lớn ở Santo, hai Việt kiều đã đứng lên cao nâng quốc kỳ lên để mọi người tập trung ở xung quanh chiêm ngưỡng, rồi lại cuộn cờ cất đi.

Sau đó một đoàn đại biểu của Việt Nam Công hội ở Vila đến Santo trao đổi ý kiến, hỗ trợ Việt kiều ở địa phương tổ chức lễ chào cờ.

Thông qua điều đình với chủ đồn điền Leroux, Việt kiều ở Santo đã quyết định tổ chức lễ chào cờ vào sáng ngày 18-9-1946 ở Suranda. Trước đó, suốt ngày đêm 17-9-1946 Việt kiều ở Santo nô nức kéo nhau đến Suranda dự lễ. Nhiều đoàn người phải băng rừng, vượt biển hàng chục cây số mới đến được địa điểm. Lúc đầu Chardonnet, Đại L/ Pháp ở Santo, đòi Việt kiều phải treo cờ Pháp ở cột cờ giữa, bên cạnh là cờ Việt Nam (cờ đỏ sao vàng) và cờ Anh (vì ở Santo nói riêng, ở Tân Đảo nói chung, vẫn do Pháp—Anh cai trị), nhưng chúng ta không nghe. Cuối cùng Chardonnet phải chấp nhận yêu sách của Việt kiều là cờ Việt Nam treo ở cột cờ giữa, còn hai cột cờ ở bên cạnh thì treo cờ Pháp và cờ Anh. Trong khi làm lễ chào cờ, Việt kiều đồng thanh hát bài hát do Việt kiều tự sáng tác để ca ngợi Tổ quốc Việt Nam độc lập, tự do:

« Cờ độc lập khôi phục giang san,
Xót biết bao khổ ải gian nan,
Lòng trung chính thiên nhiên vũ trụ,
Phận Việt kiều hải ngoại tha hương,
Trông cố quốc cờ bay phấp phới,
Nhìn Đông Nam sáng tỏ rõ ràng ».

(Đông Nam: chỉ nước Việt Nam nằm trong khu vực Đông Nam Á. N.T.C chú thích)

Mọi người còn hô vang những khẩu hiệu cách mạng: « Việt Nam Dân chủ Cộng hòa muôn năm », « Hồ Chủ tịch muôn năm ». v.v...

Việt kiều ở Santo cũng tổ chức liên hoan chào mừng sự kiện lịch sử này (7).

Tiếp theo Santo là đảo Malicolo. Malicolo là đảo lớn nhất ở Tân Đảo, phía bắc giáp đảo Santo, phía nam giáp đảo Vaté (có thủ phủ Vila). Việt kiều ở Malicolo đã gặp rất nhiều khó khăn trong việc tổ chức lễ chào quốc kỳ Việt Nam, vì thế khác với hai nơi trước, Việt kiều ở đây phải « sáng tạo » ra một hình thức mới.

Công nhân ta làm việc ở hai đồn điền Cariou, Mériau ở cảng Sandwich, và ở đồn điền Perronnet bên vịnh Banan. Lợi dụng những ngày chủ nhật, đã tập trung đến khu rừng Sarmettes, cách xa nơi làm việc của họ hàng chục cây số đường rừng và đường biển, dựng tạm một ngôi nhà nhỏ làm trụ sở để tổ chức lễ chào cờ. Sau đó họ phải nhanh chóng trở lại đồn điền để sáng thứ hai tiếp tục làm việc. Trải qua một thời gian, khi nhà đã làm xong, họ ấn định với nhau vào một ngày chủ nhật cuối tháng 11-1946 đến khu rừng Sarmettes dự lễ chào cờ.

Ở các nơi khác như ở quần đảo Wallis và Futuna tuy số lượng Việt kiều rất ít nhưng cũng diễn ra những sự kiện làm lễ chào quốc kỳ Việt Nam hết sức cảm động.

Tóm lại, mặc dù đang phải xa Tổ quốc, sống, làm việc dưới quyền thống trị của chính quyền thuộc địa và bọn chủ tư bản Pháp, công nhân và kiều bào ta ở Tân Đảo vẫn luôn luôn hướng về Tổ quốc, và một trong những biểu hiện của tinh thần yêu nước nhiệt thành ấy của họ là vượt qua những khó khăn, những trở ngại lớn lao, họ đã tổ chức lễ chào quốc kỳ Việt Nam một cách công khai, ngay trên mảnh đất do bọn đế quốc Anh—Pháp đang thống trị.

Nhưng bên cạnh hoạt động yêu nước nói trên thì việc đòi hồi hương của công nhân Việt Nam ở Tân Đảo mới thực sự là một cuộc đấu tranh vô cùng khó khăn, phức tạp, lâu dài, nhằm chống lại chủ trương của bọn thống trị ở xứ này muốn giữ công nhân ta ở lại để chúng tha hồ bóc lột đến tận xương tủy họ và gia đình họ. Cuối cùng cuộc đấu tranh đòi hồi hương của công nhân V.N đã giành được thắng lợi bước đầu với những chuyến tàu hồi hương trong năm 1947.

2. Đấu tranh đòi hồi hương.

Công nhân Việt Nam sang làm việc ở Tân Thế — Tân Đảo đều là những người phu mộ được tuyển dụng theo chế độ giao kèo với bọn chủ tư bản Pháp. Vì thế sau khi hết hạn giao kèo, họ được chuyển thành người lao động tự do và có quyền được hồi hương hoặc ở lại đây xây dựng cuộc sống mới.

Trong cuộc đấu tranh ngày 12-11-1944 ở Tân Thế cũng như trong cuộc đấu tranh đẫm máu của công nhân sở Ratard ở đảo Santo (Tân Đảo) vào tháng 5-1945, vấn đề đòi giải quyết những quyền lợi cho công nhân Việt Nam đã hết hạn giao kèo đều được nêu lên cụ thể như:

— Phải cho công nhân đã hết hạn giao kèo được hồi hương.

— Phải tăng lương cho công nhân theo lương quốc tế vì họ đã hết hạn giao kèo.

— Phải cho công nhân đã hết hạn giao kèo được tự do cư trú, làm ăn khi họ chưa được hồi hương.

Trước những yêu cầu chính đáng nói trên của công nhân Việt Nam, bọn thống trị không chịu giải quyết, hơn nữa chúng còn thẳng tay đàn áp, khủng bố.

Sau khi Cách mạng tháng Tám thành công, ý thức được rằng công nhân Việt Nam ở Tân Thế — Tân Đảo ngày nay đã trở thành công dân của một nước Việt Nam độc lập, tự do, không thể cam sống mãi cuộc đời nô lệ lầm than như cũ nên họ đã đoàn kết đấu tranh đòi hồi hương để trực tiếp góp phần xây dựng đất nước. Hơn nữa khi được tin đế quốc Pháp trở lại xâm lược nước ta thì công nhân Việt Nam càng tích cực đấu tranh đòi bọn thống trị phải giải quyết cho họ hồi hương để cùng với toàn dân đem xương máu bảo vệ chủ quyền, lãnh thổ thiêng liêng của Tổ quốc.

Trước phong trào đấu tranh của công nhân ta, tháng 1-1946 bọn thống trị đã phải nhượng bộ đôi chút, nhưng chúng vẫn chưa chịu giải quyết yêu cầu cơ bản của chúng ta là: hồi hương tất cả những người đã hết hạn giao kèo. Cuối tháng 1-1946 Pierre Laurin, đại diện của chính phủ Pháp sang điều tra tình hình Tân Thế—Tân Đảo, trong đó có vấn đề công nhân Việt Nam làm theo chế độ giao kèo ở đây, cũng hứa hẹn sẽ tổ chức những chuyến tầu hồi hương cho công nhân Việt Nam.

Ngày 4-7-1946 Bộ trưởng Bộ Thuộc địa Pháp đã thông báo cho Công đoàn Việt Nam ở Tân Đảo biết: Chính phủ Pháp sẽ cho tầu Ville d' Amiens đến Tân Đảo chuyên chở công nhân ta hồi hương.

Nhưng bọn thống trị Pháp ở chính quốc cũng như ở thuộc địa chỉ hứa hẹn suông mà thôi!

Đầu tháng 9-1946 được tin Chính phủ Pháp cử hai viên Tổng thanh tra là Tupinier và Boyer sang Tân Đảo điều tra tình hình, Việt Nam Công đoàn Tân Đảo bèn tổ chức một cuộc biểu dương lực lượng quần chúng với 700 người tham gia tuần hành, hầu hết là công nhân, những người lao động tự do, những người buôn bán nhỏ ở đảo Vaté. Đoàn người biểu tình nêu cao những khẩu hiệu bằng hai thứ chữ Việt và Pháp: «Hoan hô các vị sứ giả của nước Pháp mới!» (Nước Pháp mới: chỉ nước Pháp đã tham gia phe Đồng minh chiến thắng bọn phát xít Đức—Ý—Nhật. N.T.C. chú thích), «Đả đảo những kẻ buôn người da vàng!» (Những kẻ buôn người da vàng: chỉ bọn chủ phu mộ người Pháp đã chiêu mộ nhân công Việt Nam mang sang Tân Thế—Tân Đảo để cung cấp cho bọn tư bản nước ngoài N.T.C. chú thích), «Phải được tự do đi lại, tự do mua lương thực!», «Phải được hồi hương!».

Ngày 3-9-1946 đoàn biểu tình — đi đầu là những người lãnh đạo Việt Nam Công đoàn Tân Đảo—đến gặp chính quyền thuộc địa yêu cầu được tiếp kiến với Tupinier và Boyer. Nhưng Antoine Rossi, Chánh cảnh sát, và Azoulay Amaury, Phó sứ đã ngăn đoàn biểu tình lại và hẹn sẽ thông báo cho hai viên Tổng thanh tra biết để tiếp đoàn vào 10 giờ sáng ngày 4-9-1946.

Ngày hôm sau khi phải tiếp đại biểu của Việt Nam Công đoàn Tân Đảo thì Tupinier và Boyer lại nêu lý do là họ không có quyền giải quyết những yêu cầu của công nhân Việt Nam mà phải báo cáo cho chính phủ Pháp biết tình hình và quyết định sau. Lập tức đoàn biểu tình đã «biểu tình ngồi» ngay trước trụ sở phái đoàn Tổng Thanh tra Pháp đòi chúng phải giải quyết những yêu cầu chính đáng của công nhân ta. Đồng thời Việt Nam Công đoàn Tân Đảo điện cho đồng chí Raymond Barbé, Ủy viên Trung ương Đảng Cộng sản Pháp phụ trách vấn đề thuộc địa, yêu cầu Đảng Cộng sản Pháp can thiệp. Đồng chí Raymond Barbé đã cử đồng chí Citrine, Nghị viên Cộng sản Pháp, trình bày với Marius Moutet, Bộ trưởng Bộ Thuộc địa Pháp về tình cảnh khổ cực của công nhân Việt Nam ở Tân Đảo và nguyện vọng của họ. Marius Moutet hứa sẽ can thiệp với chính quyền Pháp ở Tân Đảo để công nhân Việt Nam hồi hương.

Sáng ngày 5-9-1946 Tupinier hứa với Việt Nam Công đoàn Tân Đảo sẽ giải quyết những yêu cầu của công nhân ta như được tự do đi lại và tự do lao động; nhưng hắn lại không chịu trả lời đồng ý bán gạo cho ta. Thế là đoàn biểu tình vẫn tiếp tục «biểu tình ngồi» trước trụ sở phái đoàn Tổng Thanh tra Pháp cho đến khi giành được thắng lợi.

Trong khi đó trong những ngày 5-9, 6-9-1946 Việt Nam Công đoàn Tân Đảo liên tiếp gửi những kháng nghị thư cho bọn thống trị Pháp ở Tân Đảo phản đối chúng không cho công nhân VN chưa có việc làm được mua gạo, đồng thời nêu lên quyết tâm của công nhân ta là nếu chúng không giải quyết yêu cầu này của chúng ta thì đoàn biểu tình vẫn không chịu giải tán.

Ngày 7-9-1946 cuộc đấu tranh của công nhân ta đã giành được thắng lợi bước đầu. Bọn thống trị ở Tân Đảo phải chấp nhận cho Việt kiều ở đây có quyền đi lại quá 21 giờ đêm; có quyền tự do đi lại giữa đảo này với đảo khác và có quyền tự do thuê nhà, đất; mà không phải xin phép chính quyền, có quyền tự do buôn bán-miễn là phải tuân theo luật lệ hiện hành địa phương (do chính quyền thuộc địa Anh—Pháp ban hành); những công nhân Việt Nam chưa có việc làm thì mỗi khẩu phần được phép mua 350g gạo/1 ngày; nghiêm

cấm việc khám xét nhà ở của Việt kiều nếu điều ấy trái với pháp luật hiện hành, v.v...

Trên tờ báo « Thông tin » của Việt kiều ở Tân Đảo đã đăng đầy đủ những cam kết nói trên của chính quyền thuộc địa để mọi người biết. Thắng lợi của công nhân Việt Nam đã có ảnh hưởng tích cực đến chính sách của bọn chủ tư bản Anh – Pháp đối với công nhân Indonésia, Ấn Độ, v.v... ví như tiền lương của họ được nâng lên, đời sống của họ được cải thiện chút ít.

Trong khi công nhân ta ở Tân Đảo giành được những thắng lợi bước đầu này thì ở bên Pháp, ngoài sự ủng hộ tích cực của Đảng Cộng sản, các Nghị sĩ Cộng sản và báo L'Humanité ; có một số báo chí tư sản như Regards, France nouvelle, La Défense, v.v... cũng lên án chính quyền thuộc địa ở Tân Thế – Tân Đảo đã trì hoãn việc hồi hương Việt kiều.

Lúc này ở Tân Đảo, ngoài Việt Nam Công đoàn Tân Đảo còn có một số tổ chức như Hội Việt Nam tương tế, Hội Lao động, v.v... do bọn tay sai của chính quyền thuộc địa và tư bản Pháp thành lập. Tuy nhiên bọn này không có ảnh hưởng gì trong công nhân và kiều bào ta.

Ngày 16-10-1946 Ban Chấp hành Việt Nam Công đoàn Tân Đảo đã triệu tập phiên họp toàn thể, để thảo luận một số vấn đề quan trọng của phong trào Việt kiều, trong đó có vấn đề hồi hương, vấn đề đoàn kết nội bộ, vấn đề cảnh giác trước những thủ đoạn mua chuộc, chia rẽ, khiêu khích của bọn thống trị và những tổ chức tay sai của chúng.

Nhờ tinh thần đấu tranh bền bỉ của công nhân ta và sự lãnh đạo của Việt Nam Công đoàn Tân Đảo, cuộc đấu tranh đòi hồi hương của Việt kiều ở Tân Đảo đã đạt được một số kết quả nhất định.

Ngày 13-11-1946 sau khi Bộ Thuộc địa Pháp báo tin đã điều tàu Ville d'Amiens đến Tân Đảo để chuyên chở Việt kiều hồi hương ; thì ngay chiều hôm ấy Việt Nam Công đoàn Tân Đảo mở hội nghị giữa đại biểu Việt kiều với đại diện chính quyền Pháp để thống nhất một số vấn đề :

– Thống kê số tiền lương, số tiền quần áo của công nhân ta ở Tân Đảo trong diện hồi hương mà chưa được lãnh, kể cả những người đã chết.

– Công nhân hồi hương có quyền mang theo tất cả tài sản riêng.

– Thống kê danh sách tất cả những người Việt Nam hiện nay đang còn làm việc trong các cơ sở của tư bản Pháp ở Tân Đảo để sắp xếp việc hồi hương cho họ.

Ngày 16-11-1946 Việt Nam Công đoàn Tân Đảo đã thành lập xong danh sách những người hồi hương trong đợt thứ nhất – có chú ý ưu tiên cho những người xuất dương lâu năm những người ốm đau, những cặp vợ chồng

Trong khi Việt kiều đang chờ đón ngày hồi hương thì chính quyền thuộc địa lại gây ra những trở ngại để trì hoãn. Nhưng được sự hỗ trợ của Đảng Cộng sản Pháp và Công đoàn hủy thủ tàu Ville d'Amiens, cuộc đấu tranh đòi hồi hương của Việt kiều đã thắng lợi bước đầu

Chính quyền thuộc địa phải hứa bảo đảm an toàn cho Việt kiều hồi hương. Trong chuyến tàu hồi hương thứ nhất này, lúc đầu ta dự kiến có 390 người sau tăng lên 500 người.

Ngày 26-1-1947 tàu đã nhổ neo đưa kiều bào ta hồi hương và ngày 19-3-1947 về đến Hải Phòng. Tàu không cập bến Sài Gòn, chỉ dừng lại vài ngày ở Vũng Tàu rồi tiếp tục khởi hành ra Hải Phòng. Sau chuyến tàu hồi hương thứ nhất viên Công sứ Pháp ở Tân Đảo khuyên công nhân ta tiếp tục đi làm cho chúng trong khi chờ tàu hồi hương, nhưng mọi người đều từ chối và tiếp tục cuộc đấu tranh đòi hồi hương.

Ngày 26-7-1947 bọn thống trị Pháp vô cớ bắt giam 5 cán bộ công đoàn ta ở đảo Santo. Chúng còn cho tàu Lagrandière đến thả neo ở cảng Vila cùng với tuần dương hạm Dumont Durville đã đậu ở đây từ trước ; để uy hiếp tinh thần đấu tranh của Việt kiều. Mặc dầu địch khủng bố, hàng tuần kiều bào ta vẫn biểu tình đòi hồi hương và đòi thả những người bị bắt giam, kêu gọi những tổ chức dân chủ, tiến bộ ở Pháp ủng hộ phong trào đấu tranh của Việt kiều. Trước tình hình ấy, trong năm 1947 bọn thống trị phải tiếp tục giải quyết việc hồi hương cho một số Việt kiều nữa : chuyến thứ hai cho 47 người ở Vila, và chuyến thứ ba cho những người muốn hồi hương còn lại. Tuy nhiên trong hai lần tổ chức hồi hương sau này bọn thống trị vẫn giở những thủ đoạn để biến như chúng cho phần lớn những cán bộ công đoàn chủ chốt của ta có uy tín, có năng lực, giàu nhiệt tình cách mạng và kinh nghiệm đấu tranh hồi hương, nhằm làm suy yếu hoạt động của Việt Nam Công đoàn Tân Đảo và phong trào đấu tranh của Việt kiều ; hoặc chúng chỉ giải quyết một phần nào số người muốn hồi hương mà thôi, còn giữ họ lại để tiếp tục bóc lột nhân công rẻ mạt.

Để chống lại những thủ đoạn nói trên của địch, Ban Chấp hành Việt Nam Công đoàn Tân Đảo ra lời kêu gọi công nhân và kiều bào ta hãy tăng cường đoàn kết nội bộ, thống nhất ý chí và hành động đấu tranh, đề cử

những cán bộ công đoàn có năng lực, có uy tín, có nhiệt tình cách mạng và có kinh nghiệm đấu tranh thay thế cho những cán bộ cũ hồi hương. Mặt khác Ban Chấp hành Công đoàn chú ý xây dựng cuộc sống mới cho những người chưa được hồi hương để họ có cuộc sống ổn định và giữ gìn được tư cách là công dân của một nước độc lập, đang sống, làm việc ở Tân Đảo; bởi lẽ sau chuyến tầu hồi hương thứ ba này (cuối năm 1947), trong nhiều năm tiếp theo vấn đề hồi hương Việt kiều ở Tân Đảo không được chính quyền thuộc địa thực hiện nữa và phong trào đấu tranh đòi hồi hương của kiều bào ta ở đây cũng tạm đình lại.

Đối với số Việt kiều đã hồi hương về nước trong năm 1947, họ lại phải tiếp tục đấu tranh với bọn đế quốc Pháp lúc ấy đang chiếm đóng một số thành phố lớn ở nước ta như Hà Nội, Hải Phòng, v.v... để họ được quyền tự do lựa chọn nơi cư trú, có nghĩa là họ được phép trở về quê hương hoặc được ra vùng tự do tham gia kháng chiến. Tất nhiên đế quốc Pháp ra sức mua chuộc, dụ dỗ, ngăn cản, khủng bố số kiều bào này, nhưng cuối cùng kiều bào ta đã thắng. Trong số Việt kiều tham gia cuộc kháng chiến chống Pháp xâm lược này có nhiều người đã góp phần xứng đáng vào cuộc kháng chiến của toàn dân ta.

Tháng 1-1983

Chú thích

(1) Nguyễn Trọng Cổn — « Phong trào công nhân Việt Nam ở Tân Thế—Tân Đảo trong Đại chiến thứ hai ». Tạp chí Nghiên cứu Lịch sử số 4 (tháng 7—8/1981), tr. 83—89.

(2) Trích thư của nữ đồng chí Jeanne Tunica gửi đồng chí Đồng Sỹ Hứa ngày 14-5-1958.

(3) Mặc dù bị chính quyền thuộc địa và bọn chủ tư bản Pháp ở Tân Thế—Tân Đảo nghiêm cấm, anh chị em công nhân ta làm việc ở hai xứ thuộc địa này nêu cao tinh thần đoàn kết, hữu ái, tương trợ nhau của những người trong một nước và cùng chung một giai cấp đã thành lập ra các hội Ái hữu, Tương tế ở nhiều cơ sở sản xuất, ở nhiều địa phương. Đa số những Hội này đều không công khai tuyên bố và cũng không xin phép chính quyền thuộc địa để thành lập, bởi vì chúng không bao giờ tán thành. Ví như năm 1934 công nhân Việt Nam ở Nouméa thành lập « Hội tương trợ hàng tỉnh » tập hợp được 30 hội viên, sau bọn chủ Pháp biết, giải tán Hội này. Năm 1937 công nhân Việt Nam ở nhà máy nấu kền ở Nouméa lại thành lập « Đông Dương tương tế hội », hoạt động đến năm 1942 thì tự giải tán: v.v.. Tại cảng Vila, thủ phủ xứ Tân Đảo, công nhân Việt Nam cũng thành lập « Liên đoàn ái hữu tân thanh » (1939) nhằm 3 mục đích chính:

— Làm việc hiếu nghĩa để giúp đỡ Việt kiều.

— Tổ chức những đợt quyên góp ủng hộ đồng bào Việt Nam ở trong nước bị thiên tai.

— Mở trường dạy tiếng Việt, tiếng Pháp cho Việt kiều để nâng cao trình độ văn hóa của họ.

Liên đoàn thu hút được 200 hội viên tham gia, do ông Nguyễn Viết Công làm Hội trưởng. Đến cuối năm 1940 chính quyền thuộc địa Tân Đảo ra lệnh giải tán Liên đoàn.

Nói chung, những Hội này còn hoạt động trong phạm vi nhỏ hẹp, với số lượng hội viên rất ít, chỉ nhằm mục đích giúp đỡ nhau về tinh thần, vật chất trong đời sống hàng ngày, mà chưa có vai trò lãnh đạo trong những cuộc đấu tranh của công nhân ta chống lại sự áp bức, bóc lột của bọn thống trị ở thuộc địa.

Sau này được Chi bộ Đảng Cộng sản Pháp ở Tân Thế — Tân Đảo giác ngộ cách mạng, công nhân Việt Nam ở đây đã biết đoàn kết trong một tổ chức thống nhất và đã đấu tranh thắng lợi, mặc dù chính quyền thuộc địa cấu kết chặt chẽ với bọn chủ tư bản Pháp ra sức mua chuộc, chia rẽ, khủng bố phong trào. (Xem thêm: Nguyễn Trọng Cổn— « Phong trào công nhân Việt Nam ở Tân Thế— Tân Đảo trong Đại chiến thứ hai ». Tạp chí đã dẫn).

(4) Ngày 5-5-1947 chính quyền thuộc địa Pháp mới đồng ý cho phép thành lập Hội.

(5) Những tư liệu về Công hội Tân Thế do các đồng chí Nguyễn Ngọc Minh, Nguyễn Đức Máy cung cấp.

(6) Những hoạt động đấu tranh chính trị và đấu tranh kinh tế của công nhân ta ở Tân Đảo trong thời kỳ này bao gồm 3 nội dung chính sau đây:

— Đòi được quyền ủng hộ chính phủ Việt Nam Dân chủ Cộng hòa do Cụ Hồ Chí Minh làm Chủ tịch, về mọi mặt: tinh thần, vật chất (có quyền tổ chức quyên góp tiền bạc, thuốc men... trong Việt kiều để gửi về nước ủng hộ).

— Đòi được quyền treo quốc kỳ Việt Nam (cờ đỏ sao vàng).

— Đòi được quyền hồi hương theo đúng luật giao kèo. (Về vấn đề này, trong những cuộc đấu tranh ở Tân Thế — Tân Đảo trước năm 1945 công nhân Việt Nam đã từng nêu lên đòi chính quyền thuộc địa và bọn chủ tư bản Pháp phải giải quyết, nhưng chúng đều làm ngơ trước yêu cầu chính đáng của công nhân ta. (Xem thêm: Nguyễn Trọng Cồn: « Phong trào công nhân Việt Nam ở Tân Thế — Tân Đảo trong Đại chiến thứ hai » — Tạp chí đã dẫn).

(7) Theo hồi ký của đồng chí Trịnh Văn Cương, công nhân ở Santo.

Đảng của giai cấp công nhân...

(Tiếp theo trang 62)

Liên Xô và các nước xã hội chủ nghĩa khác, sự đồng tình ủng hộ rộng lớn của cả loài người tiến bộ. Phải khẳng định rằng trong các nhân tố ấy, nhân tố quyết định thắng lợi của cách mạng Lào là đường lối đúng đắn và sáng tạo của Đảng của giai cấp công nhân ở Lào. Đảng Cộng sản Đông Dương trước đây và Đảng Nhân dân Cách mạng Lào ngày nay đã vận dụng thành công chủ nghĩa Mác — Lênin vào thực tiễn của cách mạng Lào, nhờ đó mà đã tạo nên sức mạnh to lớn đánh thắng mọi kẻ thù, xóa bỏ chế độ áp bức bóc lột thực dân và phong kiến, đưa nhân dân Lào đến những chân trời mới của văn minh và hạnh phúc.

Thắng lợi của tư tưởng của giai cấp công nhân ở Lào, cũng như ở Việt Nam và ở Campuchia càng chứng minh sức mạnh vô địch của chủ nghĩa Mác — Lênin và mở ra cho sự nghiệp cách mạng ở các nước nhỏ yếu, kinh tế lạc hậu, con đường phát triển thẳng lên giai đoạn xã hội chủ nghĩa, không qua giai đoạn phát triển tư bản chủ nghĩa. Đó chính là một trong những quy luật phát triển của xã hội loài người trong thời đại ngày nay, thời đại quá độ từ chủ nghĩa tư bản lên chủ nghĩa xã hội trên phạm vi toàn thế giới. Chính vì những lý do ấy mà thắng lợi của Đảng của giai cấp công nhân ở Lào có một ý nghĩa quốc tế lớn và là một sự cống hiến xứng đáng vào công cuộc đấu tranh chung của nhân dân thế giới vì hòa bình, độc lập dân tộc, dân chủ và chủ nghĩa xã hội.

Dưới sự lãnh đạo dầy dạn kinh nghiệm của Đảng Nhân dân Cách mạng Lào, nhân dân các bộ tộc Lào nhất định sẽ giành được thắng lợi ngày càng to lớn trong sự nghiệp xây dựng chủ nghĩa xã hội và bảo vệ Tổ quốc thân yêu của mình, nêu tấm gương sáng cho nhiều dân tộc đang đấu tranh để tự giải phóng và làm chủ vận mệnh của mình.

Tháng V-1983

VỀ NGUYỄN CAO

ĐINH XUÂN LÂM — VÕ VĂN SẠCH

Về nhân vật lịch sử Nguyễn Cao đã có một số bài viết được công bố trên Tập san Văn — Sử — Địa và Tạp chí Nghiên cứu lịch sử[1]. Trong « Danh nhân quê hương », tập III cũng có một bài giới thiệu khá đầy đủ về thân thế và sự nghiệp của ông [2].

Gần đây trong khi làm việc tại kho Lưu trữ Trung ương Hà Nội, được sự giúp đỡ tích cực của các cán bộ trong cơ quan, chúng tôi đã được đọc một số tài liệu quí về Nguyễn Cao mà trước đây chưa được công bố đầy đủ. Nay chúng tôi xin giới thiệu thêm một số tư liệu mới bổ sung. Hồ sơ về Nguyễn Cao gồm có nhiều loại: tờ khai của Nguyễn Cao khi bị giặc Pháp bắt đưa về Hà Nội; công văn trao đổi giữa Kinh lược sứ Bắc kỳ với Thống sứ Pháp ở Bắc Kỳ, giữa Thống sứ Bắc Kỳ với Tổng trú sứ Trung Kỳ và Bắc Kỳ; báo cáo của Công sứ Pháp ở Hà Nội và Công sứ Pháp ở Bắc Ninh gửi Thống sứ Bắc Kỳ; báo cáo của Bác sĩ quân y người Pháp phụ trách y tế ở nhà giam của quân đội về tình hình sức khỏe của Nguyễn Cao; Bản kết án Nguyễn Cao của Nha Kinh lược Bắc Kỳ, tờ trát sức của Nguyễn Cao gửi nghĩa quân Cần vương ở phủ Thuận Thành (Bắc Ninh).v.v... Hồ sơ về Nguyễn Cao ở kho Lưu trữ Trung ương mang số 34.628, Phông tài liệu Phủ Thống sứ Bắc Kỳ và trong tập 2. Phông tài liệu Nha Kinh lược Bắc Kỳ. Qua những tài liệu này chúng ta thấy nổi lên tinh thần yêu nước mãnh liệt và chí khí chống xâm lược triệt để của Nguyễn Cao cũng như những hành động đàn áp tàn bạo của bè lũ đế quốc Pháp và phong kiến tay sai cố tình sát hại nhà yêu nước; nỗi kinh hoàng và sự kính phục của kẻ thù trước khí phách anh hùng của Nguyễn Cao: một số chi tiết cụ thể về hoàn cảnh bị bắt và cái chết của Nguyễn Cao.

Đánh giá về vai trò quan trọng của Nguyễn Cao trong phong trào Cần Vương, kẻ địch đã viết: « Tóm lại Nguyễn Cao rõ ràng là một phần tử phiến loạn. Ông ta đã đột nhiên biến mất khỏi cuộc chiến đấu, không phải vì ông đã trở lại với những tình cảm tốt đẹp, mà chính là để ông chờ đợi những thời cơ thuận lợi hơn. Ông ta nghìn lần đáng tội tử hình ». (Trích dịch: « Báo cáo của công sứ Bắc Ninh gửi Thống sứ Bắc Kỳ » ngày 9-4-1887). « Hoặc Nguyễn Cao là một nhân vật trọng yếu, giữ một vị trí lớn trong nhóm phiến loạn. Sở dĩ Nguyễn Cao có được như vậy là nhờ vào sự thông minh và tính kiên nghị nổi tiếng của ông cũng như là nhờ vào uy tín của một văn thân uyên bác » (Trích dịch: « Báo cáo của Công sứ Bắc Ninh... » (Bắc Kỳ đã dẫn).

Vì thế bằng bất cứ giá nào kẻ địch cũng phải giết Nguyễn Cao: « Tóm lại tôi cho rằng sự tham gia của Nguyễn Cao vào vụ phiến loạn là không có gì đáng nghi ngờ nữa, mọi sự việc đều lên án ông. Cần phải thủ tiêu ngay một đối thủ nguy hiểm không thể hòa giải được này. Theo tôi chúng ta không nên có sự khoan hồng hoặc sự thương xót nào đối với Nguyễn Cao ». (Trích dịch: « Báo cáo của Công sứ Bắc Ninh... Bắc Kỳ », đã dẫn).

Về tình hình sức khỏe của Nguyễn Cao trước khi ông bị đưa ra hành hình cũng được Bác sĩ quân y Collimet báo cáo khá rõ ràng, đầy đủ: « Từ nhiều ngày nay Nguyễn Cao đã từ chối ăn uống, ông mang nhiều vết thương trên thân thể do các lần ông định tự tử. Vì Nguyễn Cao vẫn chưa từ bỏ ý định tự sát nên người ta bắt buộc phải trói giữ tay chân của ông trong tư thế nằm ngửa vào một tấm ván. Trong tình trạng đó ông không thể nào xua đuổi muỗi và nhất là ruồi được, đến nỗi rằng tuy ông có được săn sóc chạy chữa, nhưng trên thân thể của ông vẫn đầy mụn nhọt và có cả giòi nữa. Với dáng vẻ như vậy, và với mùi hôi thối xông lên. Nguyễn Cao chính là hình ảnh của một cái xác chết đang tan rữa. Ông không thể sống được bao lâu nữa trong tình trạng này.

Vậy thì tốt hơn hết là chúng ta nên sớm có một quyết định nào đó đối với ông ». (Trích dịch: « Báo cáo của Bác sĩ quân y Collimet » ngày 11-4-1887).

Nhân đây chúng tôi xin nêu thêm một chi tiết cho biết: theo «Báo cáo của Công sứ Bắc Ninh gửi Thống sứ Bắc Kỳ» ngày 7-4-1887 thì viên Tổng đốc Bắc Ninh là Nguyễn Tử đã báo cho viên Công sứ này biết rằng viên Tri huyện huyện Quế Dương (Bắc Ninh) đã theo rõi Nguyễn Cao từ lâu, rồi báo cho Pháp đem quân đến bắt ông. Nhưng Nguyễn Tử cũng yêu cầu Pháp không công bố việc làm này của tên Tri huyện vì sợ nghĩa quân sẽ báo thù!

Sau đây chúng tôi xin lựa chọn dịch 3 tài liệu thuộc «Hồ sơ về Nguyễn Cao»:

1. Bản khai của Nguyễn Cao (3).

«Nguyên Bố chánh sứ Thái Nguyên (4) Nguyễn Cao xin làm tờ trình như sau:

Ngày 3 tháng này (5) khi thấy Lãnh binh Nhung (6) mang trát của Tòa Công sứ (7) về bắt nên tôi đã phải về ngay tỉnh để đối chất. Tôi thiết nghĩ từ sau khi thất thủ Nhã Nam (Kiến Phúc năm thứ nhất) (8) tự mình cam chịu tội, nên tôi phải về xã Kim Giang (9) là nơi du học hồi nhỏ, và cũng có nghề nghiệp làm ăn khác nữa là dạy trẻ cho qua ngày. Đến tháng 5 âm lịch năm Hàm Nghi thứ nhất (10) chợt nghe thấy Kinh thành có việc bất trắc xảy ra (11), lòng dạ của kẻ bầy tôi không thể nào yên được, nên tôi đã về tỉnh nhà làm việc chiêu mộ. Hồi đó quả thật tôi cũng có làm việc chống đối, đánh phá (khoảng các tháng 7, 8, 9 âm lịch).

Nhưng từ khi Đức Kim Thượng lên ngôi (12), lại nhận được tờ Thông sức (vào tháng 10 âm lịch năm đó) mới biết tin là nước Đại Pháp bảo hộ Bản triều là có ý tốt, nên tôi lại trở về trường để dạy trẻ; đã 3 năm nay tôi tuyệt đối không có ý gì khác và cũng không làm việc gì khác cả.

Trộm nghĩ tôi là một kẻ dân độn, không có tài cán gì được lạm đứng vào trong hàng ngũ tôi con của Bản triều, đã chẳng biết theo các vị Đại phu ra đi vì nước lo toan, lại lui về yên phận nghĩa cả. Thực ra tôi chỉ lấy những điều: hiếu, đễ, trung, tín dạy một vài tòng giả chở kỳ khoa cử ứng dụng mà thôi; chứ tôi đâu dám làm việc phi nghĩa, hành động càn bậy để gây mối lo cho Triều đình.

Nay nhận được trát bắt, lại cho là giặc, nên bắt đắc dĩ tôi phải đến trước công đường mổ bụng, móc ruột để bộc bạch nỗi oan uổng (13).

Vậy tôi xin trình bày cụ thể mọi việc, mong đem việc này tư cho tòa Công sứ lượng xét, đồng thời thông báo cho các quan tỉnh Bắc Ninh đều biết; đó là điều mong muốn thiết tha của tôi vậy.

Nay làm tờ tư trình».

2. Bản tâu của Kinh lược sứ Bắc Kỳ gửi Triều đình Huế. (14).

«Vào ngày 1 tháng này (15) quan Quyền Công sứ Hà Nội là Halais đã bí mật bàn và ủy cho Phó Lãnh binh tỉnh Hà Nội là Nguyễn Văn Nhung về xã Kim Giang, phủ Ứng Hòa bắt Nguyễn Cao, Nguyên là Bố chính tỉnh Thái Nguyên (vì viên này đang dạy học ở Kim Giang). Lúc này Nguyễn Cao là người cầm đầu bọn phỉ nên phải bắt cho được.

Ngày 9 (16) tiếp được tờ tư của tỉnh Bắc Ninh trình bày là đã căn cứ vào công văn của quan Công sứ cho biết là trước đây Nguyễn Cao cùng với tên Quản Hòa có đem quân chống cự lại nước Đại Pháp (17). Đã nhiều lần có Nghị định gọi Nguyễn Cao về cho phục hồi nguyên chức và nếu Nguyễn Cao ra thú thì sẽ được miễn tội. Nhưng Nguyễn Cao đã không tuân theo, đến nay vẫn còn làm giặc và vẫn còn chống cự lại; quan Toàn quyền và quan Thống sứ đều biết cả. Vì thế nay sức về tịch biên gia sản của Nguyễn Cao (18) để nạp vào kho, v.v...

Đến ngày 11 (19) Phó Lãnh binh đã dẫn Nguyễn Cao về trình quan Quyền Công sứ, quan Công sứ lại sai giải về Hà Nội để chất vấn. Theo lời khai của Nguyễn Cao thì sau khi Kinh thành có việc, ông có về tỉnh nhà chiêu tập. Đến tháng 10 âm lịch năm ấy mới tiếp được Chỉ dụ (20) thì ông lại trở về trường dạy trẻ, chứ không có ý gì khác. Nay lại cho Nguyễn Cao là giặc nên ông xin mổ bụng để minh oan; vừa nói ông vừa thò năm đầu ngón tay móc rốn lôi ruột ra. Khi biết thì ruột của ông đã lòi ra ngoài hơn tấc, thấy thế quan Pháp vội sai buộc lại. Lúc đó thần cùng với các quan tỉnh Hà Nội cùng khuyên giải Nguyễn Cao, rồi sai đỡ Nguyễn Cao đến trụ sở buộc thuốc, đồng thời bảo ông trình bày tiếp, nhưng trước sau ông cũng chỉ khai như vậy.

Hôm sau (21) tiếp được thư của quan Quyền Công sứ bảo đem Nguyễn Cao vào trong thành giam lại. Từ đó trở đi ông không chịu ăn uống gì cả, mấy lần cắn lưỡi định chết, nhà giam phải ngày đêm coi giữ mấy ngày liền. Tiếp theo đó quan Quyền Thống sứ và quan Công sứ đều bàn bạc là hiện nay Nguyễn Cao đã gần chết thì thần phải chiếu theo tội trạng của ông mà định án ngay đi, không được chậm trễ. Thần đã nhiều lần bàn bạc là hãy tạm lưu giam Nguyễn Cao đợi xét xử sau, nhưng quan Quản lý phòng Văn thư của quan Toàn quyền và quan quyền Thống sứ đều không chấp nhận cho nên kéo dài đến ngày 21 (22) khi được tin Nguyễn Cao sắp chết, chỉ còn thoi thóp thở. Quan lớn lại giục gấp, thần đã đánh điện trình lên Viện Cơ mật (do sự bàn

bạc lần trước chưa ngã ngũ ra sao nên không dám tự báo). Quan lớn lại thúc dục thêm là cứ chiếu tội của Nguyễn Cao đã chiêu mộ dân chúng chống đối và sau đó lại đi ẩn không chịu ra; như vậy không phải là Nguyễn Cao có mưu đồ phản nghịch là gì, còn phải nghi hoặc gì nữa mà trì hoãn không chịu đem ông ta ra xử tội. Tình thế của thần lúc ấy rất khó bàn giải, nên thần đã kết án cho Nguyễn Cao là đã phạm tội tụ tập dân chúng làm phản, luật đáng trảm quyết (23). Sau đó lại tiếp được thư của quan Quyền Thống sứ cho biết là quan Toàn quyền đã duyệt y bản án; và đến 5 giờ chiều ngày 21 quan Quyền Công sứ sẽ mang theo 50 lính Pháp hợp cùng với quan binh tỉnh Hà Nội đem Nguyễn Cao ra cửa ô Thanh Bảo hành hình (24). Xong việc lại sức cho lý dịch sở tại quàn táng, đợi giao xác cho thân nhân của Nguyễn Cao đem về chôn cất. Thần trộm nghĩ Nguyễn Cao đã dự hàng phiên ấn (25), nay phạm tội, thần lại không được bàn bạc, chỉ biết tuân theo mệnh lệnh, nên xin cam nhận lỗi. Nay thần xin tâu bày cụ thể lên để Đức Hoàng thượng sáng suốt ở trên cao quyết định (26). Có kèm theo lời khai của Nguyễn Cao, bản nghị án của Nha thần (27) và bản sao bức thư của quan Thống sứ do Viện Cơ mật sao đệ, thần xin kính dâng cả lên (28). »

3. Bức thư của Quyền Thống sứ Bắc Kỳ gửi Kinh lược sứ Bắc Kỳ (29).

Đúng theo sự xét xử của Quan lớn và đã được sự duyệt y của quan Tổng trú sứ (30) thì người có tên là Nguyễn Cao sẽ bị hành hình ngay vào buổi chiều hôm nay, lúc 5 giờ chiều. Nhưng mặt khác, căn cứ vào những chức vụ cao cấp mà viên quan này đã từng đảm nhiệm trước kia ở Bắc Kỳ, nên quan Tổng trú sứ cho phép sau khi hành hình, thi thể của Nguyễn Cao sẽ được giao lại cho gia đình (31).

Xin Quan lớn hãy vui lòng ban hành những mệnh lệnh cần thiết để không có một cuộc biểu tình nào có thể xảy ra, và thi thể của Nguyễn Cao phải được tức khắc đưa tới địa điểm chôn cất; và cũng đề nghị Quan lớn vui lòng báo cho bản chức biết ngay trong ngày hôm nay. Ngay sau khi thi hành bản án Quan lớn cũng phải ra lệnh giải tán hết mọi người tại địa điểm hành hình (32).

Tôi hy vọng rằng Quan lớn sẽ làm mọi việc cần thiết cho việc thi hành các chỉ thị của quan Tổng trú sứ mà Quan lớn chịu hoàn toàn trách nhiệm ».

Chú thích:

(1) Trần Huy Liệu: « Phong trào cách mạng Việt Nam qua thơ văn », Tập san « Văn Sử Địa » số 35.

— Nguyễn Khắc Đạm: « Nguyễn Cao, một văn thân yêu nước chống Pháp », Tạp chí « Nghiên cứu lịch sử », số 44 (11-1962).

— Vũ Văn Tỉnh: « Thêm một số tài liệu về Nguyễn Cao », tạp chí « Nghiên cứu lịch sử » số 97 (4-1967).

(2) Nguyễn Khắc Đạm: « Nguyễn Cao, một tấm gương yêu nước lẫm liệt » Ty Văn hóa — Thông tin Hà Sơn Bình xuất bản, năm 1976.

(3) Làm ngày 12 tháng 3 âm lịch năm Đinh Hợi (tức là ngày 5-4-1887).

(4) Trước khi khởi nghĩa chống Pháp Nguyễn Cao làm Bố chánh sứ tỉnh Thái Nguyên.

(5) Đối chiếu với dương lịch là ngày 27-3-1887.

(6) Chính tên là Nguyễn Văn Nhung giữ chức Phó lãnh binh tỉnh Hà Nội.

(7) Đây là tòa Công sứ tỉnh Hà Nội do Halais đứng đầu.

(8) Kiến Phúc năm thứ nhất (1884).

(9) Nay thuộc huyện Ứng Hòa, tỉnh Hà Sơn Bình.

(10) Tháng 7 năm 1885.

(11) Chỉ sự biến ở Kinh thành Huế vào tối ngày 4 rạng sáng ngày 5 tháng 7-1885 Tôn Thất Thuyết đã ra lệnh cho quân đội dưới quyền của ông tấn công vào các căn cứ Pháp, nhưng bị thất bại. Kinh thành Huế bị thất thủ.

(12) Chỉ tên vua bù nhìn Đồng Khánh được thực dân Pháp đặt lên ngôi sau khi vua Hàm Nghi bỏ Kinh thành Huế chạy ra Bắc kêu gọi kháng chiến.

(13) Cần chú ý là lời khai của Nguyễn Cao trong bản này rất ngắn gọn và kín đáo. Đối với những việc mà ông đã làm trước khi lui về Kim Giang và mọi người đều biết thì ông ông đều nhận và nói rõ lý do hành động chính đáng của mình. Còn đối với những việc làm sau này của ông khi ông trở về Kim Giang mà Pháp và bọn tay sai chưa có chứng cứ để buộc tội thì ông tránh không nói. Toàn bộ lời khai nói trên của Nguyễn Cao đã toát lên tinh thần yêu nước nồng nàn của ông. Nguyễn Cao cũng khẳng định việc làm của ông là chính nghĩa, kịch liệt lên án Pháp và bọn tay sai đã cố tình vu cáo cho ông là giặc. Trước mặt quân thù, Nguyễn Cao đã tự sát, bọn Pháp hoảng sợ phải đưa ông đi cấp cứu, nhưng ông không chịu ăn uống gì, và tìm mọi cơ hội để tự sát nên sức khỏe của ông ngay

một giảm sút nghiêm trọng. Khi ông đã sắp chết, giặc Pháp buộc bọn phong kiến tay sai dưa ông ra chém. Tàn bạo hơn nữa là khi thấy ông tự sát, bọn quan lại nhà Nguyễn ở Hà Nội đã buộc ông vào tội « tự sát thương » để phạt đánh 100 trượng, rồi tống giam, đợi sau đó sẽ xét xử đến tội « làm phản » của ông!

(14) Kinh lược sứ Bắc Kỳ lúc đó là Nguyễn Trọng Hợp.

(15) Đúng ra là ngày 3 tháng 3 âm lịch năm Đinh Hợi (đối chiếu với dương lịch là ngày 27-3-1887).

(16) Đối chiếu với dương lịch là ngày 2-4-1887.

(17) Trong hồ sơ của Pháp nói rõ Quản Hòa là tỳ tướng dưới quyền của Nguyễn Cao. Chúng tôi chưa biết rõ họ và quê quán của Quản Hòa.

(18) Đây chỉ quê quán của Nguyễn Cao là làng Cách Bi, huyện Quế Dương, tỉnh Bắc Ninh (nay thuộc huyện Quế Võ, tỉnh Hà Bắc).

(19) Ngày 4-4-1887.

(20) Sau khi được thực dân Pháp đặt lên ngôi vua Đồng Khánh đã ban hành Chỉ dụ này.

(21) Ngày 12 tháng 3 âm lịch năm Đinh hợi (tức là ngày 5-4-1887).

(22) Tức là ngày 14-4-1887.

(23) Theo lệnh Pháp Kinh lược sứ Bắc Kỳ đã kết án chém đầu Nguyễn Cao vì tội sau khi Đồng Khánh lên ngôi và ban bố Chỉ dụ mà Nguyễn Cao không ra thú là « Cố tình mang lòng trái phép », lại « chiêu tập dân chúng khởi loạn » và như vậy thì chiếu theo luật pháp Nguyễn Cao phải tội « trảm quyết »! (Lời kết án của Kinh lược sứ Bắc kỳ gửi Quyền Thống sứ Bắc Kỳ ngày 21 tháng 4 âm lịch năm Đinh Hợi, tức là ngày 14-4-1887.

(24) Bãi đất này ở bên bờ hồ Hoàn Kiếm đầu phố Hàng Đào, trước kia là nơi chém các tội nhân, nay là ga xe điện thành phố Hà Nội. Theo tờ phúc tư của Kinh lược sứ Bắc Kỳ gửi Quyền Thống sứ Bắc Kỳ ngày 22 tháng 3 âm lịch năm Đinh hợi (15-4-1887) thì Án sát tỉnh Hà Nội là Tống Phúc Trạch đã mang binh lính cùng Công sứ Pháp giải Nguyễn Cao đi hành hình.

(25) Chỉ hàng ngũ quan lại cao cấp.

(26) Chỉ Đồng Khánh.

(27) Chỉ các quan ở Nha Kinh lược Bắc kỳ.

(28) Tức là vào ngày 14-4-1887.

(29) Bức thư đề ngày 14-4-1887 (tức là ngày 21 tháng 3 âm lịch năm Đinh Hợi).

(30) Lúc ấy chưa có chức Toàn quyền Đông Dương (Gouverneur Général de l' Indochine), mãi tới ngày 17-10-1887 mới có Nghị định thiết lập Phủ Toàn quyền; cho nên ngoài chức Thống đốc ở Nam Kỳ (Gouverneur de la Cochinchine), còn có chức Tổng trú sứ Trung Kỳ và Bắc Kỳ (Résident général de l' Annam et du Tonkin), đồng thời ở mỗi xứ lại có một quan chức đứng đầu, ở Bắc Kỳ có Thống sứ (Résident Supérieur du Tonkin) ở Trung kỳ có Khâm sứ (Résident supérieur de l' Annam). Lúc này Công sứ ở Hà Nội là Halais lại kiêm luôn chức Thống sứ Bắc Kỳ.

(31) Căn cứ theo tờ phúc tư của viên Kinh lược Bắc Kỳ gửi cho Quyền Thống sứ Bắc Kỳ ngày 22 tháng 3 âm lịch năm Đinh Hợi (tức là ngày 15-4-1887) thì sau khi Nguyễn Cao bị hành hình không thấy gia đình ông đến nhận thi thể nên các quan tỉnh Hà Nội phải giao cho Lý trưởng sở tại nhận chôn cất.

(33) Căn cứ vào những chỉ thị cụ thể trên, chúng ta thấy rằng lúc ấy bọn thực dân Pháp rất lo ngại có thể xảy ra một cuộc biểu tình quần chúng tại pháp trường.

Sau khi đã chém Nguyễn Cao, thực dân Pháp còn phạt vạ làng Kim Giang 1.000 đồng (một nửa số tiền này đem nhập vào công quĩ, còn một nửa phải nộp để bảo lĩnh về sau) về tội khi địch về làng bắt Nguyễn Cao thì hương lý, học trò và nhân dân trong làng đã kéo ra ngăn không cho địch vào làng và cam đoan rằng Nguyễn Cao không trốn ở trong làng này (theo: « Báo cáo ngày 15-4-1887 của Quyền Thống sứ Bắc Kỳ gửi cho Tổng trú sứ Trung–Bắc Kỳ »). Lý trưởng làng Kim Giang bị cách chức và tống giam, còn dân làng thì sau một tháng phải ra trình diện, phải lấy giấy chứng nhận và phải khai báo những thủ lĩnh nghĩa quân ở trong làng với nhà cầm quyền.

BÁO « SÔNG HƯƠNG — TỤC BẢN »
VỚI CUỘC TRANH CỬ VÀO VIỆN DÂN BIỂU TRUNG KỲ NĂM 1937

NGUYỄN THÀNH

NHƯ chúng ta đều biết trong thời kỳ Mặt trận Dân chủ (1936 — 1939): cùng với những hoạt động công khai và bán công khai, Đảng ta đã chủ trương triệt để lợi dụng báo chí hợp pháp làm lợi khí đấu tranh của Đảng chống lại chủ nghĩa phát xít, bọn phản động thuộc địa và bè lũ tay sai, đòi tự do, cơm áo, hòa bình. Trong những năm ấy (1936—1939) hoạt động báo chí của Đảng ta thật sôi nổi, mạnh mẽ hàng loạt báo chí cách mạng đã ra đời, đóng góp phần đáng kể vào những thắng lợi chung của Mặt trận Dân chủ. Thực hiện chủ trương chung của Trung ương Đảng ta trong thời kỳ này, Xứ ủy Trung Kỳ đã tổ chức, lãnh đạo quần chúng đấu tranh thực hiện những khẩu hiệu do Mặt trận Dân chủ đề ra, mà một trong những hoạt động nổi bật nhất, đáng chú ý nhất là Mặt trận Dân chủ ở Trung Kỳ đã giành được thắng lợi lớn trong cuộc tranh cử vào Viện Dân biểu năm 1937. Và trong thắng lợi ấy có sự đóng góp tích cực của báo Sông Hương tục bản của Xứ ủy Trung Kỳ.

☆

Trong gần một thế kỷ thống trị nước ta trước đây, bọn thực dân Pháp đã ra sức thực hiện chính sách « chia để trị », chúng chia nước ta thành 3 xứ: Bắc Kỳ, Trung Kỳ và Nam Kỳ với những chế độ cai trị khác nhau, Nam Kỳ là thuộc địa của Pháp, còn Bắc Kỳ và Trung Kỳ do Pháp « bảo hộ ». Ở hai « xứ bảo hộ » này, để lừa bịp nhân dân ta bên cạnh những tổ chức cai trị của thực dân Pháp từ cấp xứ đến cấp tỉnh, Pháp đã thành lập một tổ chức « đại diện cho quyền lợi của người dân bản xứ » gọi là Phòng tư vấn Bắc Kỳ (thành lập theo Nghị định ngày 19-3-1913 của Toàn quyền Đông Dương Albert Sarraut) và Phòng Tư vấn Trung Kỳ (thành lập theo đạo dụ của Khải Định ngày 19-4-1920). Sau đó Phòng Tư vấn Bắc Kỳ đổi gọi là Viện Dân biểu Bắc Kỳ (ngày 10-4-1926), còn ở Trung Kỳ, Toàn quyền Đông Dương Varenne cũng ra Nghị định ngày 21-2-1926 đổi gọi Phòng Tư vấn Trung Kỳ thành Viện Dân biểu Trung Kỳ. Bảo Đại lại ban hành đạo Dụ ngày 3-7-1933 tổ chức lại Viện Dân biểu Trung Kỳ. Viện này đã ra đời và hoạt động được ba khóa: 1926, 1929, 1933. Nhìn chung, căn cứ vào những quy định về chức năng, nhiệm vụ, quyền hạn, tổ chức bầu cử của Viện, tiêu chuẩn của Nghị viên, v.v... do thực dân Pháp đề ra thì Viện Dân biểu Trung Kỳ thực chất chỉ là một công cụ tay sai của chính quyền thực dân mà thôi. Bởi vậy phần lớn những người tham gia vào Viện là những tên tay sai đắc lực cho thực dân Pháp, những tên tư sản, địa chủ gắn bó mật thiết về quyền lợi kinh tế, quyền lợi chính trị với thực dân, phong kiến. Nếu như có một vài nhân sĩ là Nghị viên thì tiếng nói của họ cũng không có tác dụng gì; hơn nữa bọn thực dân, phong kiến lại lợi dụng uy tín, danh tiếng của họ để lừa bịp nhân dân ta.

Ngoài ra thực dân Pháp còn đề ra những tiêu chuẩn cử tri hết sức nghiêm ngặt nhằm hạn chế số người đi bầu các « ông Nghị viên » của chúng, và do đó chúng có thể mua chuộc, dụ dỗ, khống chế số người này. Vì thế nhân dân ta không hề quan tâm đến cái gọi là Viện Dân biểu cũng như việc bầu cử, ứng cử, v.v... do bọn thực dân, phong kiến đạo diễn. Đó là tình hình chung của Viện Dân biểu Trung Kỳ trong ba khóa trước.

Nhưng từ khóa thứ tư của Viện này thì tình hình chính trị trên thế giới và ở nước ta đã có những thay đổi. Dưới ánh sáng của những Nghị quyết của Đại hội Quốc tế Cộng sản lần thứ bảy, một Mặt trận Dân chủ chống phát xít, ngăn cản nguy cơ chiến tranh thế giới lần thứ hai đã được hình thành và phát triển

mạnh mẽ trong nhiều nước, thu hút hàng trăm triệu quần chúng tham gia. Ở Pháp, chính phủ của Mặt trận nhân dân Pháp được thành lập và vị trí của Đảng Cộng sản Pháp trong Mặt trận được đề cao; điều đó đã có ảnh hưởng tốt, trực tiếp đến tình hình chính trị ở nước ta, tạo ra những điều kiện thuận lợi cho phong trào đấu tranh của nhân dân ta trong thời kỳ này. Ở trong nước, trong những năm 1932—1935 các cơ sở Đảng đã được khôi phục lại và sự chỉ đạo của Trung ương Đảng đến các cơ sở Đảng cũng được củng cố. Tiếp theo đó, trong thời kỳ Mặt trận Dân chủ 1936 — 1939 nhiều cán bộ Đảng sau khi ra tù đã chắp nối liên lạc ngay với Đảng và tích cực hoạt động trong phong trào cách mạng mới. Trong bối cảnh lịch sử ấy Hội nghị lần thứ nhất của Ban Chấp hành Trung ương Đảng họp hồi tháng 7-1936 có ý nghĩa vô cùng quan trọng, mở ra cho cách mạng Đông Dương một thời kỳ phát triển mới. Phong trào Đông Dương Đại hội phát triển rầm rộ ở khắp Nam, Trung, Bắc, những tổ chức quần chúng như Hội Ái hữu, Hội Tương tế, v.v... được thành lập rộng rãi ở cả nông thôn và thành thị. Ở Trung Kỳ, phong trào cách mạng cũng tiến lên hòa chung với phong trào của cả nước. Đặc biệt là Xứ ủy Trung Kỳ đã khéo léo lợi dụng mâu thuẫn giữa phái chủ trương trở lại Hiệp ước 1884 với phái phản động, tay sai đắc lực của chính quyền thuộc địa để phân hóa chúng, trung lập một bộ phận, tranh thủ, lôi kéo những nhân sĩ dân chủ, tiến bộ, các tầng lớp trung giai và quần chúng lao động vào Mặt trận Dân chủ.

Trong thời kỳ này, một trong những hoạt động sôi nổi nhất ở Trung Kỳ là cuộc tranh cử vào Viện Dân biểu và hoạt động của báo Sông Hương tục bản với tư cách là cơ quan ngôn luận của Xứ ủy Trung Kỳ. Lúc ấy Xứ ủy Trung Kỳ chủ trương thông qua cuộc bầu cử để đưa một số người tốt vào Viện Dân biểu, vạch trần bộ mặt xấu xa, đê tiện, làm tay sai đắc lực cho địch của những tên « dân biểu » đã trúng cử trong ba khóa trước hoặc mới tham gia một khóa; và đánh bại bọn này.

Để hỗ trợ đắc lực cho cuộc tranh cử, chúng ta đã chủ trương mua lại báo Sông Hương.

Sông Hương vốn là tờ báo do Phan Khôi sáng lập. Sau khi được Graffeuil, Khâm sứ Trung Kỳ cho phép, Sông Hương đã xuất bản hàng tuần vào ngày thứ bảy, số 1 ra ngày 1/8/1936. Đây là một tờ báo phản động, lạc hậu với những bài viết chống lại cộng sản, chống lại những quan điểm của chủ nghĩa Mác—Lênin về văn học nghệ thuật, chống lại phong trào Đông Dương Đại hội và những chủ trương của Mặt trận Dân chủ, tuyên truyền thuyết « Nghệ thuật vị nghệ thuật », v.v... Vì thế Sông Hương không tranh thủ được sự ủng hộ của đông đảo bạn đọc; báo chỉ xuất bản đến số 32 ngày 27-3-1937 thì lâm vào tình trạng ngắc ngoải vì « tài chính quản bách ». Xứ ủy Trung Kỳ đã chủ trương « mua lại » Sông Hương Phan Khôi đồng ý « bán lại » toàn bộ tờ báo cho chúng ta.

Sau đó chúng ta đã đưa tờ báo này bước vào cuộc đấu tranh chính trị mới mang màu sắc cộng sản rõ rệt, tuy rằng về hình thức chúng ta vẫn ghi: Sáng lập viên: Phan Khôi để che mắt bọn cầm quyền, nhưng Chủ nhiệm của báo là Nguyễn Cửu Thạnh (Cộng sản).

Cách trình bày trên Sông Hương cũng khác trước: ngoài hai chữ *Sông Hương* (khác kiểu chữ cũ), còn có thêm hai chữ *tục bản* để phân biệt với báo Sông Hương của Phan Khôi trước đấy.

Sông Hương tục bản xuất bản được 14 số: Số 1 (19-6-1937), số 2 (26-6-1937), số 3 (3-7-1937), số 4 (10-7-1937), số 5 (17-7-1937), số 6 (21-7-1937), số 7 (19-8-1937), số 8 (26-8-1937), số 9 (2-9-1937), số 10 (16-9-1937), số 11 (23-9-1937), số 12 (30-9-1937), số 13 (7-10-1937), và số 14 (14-10-1937).

Nhiệm vụ chủ yếu của Sông Hương tục bản dưới sự lãnh đạo của Xứ ủy Trung Kỳ là tham gia cuộc tranh cử vào Viện Dân biểu; cho nên khi trong cuộc tranh cử này chúng ta đã giành được thắng lợi thì Khâm sứ Trung Kỳ Graffeuil ra lệnh không cho Sông Hương tục bản « làm chính trị nữa » mà phải trở lại thể tài trước đây như Phan Khôi đã xin phép và đã được nhà cầm quyền Pháp duyệt y; đó là tờ báo chỉ được nói về « văn chương, khoa học, nghệ thuật » mà thôi. Mặc dù từ số 8 trở đi Sông Hương tục bản không trực tiếp nói về chính trị nữa, nhưng tờ báo vẫn mang nội dung chính trị, khoa học mác xít, văn chương cách mạng dưới một hình thức khác. Sông Hương tục bản tuyên bố: « vẫn đứng về đại chúng... chống chọi với tư tưởng già cỗi, lạc hậu, bảo thủ... cống hiến cho bạn đọc những tư tưởng mạnh bạo, mới mẻ, thích hợp với trào lưu thế giới ngày nay ». Như vậy là Sông Hương tục bản đã dành trọn 7 số báo để phục vụ cho cuộc tranh cử vào Viện Dân biểu. Chúng tôi xin giới thiệu nội dung chủ yếu của 7 số báo này.

★

Ngay trên Sông Hương tục bản số 1 (1) ngoài bài của Phan Khôi nêu rõ lý do khiến Phan Khôi phải bán bản quyền báo Sông Hương cho chúng ta « ... vì tài chính quản bách nên đình bản... nhường quyền tục bản cho ông Nguyễn Cửu Thạnh »; báo đã đăng

bài xã luận về vấn đề tuyển cử vào Viện Dân biểu Trung Kỳ sắp tới với đầu đề: «Nhân cuộc tuyển cử dân biểu sắp đến. Nhìn lại các cuộc tuyển cử vừa rồi ở trong nước và ngoài nước». Sau khi nêu lên tình hình tuyển cử ở Pháp, ở Nhật, nhất là ở Viện Dân biểu Bắc Kỳ vừa qua xảy ra một sự «đột biến» (một thanh niên đại biểu cho quần chúng lao động(2) thắng cử một «ông trưởng giả giàu sang quyền thế»), bài Xã luận bày tỏ niềm hy vọng rằng cử tri ở Trung Kỳ, mà chủ yếu là quần chúng nhân dân, hãy nhận thức rõ quyền lợi, nghĩa vụ của mình, sáng suốt lựa chọn những người xứng đáng tham gia Viện Dân biểu, tạo nên sự «đột biến» trong cuộc tranh cử lần này như đã từng xảy ra ở Bắc Kỳ trước đây.

Trên Sông Hương số 2, chúng ta tiếp tục phát biểu quan điểm của chúng ta, về vấn đề bầu cử với bài Xã luận. «Chúng tôi ủng hộ hạng nào? Chúng tôi đả đảo hạng nào?» Bài Xã luận nêu rõ lập trường của Sông Hương và cũng là lập trường của nhân dân ta trong thời kỳ ấy là: ủng hộ những người biết tôn trọng quyền lợi của nhân dân; đả đảo những người (không phân biệt là người già hoặc là thanh niên tân học) không phục vụ cho quyền lợi của nhân dân, chỉ muốn có địa vị ở Nghị trường để mưu cầu sự giàu sang cho bản thân, có thái độ xu nịnh bọn cầm quyền. Đối với hạng người này chúng «vào Viện làm gì cho thêm nhơ bẩn cái tiếng Dân biểu để cho thiên hạ mỉa mai và cho rằng trình độ của dân Trung Kỳ còn thấp kém».

Sông Hương kêu gọi cử tri: «Phải thận trọng lá thăm! Phải đề phòng lời hứa trống! Phải xem chừng cách tuyên truyền quỷ quái! Phải vạch mặt bọn vận động ngầm!». Sông Hương cũng phê phán tư tưởng bi quan «cho qua chuyện, ai cũng thế» của cử tri. Vì làm như vậy là «làm sai mất cái phận sự của một người dân đi bầu cử trong cái giờ phút nghiêm trọng này», là tạo điều kiện thuận lợi cho bọn xấu «lọt vào Nghị trường» để mưu cầu lợi ích riêng. «Nghị trường đâu có phải là chỗ dưỡng lão của các ông già.... là chỗ để các ông thanh niên trí thức tân học bán đứng quốc dân mà ăn... Nghị trường là cái chỗ người ta làm việc cho dân...». Do đó «quốc dân trông mong một cái Nghị trường trong sạch, mới mẻ, hăng hái, thiệt lòng vì dân, vì nước...».

Sông Hương cũng khuyên cử tri không để kẻ xấu lợi dụng, phản tuyên truyền, mua chuộc; không nên phân biệt tuổi tác, thành phần xã hội, quan điểm và tổ chức chính trị của ứng cử viên, mà «chỉ cần biết: ai là người trong sạch, ai là người thiệt lòng yêu nước thương dân, ai là người muốn làm việc cho dân cho nước thì những hạng người ấy chúng ta sẽ bầu họ vào Nghị trường» (báo Sông Hương số 3).

Sông Hương đã vạch trần luận điệu tuyên truyền của bọn phản động cho rằng chúng ta muốn tranh cử vào Viện Dân biểu Trung Kỳ lần này nhằm mục đích đưa những người của chúng ta vào để «tranh ghế», để «ăn trên ngồi trốc» Sông Hương đã nêu rõ quan điểm đánh giá của chúng ta đối với các «ông Nghị viên» trong Viện Dân biểu Trung Kỳ lúc ấy để giúp cho nhân dân ta đừng có ảo tưởng rằng các vị Dân biểu này sẽ làm nên những việc to lớn «lật đất xoay trời» đảo lộn vai trò của nó đâu, mà chỉ là một yêu cầu cải cách Dân chủ có tính chất cách mạng trong thời kỳ ấy mà thôi. Tuy nhiên chúng ta vẫn phải lựa chọn những người xứng đáng thay mặt cho nhân dân để bầu họ vào Dân biểu. Mặt khác, chúng ta cũng chủ trương «đánh đổ hết những bọn sâu mọt của xã hội» trong Viện. Bài báo viết: «... Chúng ta nói rõ quan điểm đánh giá Nghị viên của mình là ủng hộ cho ít nhiều người ra tranh cử không phải là chúng ta tin rằng họ sẽ làm nên việc gì «lật đất xoay trời» đảo lộn vai trò của Dân biểu đâu, mà đây chỉ là một yêu cầu cải cách có tính chất cách mạng trong khuôn khổ của cuộc đấu tranh cho dân chủ ở trong một nước chưa thoát khỏi vòng thuộc địa của chủ nghĩa đế quốc. Tuy vậy cũng cần phải có người thực sự thay mặt cho dân lên tiếng đấu tranh dù cho dân chúng vì hoàn cảnh không thể lựa chọn được toàn là hạng người xứng đáng để thay mặt mình, song trong Nghị trường chúng tôi quyết đánh đổ hết những bọn sâu mọt của xã hội» (báo Sông Hương số 4).

Sau khi danh sách ứng cử viên đã công bố, Sông Hương lại hướng dẫn cho cử tri «Bầu ai, không bầu ai». Sông Hương đã chỉ rõ: trong trường hợp nếu có hai người ra ứng cử mà một người hoạt động có công tâm, một người hiền lành, vô sự thì nên bầu cho người thứ nhất. Nếu có hai người ra ứng cử mà một người quỷ quái, bán nước buôn dân, một người hiền lành, vô sự thì nên bầu cho người thứ hai. Tóm lại, người được bầu phải là:

1) Làm lợi cho dân.

2) Nếu không thì cũng không làm hại dân (Báo Sông Hương số 5).

Cũng trên Sông Hương số 5 đã công bố «Chương trình của chúng tôi» gồm có 4 mục: Về chính trị — Về xã hội — Thái độ và tư cách của các ông Nghị viên — Lời phụ bàn; nhằm trình bày một cách toàn diện những yêu sách của chúng ta làm phương hướng cho cuộc đấu

tranh của quần chúng đòi các quyền tự do, dân chủ, cải thiện đời sống trước mắt, trong đó đòi hỏi ý thức trách nhiệm của các ông Nghị viên khóa này: trước nhân dân là phải trung thực nhiệt thành với lợi ích của nhân dân, phải đề đạt thẳng thắn những nguyện vọng của nhân dân lên chính phủ, «phải làm việc cả những ngày ngoài hội nghị», phải nắm vững tình hình, phải lo lắng vì nhân dân, phải đòi hỏi chính phủ mở rộng quyền hạn cho Viện Dân biểu.

Ngoài ra Sông Hương cũng lên án việc Bộ Lại thuộc Triều đình Huế đã không thi hành nghiêm chỉnh Chỉ dụ ngày 3/7/1933 của Bảo Đại, cố tình gạt bỏ nhiều người «có đủ tư cách bầu cử» ra khỏi danh sách cử tri với nhiều lý do như: sổ cử tri đã làm xong từ ngày 15-12-1936. Thực ra thì Chỉ dụ này của Bảo Đại chỉ có tính chất mị dân mà thôi, vì như chỉ dụ đã quy định ở mục 3, khoản thứ nhất về tiêu chuẩn của cử tri khá chặt chẽ[3]. Nhưng vì tính chất mị dân của Chỉ dụ này nên chúng ta vẫn cần lợi dụng để phê phán Thông tri của Bộ Lại ngày 13-5-1937 và việc làm sai trái nói trên của Bộ này. Bài báo viết: «Cái phận sự ghi tên «những người đủ tư cách bầu cử» vào sổ cử tri là phận sự của người thừa hành công vụ. Chịu ơn vua, mang lộc nước thì phải làm hết bổn phận vì dân, vì nước chứ!... Chúng ta chưa từng thấy Nghị định nào buộc người đủ tư cách phải tự làm đơn xin vào Sổ cử tri bao giờ. Mà nếu quả thật có một cái Nghị định như thế thì ít nhất trước ngày 15-1-1936 phải có tờ Thông sức cho nhân dân biết để dự trù mọi việc chứ?

Làm sai ý vua, đi trái lòng dân, hạng quan lại ấy thật có tội với nước. Chính những hạng thừa hành này đã làm cho nhân dân hoài nghi chính phủ. Lời Dụ ban ra mà người có cái trách nhiệm thi hành lại thi hành không đúng, thế là phạm thượng rõ ràng».

Trên đây là phần văn chính luận của Sông Hương. Sông Hương cũng sử dụng những thể loại khác như: thơ, kịch, tiểu phẩm, v.v... khá sinh động, hấp dẫn để giới thiệu với bạn đọc những câu chuyện nước ngoài về bầu cử, đả kích những Nghị viên xấu, v.v...

Về thơ, hát nói, có những bài đả kích những Nghị viên xấu như: «Khuyên chồng ra ứng cử lần nữa», «Ông Nghị viên», (báo Sông Hương số 3), hoặc «Khuyên các cử tri» (báo Sông Hương số 4), v.v...

Về kịch, có một vở hài kịch ngắn đả kích bọn Nghị viên hồi hưu: «Thanh cảnh đồng đại náo». (báo Sông Hương số 6).

Về tiểu phẩm, liên tiếp trong nhiều số báo Sông Hương, Tòa soạn đã đăng những tiểu phẩm đả kích đích danh những tên tay sai đắc lực cho thực dân, phong kiến như Lê Thanh Cảnh, Nguyễn Quốc Túy, Phan Văn Giáo, Cao Văn Chiểu, v.v..., nhất là Lê Thanh Cảnh.

Báo Sông Hương đã hỗ trợ đắc lực cho Xứ ủy Trung Kỳ trong công tác tuyên truyền những quan điểm của Đảng ta về cuộc tranh cử vào Viện Dân biểu Trung Kỳ, hướng dẫn cho quần chúng cử tri lựa chọn những người tốt bầu vào Viện Dân biểu, gây một dư luận rộng rãi ủng hộ những ứng cử viên tốt, tranh thủ những người cần và có thể tranh thủ được, gạt bỏ những phần tử xấu.

Nhờ có những chủ trương sáng suốt, đúng đắn, linh hoạt của Xứ ủy Trung Kỳ trong việc chỉ đạo phong trào cách mạng ở địa phương nói chung và chỉ đạo cuộc tranh cử vào Viện Dân biểu nói riêng trong thời kỳ Mặt trận Dân chủ nên chúng ta đã giành được thắng lợi lớn trong cuộc tranh cử lần này: Có 167 người ứng cử, thì 44 người trúng cử: lần bầu cử thứ nhất vào ngày 1-8-1937 được 25 người và lần bầu cử thứ hai vào ngày 8-8-1937 được thêm 19 người nữa. Đặc biệt là tất cả những người do Mặt trận Dân chủ ở Trung Kỳ giới thiệu đều trúng cử, trong đó có hai người được bầu làm Viện trưởng và Phó Viện trưởng Viện Dân biểu. Đó là ông Viện trưởng Hoàng Văn Khải, 61 tuổi, Cử nhân, quê ở Thanh Hóa, đã tham gia Tân Việt Cách mạng đảng, bị tù ở Côn Đảo trong 3 năm, và ông Phó Viện trưởng Hoàng Đức Trạch, 47 tuổi, Tú tài, quê ở Thừa Thiên. Còn những ứng cử viên mà chúng ta đả kích đích danh thì chỉ có 2 tên trúng cử ở lần bầu cử thứ hai là Lê Khắc Dôn và Phan Văn Giáo. Chúng ta cũng tranh thủ được một số Nghị viên tích cực, thuyết phục được một số Nghị viên lưng chừng, hiền lành, và cô lập được Lê Khắc Dôn, Phan Văn Giáo.

Do thuận lợi nói trên nên trong một phiên họp thường niên của Viện Dân biểu Trung Kỳ vào cuối tháng 7-1938, chúng ta đã đưa được «Chương trình cải cách» do các đồng chí trong Xứ ủy phụ trách công tác công khai dự thảo, ra trình bày trong buổi họp này. (Xem báo Dân chúng, cơ quan trung ương của Đảng, số 4 ra ngày 3-8-1938). «Chương trình cải cách» này hoàn toàn bác bỏ dự án thuế thân do Tòa Khâm sứ Trung Kỳ dự thảo, và đã được trình bày trước Tiểu ban cũng như trước Đại hội đồng vào ngày 16-9-1938. Đây là một đòn nặng đánh vào chính quyền thực dân và nó đã tạo nên một không khí vui mừng, phấn khởi trong nhân dân ta, nhất là trong nhân dân lao động.

Thắng lợi lớn trong cuộc tranh cử vào Viện Dân biểu Trung Kỳ năm 1937 cũng giúp cho chúng ta có những điều kiện thuận lợi trong lần tranh cử bổ sung vào Viện này vào ngày 24-6-1939: đồng chí Đặng Thai Mai đã thắng cử thay thế cho đồng chí Phan Thanh từ trần, đánh bại một tên tay sai ở Quảng Nam do địch đưa ra.

☆

Trong thời kỳ Mặt trận Dân chủ, nhờ có những đường lối, chủ trương, chính sách sáng suốt đúng đắn, linh hoạt của Trung ương Đảng ta và của Xứ ủy Trung Kỳ chỉ đạo nên phong trào cách mạng ở Trung Kỳ đã có những bước phát triển mới, mạnh mẽ, gây được ảnh hưởng tốt sâu rộng trong mọi tầng lớp nhân dân, nhất là trong quần chúng lao động. Trong phong trào cách mạng chung ấy ở Trung Kỳ thì thắng lợi của chúng ta trong cuộc tranh cử vào Viện Dân biểu là khá nổi bật. Và trong thắng lợi ấy báo Sông Hương tục bản của Xứ ủy Trung Kỳ đã đóng góp phần tích cực. Điều đó cũng nói lên rằng chủ trương của Đảng ta, của Xứ ủy Trung Kỳ sử dụng báo chí công khai làm công cụ tuyên truyền, phổ biến những quan điểm chính trị, những đường lối, chủ trương chính sách của Đảng, đấu tranh chống lại những quan điểm chính trị phản động, những chủ trương, chính sách áp bức, bóc lột của địch; là hoàn toàn đúng đắn.

Mặc dù báo Sông Hương tục bản chỉ xuất bản được 14 số, trong đó có 7 số dành riêng phục vụ cho cuộc tranh cử vào Viện Dân biểu Trung Kỳ, song tờ báo đã hoàn thành được nhiệm vụ của nó trong thời kỳ này, và trong công lao ấy của báo Sông Hương tục bản có sự đóng góp tích cực của đồng chí Phan Đăng Lưu, Xứ ủy viên Trung Kỳ.

Chú thích

(1) Từ đây trở xuống chúng tôi xin phép bạn đọc viết là báo Sông Hương cho ngắn gọn mà không viết thêm hai chữ tục bản nữa, vì toàn bộ nội dung vấn đề cuộc tranh cử vào Viện Dân biểu Trung Kỳ mà chúng tôi giới thiệu ở đây đều rút ra từ báo *Sông Hương tục bản* (cụ thể là trong 7 số báo đầu tiên: từ số 1 đến số 7, xuất bản từ ngày 19-6-1937 đến ngày 19-8-1937), do Xứ ủy Trung Kỳ chủ trương, chứ không nói gì đến báo Sông Hương của Phan Khôi xuất bản trước đó.

(2) Chỉ việc anh Trịnh Văn Phú, đại biểu của báo Le Travail (Lao động), đã giành được thắng lợi trong cuộc tranh cử vào Viện Dân biểu Bắc Kỳ. Anh Trịnh Văn Phú là đại biểu bổ sung của Hà Nội vào Viện này.

(3) Chúng tôi xin nêu lên dẫn chứng về tiêu chuẩn cử tri do Chỉ dụ của Bảo Đại ngày 3-7-1933 quy định như sau: Ngoài các hạng quan viên, chức sắc, tư bản, địa chủ nộp thuế từ 50 đồng trở lên có quyền đi bầu; thì cứ 50 đinh hoặc phần lẻ quá 20 đinh được bầu một người vào danh sách cử tri, gọi là Ủy viên hoặc là Đại cử tri. Ở nông thôn danh sách Đại cử tri phải đệ trình lên trên. Rồi đến những hạng người sau đây cũng được quyền bầu cử: Về cựu học là những người đã đỗ Tiến sĩ, Phó bảng, Cử nhân, Công sinh, Tú tài. Về tân học là những người đã tốt nghiệp ở một trong những trường học: Đại học, Trung học, Cao đẳng tiểu học Pháp — Việt, Sơ học Pháp — Việt.

Cử tri phải từ 21 tuổi trở lên.

Đính chính sử liệu

VỀ NGUYỄN THÔNG

CAO TỰ THANH

Từ trước tới nay đã có nhiều công trình nghiên cứu về Nguyễn Thông. Tuy nhiên vì nhiều lý do những công trình này cũng chưa giới thiệu được thật đầy đủ và chính xác về tiểu sử và thơ văn của ông, một nhà thơ, một nhà viết sử yêu nước nửa sau thế kỷ XIX, đồng thời là một nhân vật mà cuộc đời chính trị của ông có liên quan đáng kể tới nhiều sự kiện lịch sử đương thời. Thông qua một số tài liệu mới phát hiện được ở Thuận Hải và Long An trong những năm gần đây, chúng tôi xin phép bổ sung và đính chính một phần nào những thiếu sót này.

☆

Trong « Bài tựa tập Ngọa du sào », Nguyễn Thông viết : « Năm Kỷ dậu (1849), tôi 23 tuổi, thi đỗ Cử nhân » (1), và trong « Nguyễn Thông », mục « Chư thần », « Đại Nam chính biên liệt truyện » của Quốc sử quán triều Nguyễn lại chép rằng ông « mất năm 68 tuổi » (2). Vì vậy mà nhiều người đã xác định rằng Nguyễn Thông sinh năm Bính tuất, Minh Mạng thứ 7 và mất năm Giáp Ngọ, Thành Thái thứ 6 (1826 — 1894). Ngoài ra có một số nhà nghiên cứu đã viết rằng : Nguyễn Thông còn có tên là Chiều ; quê ông ở Chợ Kỳ Sơn, tỉnh Tân An (nay thuộc xã Bình Quới, huyện Vàm Cỏ, tỉnh Long An) ; vì cha mất sớm, để gia đình đủ sinh sống ông phải đi chăn trâu cho một nhà bà con ở trong làng ; còn người em trai của ông là Hài thì ở nhà chăm sóc bà và mẹ ; bà lão chủ nhà ông ở mướn vốn là người hiếu học, thấy ông viết chữ tốt bèn giúp đỡ cho ông ăn học, v.v... (3). Tất cả những điều này đều không chính xác.

Theo bản gia phả và bài vị chữ Hán mà gia đình Nguyễn Thông ở Phan Thiết (Thuận Hải) hiện đang lưu được thì Nguyễn Thông sinh ngày 28 tháng 5 âm lịch năm Đinh hợi (ngày 22/6 hoặc ngày 21-7-1827. Năm Đinh hợi 1827 nhuận hai tháng 5) và mất ngày 07 tháng 7 âm lịch năm Giáp thân (ngày 27-8-1884). Điều này rất phù hợp với thực tế, vì chúng tôi chưa thấy có tài liệu nào ghi chép về những hoạt động của Nguyễn Thông trong khoảng từ năm 1885 đến năm 1894, mặc dù khi mất ông đang là Hồng lô tự khanh, giữ chức Điền nông phó sứ kiêm Đốc học tỉnh Bình Thuận. Như vậy Nguyễn Thông mất năm 1884, lúc ấy ông 58 tuổi, chứ không phải ông thọ 68 tuổi như « Đại Nam chính biên liệt truyện » đã tính lầm, và dĩ nhiên con số 58 tuổi ở đây được tính theo cách tính « tuổi ta », nghĩa là ông sinh năm 1827 (4).

Trong bài « Ngọc Sơn thọ doanh chí » (« Bài mộ chí ở Ngọc Sơn », bản chữ Hán cũng đang được lưu tại gia đình Nguyễn Thông ở Phan Thiết thì ngoài phần nguyên dẫn câu đầu tiên của bài này ghi là « Tiên sinh tính Nguyễn, húy Thông, tiểu danh Thiệu » (nghĩa là Tiên sinh họ Nguyễn, tên húy là Thông, tiểu danh là Thiệu), trong đó chữ Thiệu viết với bán ty + đao + khẩu, chứ không phải viết với chấm thủy + dao + khẩu như chữ Chiều. Gia đình Nguyễn Thông cũng xác nhận rằng chỉ nghe kể lại rằng Nguyễn Thông còn có tên là Thiệu chứ không hề nghe nói ông có tên là Chiều bao giờ. Như vậy những bản chữ Hán chép chữ Thiệu thành chữ Chiều có thể là do người sao chép đọc lầm và chép lầm, vì bán ty viết thảo rất giống với chấm thủy.

Một số tài liệu khác do chính Nguyễn Thông viết như « Tiên đại phu hành trạng » (Thuật lại những việc làm lúc bình sinh của cha tôi) (5), « Gia ước », « Di chúc »... cũng cung cấp cho chúng ta những chi tiết chính xác hơn về quê quán, gia đình của ông. Vì ở đây không thể giới thiệu toàn văn nên chúng tôi chỉ xin phép trích dịch một vài đoạn : « Cha tôi tên húy là Hanh, hiệu là Tú Viên cư sĩ. Ông tằng tổ của tôi tên húy là Đạo, quê ở Tân Châu. Ông nội của tôi tên húy là Chủng, thời Lê Quý (1777—1789) chạy loạn đến Đông Phố, nay là thôn Bình Thanh, tổng Thạnh Hội Hạ, huyện Tân Thạnh, phủ Tân An, tỉnh Gia Định... » : « Ngày 25 tháng 01 âm lịch năm Quý mão, Thiệu Trị thứ 3 (1843) cha tôi mất, thọ 40 tuổi, chôn ở cạnh mộ của mẹ tôi là Thái Nghi nhân họ Trịnh, ở phía đông Tú Viên (Vườn Thêu ?), thôn Bình Thanh... » ; « Mẹ tôi họ Trịnh, tên húy là A Mầu (Thị Mầu), là con gái người nghĩa hào tên là Nhất cùng làng... Bà mất ngày 20 tháng 11 âm lịch năm Đinh dậu, Minh Mạng thứ 18 (1837).

(« Tiên đại phu hành trạng »).

«Điều 5: Ruộng đất của tổ tiên ta ở trong Nam có hơn 06 mẫu tại địa phận thôn Bình Thanh, là nguyên quán của ta...»

(«Gia ước»)

«Điều 2: Từ ông Thị Giảng Đại phu (tức Nguyễn Hanh) trở lên bốn đời, phần mộ đều chôn ở thôn Bình Thanh, tổng Thạnh Hội Hạ, huyện Tân Thạnh, phủ Tân An, tỉnh Gia Định. Ta có một người em là Quý Hòa (tức là Nguyễn Hài) mất sớm (Nguyễn Hài mất năm 1865), có một con trai là Yến, ta đem về nuôi từ năm 10 tuổi, nay đã trưởng thành ta cho về trong Nam để coi sóc phần mộ của tổ tiên...»

(«Di chúc»)

Như vậy Nguyễn Thông mồ côi mẹ trước khi mồ côi cha, nên sau khi cha ông mất thì em ông là Nguyễn Hài không thể nào chăm sóc mẹ được! Quê ông rõ ràng ở thôn Bình Thanh, tổng Thạnh Hội Hạ, chứ không phải ở chợ Kỳ Sơn, thôn Bình Quới, vốn thuộc tổng Thạnh Hội Thượng trước đây. Nhưng đến năm 1914 thì tổng Thạnh Hội Hạ gồm có 7 thôn là Ái Ngãi, Bình Công Tây, Bình Hạp, Bình Trị, Gia Thạnh, Phú Xuân, Vĩnh Bình, chứ không có thôn Bình Thanh (6). Chúng tôi đã tìm được lời giải đáp câu hỏi này từ một trong những tài liệu do ông Nguyễn Hữu Đạo (sinh năm 1901), hiện ở xã Phú Ngãi Trị, huyện Vàm Cỏ, tỉnh Long An biếu Sở Văn hóa và Thông tin tỉnh vào tháng 4-1983.

Đây là một bản thống kê ruộng đất viết bằng chữ quốc ngữ, ở cuối ghi: «Tân An, le 29 Juillet 1904, Canton de Thạch Hội Hạ, village de Bình Trị, Thừa sao: Le Maire (Xã trưởng) ký tên (không rõ)». Trong bản thống kê này có ghi chép về số ruộng đất của gia đình Nguyễn Thông đã được nhắc tới trong «Gia ước» và «Di chúc» của ông. Tất cả có 3 mảnh, một mảnh ruộng hạng nhứt, số thứ tự 27, số họa đồ 31, rộng 1,4ha, một mảnh đất hạng nhì, số thứ tự 174, số họa đồ 150, rộng, 1 ha, một mảnh đất hạng ba — lá dừa, số thứ 217, số họa đồ 192, rộng 0,8ha, đều khai trong mục *Tên chủ* là Nguyễn Dụng Hoàn, và trong mục *Bởi cội rễ nào mà làm chủ và đời đời* là: «Ruộng (hoặc đất) này là hương hỏa của Nguyễn Thới Hanh đứng bộ, nay chết rồi, cháu là Dụng Hoàn thưa đơn cải chánh ngày 25 Octobre 1897 ăn mà giỗ ông ấy và vợ là Trịnh Thị Mầu». Nguyễn Dụng Hoàn chính là Nguyễn Yến (7), con trai của Nguyễn Hài và là cháu gọi Nguyễn Thông bằng bác ruột. Nguyễn Yến được Nguyễn Thông lấy quyền trưởng tộc giao cho việc thờ cúng tổ tiên ở quê hương.

Cùng với bản thống kê này, chúng tôi cũng tìm được một văn tự nợ viết bằng chữ Hán, trên đề: «Tân An phủ, Tân Thạnh huyện, Thạnh Hội Hạ tổng, Bình Trị thôn», dưới đề: «Kỷ mão niên, ngũ nguyệt, sơ nhất nhật» (ngày 01 tháng 5 âm lịch năm Kỷ mão). Năm Kỷ mão ghi ở đây chỉ có thể là năm Kỷ mão 1879, vì vào năm Kỷ mão 1819 thì chưa có phủ Tân An, và vào năm Kỷ mão 1839 thì không còn phủ Tân An, mà chỉ có tỉnh Tân An mà thôi. Như vậy ít nhất là đến ngày 20-6-1879, thôn Bình Thanh đã đổi tên là thôn Bình Trị.

Theo một số người lớn tuổi hiện ở xã Phú Ngãi Trị xác nhận thì thôn Bình Trị chính là thôn Bình Thanh bị thực dân Pháp đổi tên. Khoảng năm 1925 thôn Bình Trị sát nhập với hai thôn Ái Ngãi và Phú Xuân thành xã Phú Ngãi Trị, nay thuộc huyện Vàm Cỏ, tỉnh Long An. Đây mới đúng là quê quán của Nguyễn Thông.

Mặt khác nếu gia đình Nguyễn Thông đã có tới hơn 3 ha ruộng đất thì Nguyễn Thông làm gì đến nỗi phải đi ở mướn chăn trâu cho người khác? Sự thật là vì lúc nhỏ Nguyễn Thông viết chữ rất đẹp nên được một bà hàng xóm biết chữ Hán, lại khá giả nhờ Nguyễn Thông qua lại cùng đi học với con trai của bà, có hôm Nguyễn Thông ăn ngủ luôn ở đó; và số tiền giấy bút mà bà giúp cho Nguyễn Thông cũng chỉ là một khoản «đài thọ» để cậu học trò nhỏ này vui lòng đến học tập chung với con trai của bà mà thôi. Bà hàng xóm hiếu học ấy tên là Huỳnh Thị Đức, là bà nội của ông Đỗ Tường Ninh, một nhân vật có liên quan đến phong trào Đông Du ở Nam Kỳ đầu thế kỷ XX và là nhạc gia của Giáo sư Trần Văn Giàu hiện nay.

✪

Trên đây là một vài tài liệu nhỏ mà chúng tôi muốn đóng góp thêm về tiểu sử Nguyễn Thông (8). Về thơ văn của ông cũng còn có nhiều vấn đề, chẳng hạn chúng tôi đã được thấy tận mắt tập thơ «Kỳ uyên thi sao» (bản khắc gỗ) của Nguyễn Thông với một bài tựa và một số bài thơ chưa được công bố. Chúng tôi hy vọng rằng giới nghiên cứu khoa học xã hội chúng ta sẽ phát hiện và công bố thêm nhiều tư liệu mới nữa về thân thế, sự nghiệp và thơ văn của Nguyễn Thông.

Ngày 14 tháng 5 năm 1983.

Chú thích

(1) Trích trong «Thơ văn Nguyễn Thông». Nxb Văn hóa. Hà Nội, 1962, tr. 163.

(xem tiếp trang 86)

ĐỌC SÁCH

"VIỆT NAM CỔ ĐẠI (Vấn đề biên niên sử)"

VÕ KIM CƯƠNG

TRONG những năm gần đây có nhiều công trình khoa học về lịch sử Việt Nam đã được công bố ở Liên Xô. Các nhà «Việt Nam học» Xô viết không chỉ dừng lại ở những tác phẩm có tính chất giới thiệu quá trình dựng nước và giữ nước của nhân dân ta, mà còn có nhiều tác phẩm đề cập đến từng khía cạnh lịch sử cụ thể của Việt Nam, trong số đó có cuốn «Việt Nam cổ đại (Vấn đề biên niên sử)» của Phó Tiến sĩ sử học Paven Vlađimirôvích Pôzone, chuyên viên nghiên cứu của Viện Phương Đông, thuộc Viện Hàn lâm khoa học Liên Xô. Cuốn sách dày 184 trang do Nhà xuất bản «Khoa học» Mátxcơva xuất bản năm 1980.

Tác phẩm gồm có ba phần:

Phần mở đầu bao gồm 2 chương.

Chương I: «Một số quan điểm nghiên cứu về tư liệu Việt Nam thời cổ đại».

Chương II: «Cơ cấu hệ thống tư tưởng của Nhà nước ở các nước thuộc vùng văn hóa Viễn Đông. Vị trí của biên niên sử chính thống trong hệ thống tư tưởng của Nhà nước».

Phần thứ nhất: «Tư liệu về lịch sử hình thành nhà nước Việt Nam thời cổ đại trong các biên niên sử Việt Nam thời trung cổ», có 2 chương:

Chương I: «Ranh giới Nhà nước Văn Lang (năm 2879 — năm 257 trước Công nguyên)».

Chương II: «Vấn đề Nhà nước Âu Lạc, các triều Thục và An Dương Vương (năm 257 năm 208 trước Công nguyên)».

Phần thứ hai: «Khổng giáo mang đặc thù Hán có tồn tại ở Việt Nam hay không? Con đường bảo tồn truyền thống biên soạn lịch sử Việt Nam thời cổ đại».

Phần trọng tâm này được chia thành 4 chương.

Chương I: «Sự tiến triển về chính trị và văn hóa ở Việt Nam trong thời kỳ tiền Nhà nước, thời kỳ phụ thuộc và thời kỳ sau khi khôi phục lại nền độc lập (từ thế kỷ II trước Công nguyên đến thế kỷ XIX sau Công nguyên)».

Chương II: «Thời kỳ ghi chép lịch sử truyền miệng của nước Việt Nam cổ đại và vấn đề biên niên sử của nhà Triệu (năm 207 năm 111 trước Công nguyên)».

Chương III: «Con đường bảo tồn truyền thống biên soạn lịch sử Việt Nam thời cổ đại».

Chương IV: «Sự hình thành và sự phát triển của biên niên sử chính thống ở Việt Nam thời cổ đại. Sự phối hợp truyền thống biên soạn lịch sử Phật giáo với truyền thống biên soạn lịch sử Tân Khổng giáo chính thống ở thế kỷ XV sau Công nguyên».

Ngoài ra cuốn sách còn có các phần kết luận, chú thích, thư mục và đặc biệt là có cả phần tra cứu nữa.

☆

Chúng tôi xin giới thiệu khái quát nội dung của cuốn sách này.

Phần mở đầu có 2 chương:

Chương I: «Một số quan điểm nghiên cứu về tài liệu Việt Nam thời cổ đại».

Trong chương này tác giả đã nghiên cứu lịch sử vấn đề và giới thiệu một số tác giả đã nghiên cứu về lịch sử Việt Nam.

Trước hết, cuốn sách đi sâu giới thiệu và phân tích công trình nghiên cứu của Maspéro: «Nghiên cứu lịch sử An-nam (Maspéro H. «Études d'histoire d'Annam». BEFEO. Vol. 16, N° 1, 1916; Vol. 18, N° 3, 1918); tác giả đã đánh giá đúng mức những đóng góp của Maspéro về vấn đề tư liệu Việt Nam thời cổ đại. Theo tác giả, cống hiến của Maspéro «đã đóng một vai trò quyết định trong việc hình thành những quan điểm mới của thế hệ những người nghiên cứu tiếp theo về Việt Nam» (tr. 8). Sau Maspéro, một nhà khoa học lớn của Pháp nghiên cứu về Việt Nam cũng được tác giả tập trung chú ý, đó là L. Aurousseau. Aurousseau đã đi đến một số kết luận cơ bản về việc hình thành Nhà nước Việt Nam thời cổ đại. Aurousseau khác với Maspéro là ông đã công nhận tính lịch sử của các loại sử ký chính thống của Việt Nam. Tiếp theo là những công trình nghiên cứu của E. Gaspardone và Trần Văn Giáp. Bằng bút pháp nhạy bén, tác giả vừa giới thiệu được những công trình nghiên cứu này vừa so sánh, rút ra những quan điểm mới của hai nhà sử học nó trên so với các nhà sử học trước kia. Đặc biệt là tác giả rất đề cao sự đóng góp của Trần Văn Giáp: «Những kết luận của ông Trần Văn Giáp rất quan trọng, bởi vì những kết luận đó ch.

rõ cơ sở lịch sử của nguồn tư liệu về lịch sử, tôn giáo Việt Nam thời cổ đại và đưa ra được bằng chứng về sự phát triển về đời sống tinh thần của xã hội Việt Nam trong thời phụ thuộc. Nó hoàn toàn không rập theo khuôn mẫu Trung Quốc » (tr. 12).

Từ đầu những năm 50 của thế kỷ XX này ở Việt Nam và ở Liên xô đã hình thành một thế hệ mới những nhà nghiên cứu Việt Nam. Theo tác giả trước hết phải kể đến nhà sử học Đào Duy Anh với công trình nghiên cứu gồm 4 tập về « Lịch sử cổ đại Việt Nam ». Tác giả đã đánh giá một cách khách quan những cống hiến của Đào Duy Anh về vấn đề tộc người, vấn đề tiền Nhà nước ở Việt Nam thời cổ đại, v.v... Tác giả đã nêu lên những bước tiến mà ông Đào Duy Anh đã vượt lên so với các nhà sử học Pháp trước đây nghiên cứu về Việt Nam.

Ở Liên Xô, những công trình nghiên cứu đầu tiên về lịch sử Việt Nam cổ đại gắn liền với tên tuổi của Đ. V. Đêôpic. Nhưng từ năm 1960 trở lại đây nhiều nhà « Việt Nam học » Xô viết đã cho công bố hàng loạt công trình nghiên cứu của họ về vấn đề này như M. A. Tờréskốp, A. I. Makhlinova, v.v...

Ở Việt Nam, các nhà sử học Việt Nam cũng tiếp tục cho ra mắt nhiều cuốn sách nghiên cứu nhằm làm sáng tỏ thêm về lịch sử cổ đại Việt Nam và đề cập đến những vấn đề cụ thể như: khởi nghĩa Hai Bà Trưng, sự hình thành Nhà nước Việt Nam thời cổ đại, thời đại Hùng Vương, v.v... Về thời đại Hùng Vương, tác giả đã thiết lập bảng so sánh về sự phân kỳ của một số nhà sử học Việt Nam về thời đại này. Cuốn sách cũng giới thiệu những nguồn tư liệu Hán — Nôm, những thành tựu khảo cổ học về lịch sử cổ đại Việt Nam. Trên cơ sở đó tác giả đã phân loại và đánh giá bước phát triển của những quan điểm về việc hình thành Nhà nước Việt Nam thời cổ đại qua những nguồn sử liệu Việt Nam như sau:

1) Maspéro: chỉ dựa vào những nguồn tư liệu Trung Quốc để nghiên cứu về lịch sử Việt Nam từ đầu cho đến cuối thế kỷ XIV.

2) Duymute (?) — Aurousseau: kết hợp những câu truyện lịch sử — thần thoại Việt Nam hiện có với những nguồn tư liệu Trung Quốc để dựng lại sự hình thành Nhà nước Việt Nam thời cổ đại.

3) Gaspardone — Trần Văn Giáp: mở rộng việc sử dụng những nguồn tư liệu Việt Nam và giả thiết về khả năng tồn tại của những nguồn tư liệu Việt Nam thời cổ đại trước thế kỷ XIII.

4) Đào Duy Anh — Trần Văn Giáp — Đuyran — Đêôpic: công nhận cái cốt lõi lịch sử nằm trong những câu truyện thần thoại và những mẩu truyện bán thần thoại về lịch sử cổ đại Việt Nam.

5) Các nhà khoa học mác xít ở Việt Nam hiện nay đánh giá có phê phán những câu truyện thần thoại, những nguồn tư liệu lịch sử về thời kỳ cổ đại Việt Nam và rút ra từ những câu truyện thần thoại có những dẫn chứng lịch sử trên cơ sở kết hợp với tư liệu khảo cổ học.

Chương II: « Cơ cấu hệ thống tư tưởng của Nhà nước ở các nước thuộc « vùng văn hóa Viễn Đông ». Vị trí của biên niên sử chính thống trong hệ thống tư tưởng của Nhà nước ».

Bằng sự trình bày ngắn gọn, xúc tích, tác giả đã đề cập đến những vấn đề cốt lõi về cơ cấu của hệ thống tư tưởng của Nhà nước và vị trí của biên niên sử trong hệ thống đó. Mở đầu tác giả đã giải thích khái niệm « vùng văn hóa Viễn Đông » có nghĩa là « vùng văn hóa Khổng giáo ». Theo tác giả, tất nhiên về tương quan ảnh hưởng của Khổng giáo và Phật giáo ở vùng này hoặc ở vùng khác có thể có sự chênh lệch nhất định (tr. 26).

Tiếp đó tác giả giới thiệu quá trình phát triển của lịch sử triết học Trung Quốc cổ đại và vấn đề hệ thống tư tưởng của Nhà nước (hệ tư tưởng thống trị của bộ máy Nhà nước). Sự phát triển đó kéo theo sự phát triển của biên niên sử, và biên niên sử đã trở thành một bộ phận cấu thành của hệ tư tưởng chính thống. Tác giả còn đi sâu giới thiệu với bạn đọc về 3 giai đoạn phát triển của « cơ cấu hệ thống tư tưởng của Nhà nước », các thể loại của biên niên sử Trung Quốc cổ đại và vị trí của nó.

Những vấn đề được nêu lên và được giải quyết trong chương này đã cho phép tác giả khẳng định rằng sự khác biệt nhau giữa loại sử ký chính thống này với loại sử ký chính thống kia chính là sự thống trị của một học thuyết chính trị — triết học chính thống này đối với một học thuyết chính trị — triết học kia. Sự khẳng định đó không những chỉ đúng đối với Trung Quốc mà còn đúng cả với các nước khác thuộc « vùng văn hóa Khổng giáo » (tr. 39).

Phần thứ nhất — « Tư liệu về lịch sử hình thành Nhà nước Việt Nam thời cổ đại trong các biên niên sử Việt Nam thời trung cổ » cũng có 2 chương:

Chương I: « Ranh giới Nhà nước Văn Lang (năm 2879 — năm 257 trước Công nguyên) ».

Trong chương I, Phần mở đầu về vấn đề hình thành Nhà nước Việt Nam thời cổ đại, tác giả đã giới thiệu những quan điểm khác nhau của các học giả trước đây nghiên cứu

về vấn đề nói trên. Do đó trong chương này tác giả đã sử dụng nguồn tư liệu Việt Nam cổ đại hiện có làm cơ sở để so sánh, đối chiếu các quan điểm đó. Trước hết, tác giả giới thiệu một số biên niên sử của các nhà sử học Việt Nam như Lê Văn Hưu, Phan Phu Tiên, Lê Tắc, Ngô Sĩ Liên, v.v... và trích ra những đoạn có liên quan đến các vấn đề: Thời đại Hồng Bàng, Lạc Long Quân, Hùng Vương. Qua việc phân tích có chọn lọc, những nguồn sử liệu Việt Nam cổ đại tác giả đã lập biểu so sánh các giai đoạn tồn tại và ranh giới của Nhà nước Văn Lang. Đồng thời tác giả cũng đưa ra những tài liệu khảo cổ học để đối chiếu với kết quả mà nguồn sử liệu đã cung cấp. Theo tác giả thì tư liệu khảo cổ học đã khẳng định «tính lịch sử cao của các bộ «Đại Việt sử ký toàn thư», và «Đại Việt sử lược» (tr. 51). Tất nhiên trong nguồn sử liệu này cũng còn có nhiều vấn đề cần phải xem xét lại, ví dụ vấn đề các thành phần cấu thành Nhà nước Văn Lang.

Chương II: «Vấn đề Nhà nước Âu Lạc, các triều vua Thục và An Dương Vương (năm 257–năm 208 trước Công nguyên)».

Để đi sâu tìm hiểu vấn đề đặt ra, trong chương này tác giả tiếp tục áp dụng phương pháp so sánh, đối chiếu giữa các nguồn sử liệu. Tác giả đã lập biểu so sánh các sự kiện lịch sử giữa «Đại Việt sử ký toàn thư» với «Đại Việt sử lược»; và có đối chiếu với tài liệu khảo cổ học nữa. Trên cơ sở đó tác giả đã khẳng định rằng những câu truyện thần thoại và bán thần thoại được dẫn ra trong các nguồn biên niên sử nói trên đều chứa đựng cái cốt lõi lịch sử bên trong (tr. 67), và dựa vào đấy tác giả đã chia những câu truyện thành 3 loại hình:

a) những câu truyện mô tả các sự kiện từ trước cho đến cuối thiên niên kỷ trước Công nguyên.

b) những câu truyện đề cập đến các sự kiện từ đầu thiên niên kỷ I trước Công nguyên đến năm 257 trước Công nguyên;

c) những câu truyện diễn tả các sự kiện xảy ra trong những năm 257– năm 208 trước Công nguyên.

Tính lịch sử trong từng loại hình câu truyện này cũng được nâng lên theo thời gian.

Cuối cùng, dựa vào phương pháp so sánh, đối chiếu nói trên tác giả cho rằng «Nhà nước Âu Lạc lúc ấy đã biểu hiện như là một Nhà nước sơ khai» (tr. 69).

Phần thứ hai: «Khổng giáo mang đặc thù Hán có tồn tại ở Việt Nam hay không? Con đường bảo tồn truyền thống biên soạn lịch sử Việt Nam thời cổ đại» bao gồm 4 chương:

Chương I: «Sự tiến triển về chính trị và văn hóa Việt Nam trong thời kỳ tiền Nhà nước, thời kỳ phụ thuộc và thời kỳ sau khi khôi phục nền độc lập (từ thế kỷ II trước Công nguyên đến thế kỷ XIX sau Công nguyên)».

Trọng tâm của chương này là tìm hiểu sự tiến triển về chính trị và văn hóa ở Việt Nam từ thế kỷ II trước Công nguyên đến thế kỷ XIX sau Công nguyên. Tác giả đã chứng minh rằng sự phát triển đó mang tính đặc thù Việt Nam rất rõ nét, nó khác hẳn với sự phát triển của đế quốc» (tr. 74) (ám chỉ Trung Quốc – V.K.C). Đặc biệt là tác giả đã chú ý khai thác về Phật giáo và những phong tục, tín ngưỡng riêng ở Việt Nam. Dựa vào những nguồn sử liệu Việt cổ ấy, tác giả cũng nêu lên những dẫn chứng sinh động và có sức thuyết phục về cách tính lịch, cách thờ thần, v.v... của nhân dân Việt Nam để chứng minh rằng sự phát triển của nền văn hóa Việt Nam thời cổ đại khác hẳn với sự phát triển của nền văn hóa Trung Quốc. Theo tác giả: «Từ thế kỷ XV sau Công nguyên ở Việt Nam Tân Khổng giáo đã chiếm vị trí thống trị, song trong bất cứ trường hợp nào nó cũng không thể đồng nhất với Tân Khổng giáo ở Trung Quốc» (tr. 79), bởi vì Tân Khổng giáo ở Việt Nam là sự kết hợp có chọn lọc những tinh hoa của đạo Phật với Khổng giáo.

Ngoài ra tác giả cũng giới thiệu sự phát triển của Phật giáo ở Việt Nam và nhấn mạnh đến vai trò to lớn của nó trong việc hình thành hệ tư tưởng ở nước Việt Nam thời cổ đại.

Chương II: «Thời kỳ ghi chép lịch sử truyền miệng của nước Việt Nam thời cổ đại và vấn đề biên niên sử của nhà Triệu (*) (năm 207 năm 111 trước Công nguyên)».

Trong chương này, trước hết tác giả đã giới thiệu những nguồn sử liệu Trung Quốc viết về lịch sử Việt Nam trước năm 111 trước Công nguyên Tiếp theo tác giả tập trung nghiên cứu vấn đề hình thành chữ viết ở Việt Nam và vấn đề bình đẳng giữa Nhà nước Việt Nam thời cổ đại với Nhà nước Trung Quốc. Tác giả cũng giới thiệu những câu truyện lịch sử về Kinh Dương Vương, Lạc Long Quân, An Dương Vương; và bằng phương pháp phân tích, so sánh, tác giả cho rằng những câu truyện lịch sử này đã hình thành từ đầu

(*) L.T.S. Theo quan điểm của tác giả thì nhà Triệu cũng nằm trong lịch sử Việt Nam thời cổ đại. Quan điểm đó hoàn toàn khác hẳn với quan điểm hiện nay của chúng ta về lịch sử Việt Nam được thể hiện trong «Lịch sử Việt Nam». Tập I, Nxb Khxh. Hà Nội, 1971.

thế kỷ II trước Công nguyên (tr. 91). Tác giả cũng có kết luận khá độc đáo, khác hẳn với một số nhà sử học phương Tây nghiên cứu về Việt Nam. Tác giả cho rằng các nhà chép sử Việt Nam thời cổ đại không hề sao chép những nguồn sử liệu Trung Quốc, mà ngược lại « các nhà chép sử Trung Quốc đã sử dụng hoặc nhiều hoặc ít những nguồn sử liệu Việt cổ chính thống (sau năm 111 trước Công nguyên) và không chính thống (từ thế kỷ II trước Công nguyên) » (tr. 96).

Chương III : « Con đường bảo tồn truyền thống biên soạn lịch sử Việt Nam thời cổ đại ».

Trong chương này tác giả đã giới thiệu cuốn « Lĩnh Nam chích quái » và cuốn « Việt điện u linh » với mục đích thông qua hai tác phẩm ấy để tiếp tục phân tích nguồn tư liệu Việt cổ « không chính thống ». Tác giả chia những câu truyện ghi trong hai cuốn sách nói trên thành 3 loại hình sau :

a) Những câu truyện có trước năm 207 trước Công nguyên được hình thành trên cơ sở lịch sử truyền miệng truyền thống. Loại truyện này đề cập đến những cốt truyện, những sự kiện cổ nhất vào thế kỷ II — thế kỷ I trước Công nguyên.

b) Những câu truyện xuất hiện từ năm 40 đến năm 939 sau Công nguyên, liên quan đến việc mô tả những sự kiện lịch sử cụ thể mà sau này đã được nguồn sử liệu chính thống thâu nhận.

c) Những câu truyện đề cập đến giai đoạn lịch sử từ thế kỷ X đến thế kỷ XIII sau Công nguyên cũng mang đặc điểm như loại truyện thứ hai, song nó lại chứa đựng một lượng thông tin lịch sử rất lớn, đồng thời nó được lồng vào với thần thoại của Phật giáo. Theo tác giả vì giai đoạn lịch sử này là thời kỳ phát triển của Nhà nước Việt Nam cổ đại độc lập, mà Phật giáo lại là hệ tư tưởng chính thống của Nhà nước ấy (tr. 116 — 117).

Tác giả đã chia sử liệu của giai đoạn này thành các loại hình chính sau đây :

1. Từ thế kỷ I trước Công nguyên đến thế kỷ X sau Công nguyên : có những loại sử liệu ghi chép bằng chữ Hán của bọn quan lại Trung Quốc mô tả lịch sử nước Việt Nam như là một tỉnh của Trung Quốc.

2. Từ thế kỷ II đến thế kỷ IX sau Công nguyên : tồn tại rộng rãi những loại kinh tế Phật giáo được dịch ra chữ Hán và chữ Nôm..

3. Đồng thời trong thời kỳ này cũng tồn tại những loại hình tư liệu ghi chép bằng chữ Nôm của nhà chùa. Đó là biên niên sử của Phật giáo Việt Nam mô tả những sự kiện mà bọn quan lại Trung Quốc đương thời đề cập tới. Vì vậy nó đầy đủ, xúc tích hơn tư liệu Trung Quốc, song nó lại được lồng vào với thần thoại Phật giáo.

Tóm lại, trên cơ sở nghiên cứu những nguồn sử liệu đó, có so sánh với tư liệu Trung Quốc và với thành tựu khảo cổ học, tác giả đã khẳng định một cách chắc chắn rằng trong thời kỳ từ thế kỷ II trước Công nguyên đến thế kỷ XIII sau Công nguyên ở Việt Nam đã tồn tại một nguồn biên niên sử của nhà chùa « không chính thức » dưới dạng phả hệ. Cội nguồn sử liệu đó được đúc kết từ thiên niên kỷ II trước Công nguyên trở về trước ; và nó tồn tại đến cuối thế kỷ XIII đầu thế kỷ XIV sau Công nguyên.

Chương IV : « Sự hình thành và phát triển của biên niên sử chính thống ở Việt Nam thời cổ đại. Sự phối hợp truyền thống biên soạn lịch sử Phật giáo với truyền thống biên soạn lịch sử Tân Khổng giáo chính thống ở thế kỷ XV sau Công nguyên ».

Trọng tâm nghiên cứu của chương này là tìm hiểu sự hình thành và sự phát triển của biên niên sử chính thống ở nước Việt Nam từ thế kỷ XII đến thế kỷ XV sau Công nguyên. Tác giả đã giới thiệu với bạn đọc những công trình sử ký nổi tiếng như « Đại Việt sử ký » và « Đại Việt sử ký tục biên » của Lê Văn Hưu và Phan Phu Tiên, « Đại Việt sử ký toàn thư » của Ngô Sĩ Liên, v.v... Tiếp theo đó tác giả mô tả quá trình phát triển của biên niên sử ở Việt Nam vào thế kỷ XVIII, đặc biệt là việc xuất bản những công trình sử ký được giới thiệu ở trên. Tác giả cũng đi sâu nghiên cứu bộ « Khâm định Việt sử thông giám cương mục ». Theo tác giả, mặc dù bộ Sử đó có một số điểm chưa hoàn chỉnh như cấu trúc, dàn dựng của nó bắt chước theo kiểu Trung Quốc, song nó vẫn là một bộ sử quý giá. Cái cốt lõi của bộ « Khâm định Việt sử thông giám cương mục » là ở chỗ nó mang một nội dung thuần túy dân tộc, được biên soạn trên cơ sở chủ yếu của nguồn sử liệu Việt Nam và « có khuynh hướng chống Trung Quốc rõ rệt » (tr. 130).

Như vậy từ thế kỷ X đến thế kỷ XIX sau Công nguyên gắn liền với tiến trình phát triển của hệ tư tưởng chính thống của Việt Nam thời cổ đại từ Phật giáo đến Tân Khổng giáo là quá trình phát triển của ngành biên niên sử Việt Nam mà tiêu biểu là những tác phẩm sử học như « Đại Việt sử ký », « Đại việt sử ký toàn thư » và « Khâm định Việt sử thông giám cương mục ».

Trong quá trình phát triển ấy của nền sử học Việt Nam, chỉ sau khi Lê Thánh Tông tiến hành một loạt cải cách, thì hai dòng biên niên sử « chính thống » và « không chính thống »

mới liên kết với nhau thành một dòng biên niên sử dân tộc thống nhất, và người mở đầu cho sự tổng hợp của hai dòng biên niên sử ấy là Ngô Sĩ Liên với công trình sử học nổi tiếng của ông.

☆

Trước khi cuốn « Việt Nam cổ đại. Vấn đề biên niên sử » ra mắt bạn đọc. Pôzơne đã trình bày quan điểm của tác giả về lịch sử cổ đại Việt Nam qua một số công trình nghiên cứu của đồng chí như : « Về vấn đề phát triển của triết học truyền thống ở Việt Nam », « Lịch sử nước Việt Nam thời cổ đại qua các tài liệu trung cổ Việt Nam. Vấn đề tư liệu học ». « Về lịch sử nước Việt nam thời cổ đại qua những tài liệu biên niên Việt Nam », v.v... Tuy nhiên trong cuốn « Việt Nam cổ đại. Vấn đề biên niên sử » tác giả đã nghiên cứu một cách toàn diện nhằm mục đích làm sáng tỏ thêm một số vấn đề về lịch sử cổ đại Việt Nam như sự hình thành các tộc người, sự hình thành Nhà nước sơ khai ở Việt Nam từ thế kỷ VIII đến thế kỷ III trước Công nguyên, về các Nhà nước Văn Lang, Âu Lạc, Nam Việt, v.v... và đặc biệt là tác giả đã tập trung nghiên cứu vào vấn đề trọng tâm là sự hình thành hệ tư tưởng truyền thống ở Việt Nam trong giai đoạn đầu của lịch sử,

Trong « Việt Nam cổ đại. Vấn đề biên niên sử » tác giả cũng bác bỏ hoàn toàn luận điểm của một số nhà nghiên cứu nước ngoài cho rằng trước thế kỷ X ở Việt nam không có truyền thống biên niên sử và việc biên soạn sử ký này chỉ bắt đầu từ thế kỷ XIII sau Công nguyên mà thôi. Tác giả cũng phê phán một cách kịch liệt quan niệm cho rằng sử liệu Trung Quốc là nguồn sử liệu duy nhất để nghiên cứu lịch sử Việt Nam trước thế kỷ X, rằng những bộ biên niên sử Việt Nam chỉ là một sự sao chép từ Hán văn, rằng những sử liệu gì khác với sử liệu Trung Quốc chỉ là « truyện hoang đường »... Nhưng tác giả cũng lưu ý bạn đọc rằng dù sao chăng nữa sử liệu Trung Quốc cũng có một vai trò nhất định trong việc nghiên cứu lịch sử Việt Nam với tư cách là nguồn bổ sung cho sử liệu Việt Nam. Tuy nhiên điều cơ bản trong việc nghiên cứu lịch sử Việt Nam thời cổ đại là chúng ta phải dựa vào nguồn sử liệu địa phương vì nó có một quá trình phát triển liên tục mang đặc tính dân tộc rất rõ nét.

Tóm lại, cuốn « Việt Nam cổ đại. Vấn đề biên niên sử » của Pôzơne đã góp phần giúp cho bạn đọc Xô viết và thế giới hiểu biết thêm về lịch sử Việt Nam thời cổ đại thông qua những cuốn biên niên sử có giá trị lớn của dân tộc Việt Nam. Đây là một việc làm rất đáng trân trọng và khuyến khích của Pôzơnẹ. Chúng ta hy vọng rằng sẽ được đọc nhiều công trình nghiên cứu nữa của tác giả về lịch sử và văn hóa của nước ta.

VỀ NGUYỄN THÔNG...

(Tiếp theo trang 81)

(2) « Đại Nam chính biên liệt truyện », tập II, quyển 37, tờ 13b (chữ Hán). Xem thêm « Thơ văn Nguyễn Thông ». Sđd, tr. 227.

(3) « Thơ văn Nguyễn Thông ». Sđd, tr. 11

(4) Trong cuốn « Tôn Thọ Tường ». Nhà in Ngày nay. Hà Nội, 1942, tr. 20, Khuông Việt cũng đã ghi năm sinh và năm mất của Nguyễn Thông như sau : Nguyễn Thông sinh năm 1827, mất năm 1894.

(5) Năm 1869 triều đình Huế có chiếu tặng phong cho Nguyễn Hanh, hàm Phụng thành Đại phu, Hàn lâm viện Thị giảng học sĩ; Trịnh Thị Mẫu hàm Tòng ngũ phẩm Nghi nhân. Vì vậy Nguyễn Thông gọi cha mẹ của ông là Tiên Đại phu và Thái Nghi nhân.

(6) « Annuaire Général de l'Indochine 1914 », tr. 412.

(7) Dường như phần lớn những người có học ngày trước đều lấy một cái tên khác trong những việc đăng ký ruộng đất, mua bán, làm ăn, v.v... Chẳng hạn trong những giấy tờ, văn tự ruộng của ông, Nguyễn Thông đều lấy tên là Nguyễn Khang, hoặc của Nguyễn Hanh thì lấy tên là Nguyễn Thới Hanh.

(8) Trong bài viết này chúng tôi có sử dụng một số tài liệu của anh Huỳnh Ngọc Trảng, Ban Văn học, Viện Khoa học xã hội, thành phố Hồ Chí Minh và của anh Lê Giang, Khoa Văn, trường Đại học Tổng hợp, thành phố Hồ Chí Minh. Xin cảm ơn hai anh.

VÀI NÉT VỀ HOẠT ĐỘNG SỬ HỌC Ở NHẬT BẢN

HOẠT động sử học ở Nhật Bản rất rộng rãi nhưng không tập trung. Có rất nhiều cơ sở, tổ chức nghiên cứu sử học, nhưng lại không có một Viện khoa học Lịch sử chung cho cả ngành. Các trường Đại học đều có khoa Sử. Các nhà sử học tập hợp thành những Hội có tính chất quần chúng với những mục tiêu nghiên cứu, tổ chức nghiên cứu có ít nhiều khác nhau. Ngay tổ chức nghiên cứu lịch sử nói chung cũng có nhiều như Hội Khoa học Lịch sử, hội Nghiên cứu sử học.. Ngoài ra còn có những Hội nghiên cứu có tính chất chuyên đề như Hội Nghiên cứu về Đông Nam Á, còn gọi là Trung tâm Nghiên cứu về Đông Nam Á... Tuy vậy tất cả các ngành khoa học tự nhiên và xã hội đều gia nhập một tổ chức chung rộng lớn, có tính quần chúng và toàn quốc là *Hội đồng học thuật Nhật Bản*. Tất cả các nhà hoạt động khoa học đều có thể trở thành thành viên. Hội có chương trình, kế hoạch hoạt động riêng. Còn *Viện Hàn lâm khoa học* thì lại có tính chất chính quyền và nằm trong Bộ Giáo dục.

Với tổ chức như vậy nên hoạt động sử học ở Nhật Bản cũng mang tính phân tán theo các xu hướng, trào lưu tư tưởng khác nhau. Tìm hiểu tình hình hoạt động sử học trong thực tế như vậy nên chúng tôi chỉ có thể phản ánh được *vài nét* về những lãnh vực mà chúng tôi có thể tiếp xúc và nắm bắt được.

Nhìn chung thì khoa học lịch sử ở Nhật Bản đã giải quyết được một số vấn đề khá lý thú.

Trước hết về *nguồn gốc dân tộc Nhật Bản*. Qua nghiên cứu thảo luận nhiều người đã nhất trí là dân tộc Nhật Bản có gốc tích bản địa. Họ cư trú ở đây từ lâu, còn có những di tích biểu thị đặc trưng văn hóa riêng của họ. Đến thời đại Jômôn, từ giữa thế kỷ III trước Công nguyên trở về trước, có một luồng di cư từ Xi-bê-ri, bắc Trung Quốc và Triều Tiên sang. Rồi tới thời đại Yayôi (giữa thế kỷ III đến thế kỷ II trước Công nguyên) lại có một luồng di cư mới từ các vùng đất phía Nam Trung Quốc sang. Có nhà khảo cổ học như Giáo sư Masashi Chikamôri, trường Đại học Keiô và một số nhà dân tộc học đã chú ý đến hiện tượng là người Nhật trước kia cũng có tục nhuộm răng đen như người Việt Nam (ngày nay người nghệ sĩ Nhật ra biểu diễn nhã nhạc cũng hóa trang là người có răng đen) và về phong tục, tập quán có một số nét giống của Việt Nam, nhất là trong dân ca của hai nước có những lân, điệu rất giống nhau. Do đó họ đã đặt câu hỏi là, phải chăng luồng di cư thứ hai này có quan hệ về chủng tộc và văn hóa với người Việt Nam?

Một vấn đề mà giới sử học Việt Nam chúng ta cũng như giới sử học, trong đó có Nhật Bản nhiều nước quan tâm là vấn đề *Phương thức sản xuất châu Á*. Ngay từ trước đại chiến thế giới thứ hai, Nhật Bản đã thông báo kết quả nghiên cứu, thảo luận vấn đề này ở Liên Xô, và lúc đó kiến giải chiếm ưu thế ở Nhật Bản là: *Phương thức sản xuất châu Á vẫn thuộc phạm trù xã hội chiếm hữu nô lệ*. Từ sau Đại chiến thứ hai, nhất là từ năm 1947 khi tác phẩm của Mác. «Những hình thái kinh tế — xã hội có trước tư bản chủ nghĩa» được dịch sang tiếng Nhật thì việc nghiên cứu, thảo luận về vấn đề này mới thực sự được đẩy mạnh. Có ba luận điểm khác nhau là:

Một luận thuyết cho rằng Phương thức sản xuất châu Á là giai đoạn đầu của xã hội có giai cấp dựa trên cơ sở *Công xã châu Á*. Hình thức bóc lột chủ yếu là chế độ cống nạp quân chủ chuyên chế châu Á. Hình thái này được gọi là «chế độ nô lệ phổ cập» hoặc là «chế độ lệ thuộc phổ cập». Quan điểm này do Otsuka Hisno chủ trương.

Hai là, coi Phương thức sản xuất châu Á là *Công xã nguyên thủy*

Ba là, thuyết của giáo sư Ota Hidemichi cho rằng Phương thức sản xuất châu Á là khái niệm gồm cả *Công xã châu Á chưa ra khỏi Công xã nguyên thủy và giai đoạn đầu của xã hội có giai cấp*.

Cho đến nay vận dụng khái niệm phương thức sản xuất châu Á vào nghiên cứu lịch sử xã hội Nhật Bản, nhiều nhà sử học thống nhất là lịch sử xã hội Nhật Bản có trải qua thời kỳ Phương thức sản xuất châu Á; chỉ có sự khác nhau là ở việc cắm mốc về thời gian bắt đầu và thời gian kết thúc mà thôi. Một số người chủ trương có thể là từ thế kỷ thứ 7 đến thế kỷ thứ 10. Có người lại muốn lui lại chậm hơn nữa, tới thế kỷ XV, XVI mới kết thúc...

Nhưng điều đáng chú ý hiện nay là có *mâu thuẫn ngay từ cách đặt vấn đề*. Có người cho rằng từ lâu nay khái niệm Phương thức sản xuất châu Á gắn liền với quan điểm xem xã hội ở các nước châu Á là xã hội trì trệ.

Quan điểm lịch sử như thế có thể trở thành cơ sở cho việc bào chữa cho chính sách xâm lược của các đế quốc phương Tây cũng như của đế quốc Nhật Bản đối với các nước châu Á khác. Vì vậy họ phản đối sử dụng khái niệm này trong việc nghiên cứu xã hội châu Á. Tuy vậy quan điểm này rất dễ bác bỏ là vì chính tác giả đã tự mâu thuẫn: xã hội Nhật Bản cũng đã từng là một xã hội châu Á trì trệ vừa mới thoát ra khỏi tình trạng đó từ «Cải cách Minh Trị» (1868). Việc nhận thức rõ các hình thái kinh tế — xã hội xa xưa kể từ xã hội nguyên thủy, xã hội phong kiến, xã hội thuộc địa nửa phong kiến ở Việt Nam hiện nay đều nhằm tìm ra những di sản còn tích cực cần phải phát huy, cũng như những cái lạc hậu, thậm chí phản động do quá khứ để lại cần phải khắc phục hoặc hủy bỏ, chứ không phải riêng gì hình thái Phương thức sản xuất châu Á. Nếu nói mặt tích cực có thể khai thác được từ thời kỳ đó chính là tính chất cộng đồng, đoàn kết, thân thương, một cuộc sống hồ hởi, cởi mở, phóng khoáng. Nó đem lại sức mạnh cho cuộc đấu tranh giữ nước, nhờ vậy mà nhân dân Việt Nam đã chiến thắng nhiều giặc ngoại xâm.

Ngoài ra còn một vấn đề lý thú nữa mà có người đặt ra là có nên lấy chế độ sở hữu ruộng đất, như «sở hữu kép» hay «sở hữu chồng»... ở Việt Nam làm một trong những nhân tố để xét vấn đề phương thức sản xuất châu Á không? Quan điểm này cho rằng trong lịch sử nhân loại có vô số xã hội mà cốt lõi không được biểu hiện qua quan hệ sở hữu ruộng đất như những xã hội du mục hay xã hội thương nghiệp... Vì vậy không nhất thiết phải lấy quyền sở hữu ruộng đất làm cơ sở chủ yếu, mà nên xem xét cách thức *lao động* và phân công lao động... nhưng các nhà nghiên cứu về Việt Nam ở Nhật Bản vẫn cho rằng việc lấy sở hữu ruộng đất làm căn cứ để xét hình thái kinh tế—xã hội ở Việt Nam là đúng đắn và cần thiết (1).

Ngoài ra về *lịch sử trung đại Nhật Bản*, giới sử học Nhật Bản đã giải quyết được nhiều vấn đề cơ bản như vai trò của *Thiên hoàng* trong quá trình phát triển lịch sử xã hội Nhật Bản, *chế độ vũ sỹ*, vai trò của *Vũ sĩ đạo* trong lịch sử Nhật Bản và di sản của nó đối với xã hội hiện nay, *lịch sử tư tưởng, lịch sử văn hóa* Nhật Bản, trong đó có vấn đề tôn giáo, đặc biệt là vai trò của Phật giáo trong đời sống tinh thần của nhân dân Nhật Bản. Hiện nay giới trí thức Nhật Bản đang có những suy nghĩ nhằm cải tiến các tôn giáo, đặc biệt là Phật giáo và Thần đạo như thế nào cho phù hợp với sự tiến bộ xã hội của Nhật Bản hiện nay — tiến bộ hiểu theo nghĩa tuần tự hoặc tiến bộ hiểu theo nghĩa nhảy vọt cách mạng...

Về *lịch sử cận đại Nhật Bản* thì cuộc thảo luận có tầm quan trọng đặc biệt là thảo luận và đánh giá cuộc *Cải cách Minh Trị* (bắt đầu từ 1866, chính thức là từ Minh Trị nguyên niên 1868). Lúc đầu, khi khẳng định *tác dụng* tích cực, tiến bộ của nó thì vẫn còn vấn đề xem xét nguyên nhân của cuộc cải cách: nguyên nhân bên trong hay nguyên nhân bên ngoài (tức là kích thích sự thôi thúc từ bên ngoài, yêu cầu chống xâm lược của tư bản phương Tây) là chủ yếu. Những cuộc thảo luận đã đến nhất trí là mặc dầu do nguyên nhân bên ngoài là quan trọng, nhưng chủ yếu vẫn là nguyên nhân bên trong. Vì nếu không có sự phát triển của chủ nghĩa tư bản dân tộc Nhật Bản, không có sự thôi thúc từ bên trong thì cuộc cải cách này không thể thắng lợi mau chóng như thế được. Gần đây lại nảy ra cuộc thảo luận đánh giá lại cuộc Cải cách Minh Trị. Một số nhà sử học cho rằng không nên chỉ nói mặt tích cực của cuộc Cải cách mà còn phải nói tới mặt tiêu cực, thậm chí ghê gớm của nó nữa. Cuộc Cải cách đó có *mặt tích cực* là đã đưa nước Nhật Bản chuyển nhanh lên chủ nghĩa tư bản, nó khác với cuộc Cách mạng tư sản Pháp là kết quả cuối cùng của nó không đưa lại nền dân chủ, tự do tư sản mà là sự thiết lập nền quân chủ chuyên chế của Thiên hoàng — quân chủ tư sản — Nhưng nhờ cuộc cải cách ấy mà hơn 100 năm

---

(1) Trên đây là phản ánh kết quả cuộc hội thảo khoa học về đề tài Phương thức sản xuất châu Á ở trường Đại học Keio, Tokio, Nhật Bản ngày 14-6-1983, có hơn 20 nhà khoa học Nhật Bản như Giáo sư Ota Hidemichi chuyên về Phương thức sản xuất châu Á, Giáo sư Furushima Kazuo, chuyên về lịch sử cận đại Trung Quốc, Giáo sư Kawaguchi Katsuyasu, chuyên về lịch sử cổ đại Nhật Bản, Giáo sư Kawato Kunie, chuyên về lịch sử cận đại Việt Nam, Giáo sư Kimura Makoto, chuyên về lịch sử cổ đại Triều Tiên, Giáo sư Kotani Hiroyuki chuyên về lịch sử cổ đại Ấn Độ, Giáo sư Miyajima Hiroshi, chuyên về lịch sử cận đại Triều Tiên, Giáo sư Hara Hidesaburo, chuyên về lịch sử cổ đại Nhật Bản, Giáo sư Nagahara Keiji, chuyên về lịch sử trung đại Nhật Bản, Giáo sư Ota Yukio, chuyên về lịch sử cổ đại Trung Quốc, Giáo sư Saito Ghen, chuyên về lịch sử Việt Nam, Giáo sư Shiozawa Kimio, chuyên về lịch sử kinh tế, Giáo sư Yoshizawa Minami, chuyên về lịch sử cận đại Việt Nam, Giáo sư Toyoshima Shizuhide, chuyên về lịch sử cổ đại Trung Quốc — Đại biểu Việt Nam đã trình bày kết quả nghiên cứu đề tài này ở Việt Nam.

qua nước Nhật Bản đã trở thành một cường quốc thứ ba trên thế giới về mặt kinh tế. Còn *mặt tiêu cực* thì chính cái chính thể đó, nhà nước tư sản phong kiến đó đã phát huy không phải là những di sản tích cực của dân tộc Nhật Bản mà là những di sản tiêu cực, phản động như chủ nghĩa quân phiệt, tinh thần độc tôn dân tộc, kỳ thị chủng tộc, tính hiếu chiến, hiếu sát, di duệ của chế độ vũ sĩ,... đã đưa đến chủ nghĩa quân phiệt và phát xít hiện đại mà thất bại thảm hại của Nhật Bản trong chiến tranh thế giới thứ hai vừa qua là một hậu quả tai hại và nghiêm trọng của nó. Thảm họa Hirosima và Nagazaki mà hàng năm nhân loại tiến bộ đều kỷ niệm với sự lên án cả kẻ hủy diệt và kẻ gây ra những nguyên nhân của sự hủy diệt ấy khách quan đó là sự phê phán mặt tiêu cực của Cải cách Minh Trị. Cố nhiên cuộc tranh luận này không phân thắng bại, Vì nó chỉ có thể giải quyết được trên cơ sở thống nhất lập trường, quan điểm giữa những người tham gia thảo luận. Thực tế thì sự khác nhau là ở lập trường giai cấp chứ không phải là ở tư liệu, sự kiện lịch sử.

Về *lịch sử hiện đại Nhật Bản* thì sôi nổi nhất hiện nay là vấn đề về thuyết Hiện đại hóa của Nhật Bản có liên quan đến vấn đề đánh giá lại Phukuzawa trong lịch sử cận đại Nhật Bản. Thuyết Hiện đại hóa này đã được một Giáo sư trường Đại học Tokio biên soạn thành một công trình khoa học đề xuất bản. Nó ra đời cùng lúc với sự ra đời của cuốn sách nhan đề là « Nước Nhật có phải là số một không? » của một tác giả người Mỹ là Ezra F. Vogel. Tác giả ca ngợi quá trình hiện đại hóa Nhật Bản, nhấn mạnh đến năng suất lao động cao của Nhật Bản và cách quản lý kinh tế của Nhật Bản có khả năng tránh được sự bùng nổ của mâu thuẫn giữa vô sản và tư sản, ngăn ngừa được chủ nghĩa xã hội, và khuyên các nước Âu Mỹ nên bắt chước Nhật Bản. Theo một Giáo sư Nhật Bản ở trường Đại học Tokio thì hiện nay Trung Quốc đang dùng cuốn sách này như một trong những giáo trình Đại học.

Trở lại thuyết Hiện đại hóa của Nhật Bản — một trong những thành tựu mà giới sử học Nhật Bản tự hào là một lý thuyết hoàn chỉnh thì nội dung của nó có thể hiểu một cách tóm lược gồm có ba nhân tố:

— Công nghiệp hóa tư bản chủ nghĩa.

— Chủ nghĩa tập thể kiểu gia đình, hay nói một cách khác là « Tập thể hóa » theo lối gia đình

— Kết hợp văn hóa khoa học tiên tiến của nhân loại với những truyền thống dân tộc của Nhật Bản.

Người ta tự hào rằng thuyết Hiện đại hóa này đang là lý luận có thể giúp đỡ cho các dân tộc không muốn đi theo con đường xã hội chủ nghĩa có một lối thoát, tránh được những tật bệnh, bế tắc do chủ nghĩa tư bản gây nên. Nhưng thực tế chỉ là một ảo tưởng.

Cũng từ yêu cầu xác nhận và đề cao lý thuyết hiện đại hóa này mà người ta trở lại việc đánh giá lại Phukusawa (1) Ông là một nhà tư tưởng có công đầu trong việc đề xướng cải cách đề canh tân đất nước, với lý thuyết « Thoát Á » « Thoát Á luận » nổi tiếng của ông. Tuy thuyết này được áp dụng tích cực ngay từ đầu nhưng giới trí thức Nhật Bản không chủ trương hoàn toàn « thoát Á » mà chỉ « thoát » những cái gì là cổ hủ, lạc hậu của Á Đông còn vẫn giữ lấy cái mà họ gọi là tinh hoa Á đông. Sự thành lập trường Đại học Bun-ka (Đại học Văn hóa) ở Tokio, từ một kho lưu trữ các sách vở, tư liệu phương Đông, là một thí dụ. Nếu Phukuzawa chủ trương « Thoát Á đề nhập Âu », thì nhiều trí thức Nhật Bản chủ trương *Nhập Âu trên cơ sở giữ lấy cái tinh tuý của Á Đông*, chỉ bỏ đi cái lạc hậu của nó thôi. Và ngày nay họ cho rằng sở dĩ nước Nhật hiện đại hóa, được Âu Mỹ khâm phục, chính là nhờ chủ trương « nhập Âu » nhưng không hoàn toàn « Thoát Á » đó.

---

(1) Phukuzawa, tức là Phúc Trạch Dụ Cát đã được Phan Bội Châu nêu lên trong « Hải ngoại huyết thư »:

« Nào người Dụ Cát, Lư Thoa.

Nay vừa gặp hội, xin ta gắng lòng ... »

(« Văn thơ yêu nước và cách mạng đầu thế kỷ XX » Nxb Văn hóa Hà. Nội, 1976, tr. 86), nhằm cổ động thanh niên ta noi theo đề canh tân đất nước. Cuốn « Nhật Bản tư tưởng sử » của Ishida Kazuyoshi đã coi Phukuzawa là người: « Gióng lên hồi chuông cảnh tỉnh... mở ra công cuộc khai hóa đất nước và khai phóng dân trị dưới thời Minh Trị ». Phukuzawa đã viết và xuất bản hai bộ sách là: « Học vấn chi tiên » gồm 17 quyển, quyển thứ nhất ra năm 1872 và quyển thứ 17 ra năm 1876, nêu lên vấn đề thực học, học kết hợp với hành đề canh tân đất nước và bộ « Văn minh luật chí khái lược » xuất bản năm 1875 nhằm khẳng định tư tưởng là muốn văn minh hóa đất nước thì trước hết hãy văn minh hóa bộ óc của mình và phải hành động thiết thực Ishida Kazuyoshi « Nhật Bản — tư tưởng sử », tập II, bản dịch của Nguyễn Văn Tân, xb. tại Sài gòn, 1973, tr. 167 — 169).

Người ta phê phán mặt thiếu sót đó của Phukuzawa chính là để đề cao ông và đề cao thuyết hiện đại hóa Nhật Bản hiện nay. Cụ thể là Nhật Bản sẽ in hình ông Phukuzawa lên tờ giấy bạc một vạn yên thay cho ảnh Thánh đức Thái tử đã in trên tờ giấy bạc đó từ lâu.

Ngoài những vấn đề lớn kể trên, mà khoa học lịch sử Nhật Bản đang quan tâm thì mới đây giới sử học Nhật cũng xôn xao về việc một số nhà biên soạn sách giáo khoa và chính quyền Nhật đã xuyên tạc sự thật lịch sử Nhật Bản. Sự xôn xao đó bắt đầu từ mùa hè năm 1982, khi một số nước châu Á, trong đó có Việt Nam, lên án ý đồ muốn xóa bỏ tội ác của chủ nghĩa quân phiệt Nhật Bản ở châu Á trước và trong chiến tranh thế giới thứ hai. Họ đã thay từ «xâm lược» trước đây để mô tả việc quân đội Nhật Bản kéo vào Trung Quốc và các nước Đông Nam Á bằng từ «tiến vào» hoặc «ra vào» trong các sách giáo khoa đưa ra sử dụng từ đầu năm 1983. Những nhà sử học tiến bộ Nhật Bản (chiếm khá đông trong giới sử học Nhật Bản) đã cùng với nhân dân châu Á lên án thái độ xấu xa này của chính giới Nhật Bản. Họ vạch rõ rằng dư luận các nước châu Á phản đối vấn đề này không chỉ nhằm lên án tội ác quá khứ của Nhật Bản mà còn phê phán cả thái độ quân phiệt, hiếu chiến và âm mưu tái vũ trang Nhật Bản của chính quyền Na-ka-xô-nê hiện nay nhằm phục vụ cho chiến lược toàn cầu của Mỹ ở châu Á và Thái bình dương cũng như nhằm làm chỗ dựa cho chính sách bành trướng của chủ nghĩa tư bản và giới cầm quyền Nhật Bản. Mặt khác họ cũng nhằm phê phán ý thức lịch sử của một số người Nhật Bản chưa nhận rõ trách nhiệm của mình trước việc lên án tội ác chiến tranh của phát xít Nhật. Có người còn nghĩ rằng trong chiến tranh thế giới thứ hai, Nhật bị Mỹ đánh bại; chứ không phải bị nhân dân châu Á đánh bại, và Nhật tiến vào các nước châu Á để góp phần cùng nhân dân các nước này giải phóng họ khỏi ách đế quốc phương Tây; chứ không phải là xâm lược. Chính vì vậy trong cuộc hội thảo khoa học nhân Đại hội hàng năm của Hội Nghiên cứu lịch sử Nhật Bản, sau bản báo cáo về: «Ách đô hộ thực dân Nhật ở Triều Tiên và ý thức miệt thị dân tộc trong quần chúng Nhật Bản» của một nhà sử học Nhật Bản gốc Triều Tiên đại biểu Việt Nam đã phát biểu ý kiến lên án tội ác của phát xít Nhật ở Việt Nam trong Đại chiến thế giới thứ hai và kịch liệt phê phán việc xuyên tạc sách giáo khoa của giới cầm quyền Nhật Bản, yêu cầu biên soạn đúng sự thực lịch sử. Nhân đây Hội Nhật – Việt hữu nghị cũng đề nghị giới sử học Việt Nam biên soạn một cuốn sách về tội ác của phát xít Nhật ở Việt Nam để tuyên truyền, phổ biến trong nhân dân Nhật Bản nhằm giáo dục thanh niên.

Một hoạt động tích cực nữa của giới sử học tiến bộ Nhật là hoạt động của *Hội Nghiên cứu so sánh lịch sử và giáo dục lịch sử*, do giáo sư Naruse Osuma, khoa Sử trường Đại học Tổng hợp Tokio làm Chủ tịch và ông Yoshida Goro, đại diện tổ chức giáo viên dạy sử thế giới, văn phòng «Ủy ban trong nước Nhật Bản» của Hội Sử học quốc tế, làm Tổng thư ký.

Hội rất quan tâm tới việc đưa giáo dục lịch sử vào việc xây dựng con người của thế kỷ XX. Đối với Việt Nam, Hội đã có những hoạt động tích cực trong thời kỳ Việt Nam kháng chiến chống Mỹ như đã tuyên truyền, vận động ủng hộ cuộc chiến tranh chính nghĩa của Việt Nam, đã giới thiệu tiểu sử Chủ tịch Hồ Chí Minh trên Tạp chí «Giáo dục Lịch sử và Địa lý» của Hội để thanh niên, học sinh học tập, đồng thời giới thiệu 12 chuyên đề về lịch sử Việt Nam trong 24 cuốn sách tham khảo về lịch sử thế giới cho thanh niên, học sinh. 12 chuyên đề đó bao gồm các vấn đề như: sự ra đời của nước Vạn Xuân, các cuộc chiến thắng quân xâm lược Trung Quốc trong lịch sử, phong trào Đông du, làng xã Việt Nam trong đấu tranh giữ nước, việc phát xít Nhật xâm lược Đông Dương, Đảng Cộng sản Việt Nam và một số thắng lợi cách mạng do Đảng lãnh đạo, trong đó nổi bật là chiến thắng Điện Biên Phủ... Công phu nhất là, trong điều kiện thiếu thốn tài liệu, tranh ảnh, một số Giáo sư Nhật Bản đã tìm những con tem Việt Nam in hình Hồ Chủ tịch và các anh hùng dân tộc như Nguyễn Trãi, Nguyễn Huệ, Phan Đình Phùng, Hoàng Hoa Thám, phóng to ra và in chụp nhiều bản cho học sinh học tập.

Các nhà giáo dục lịch sử Nhật Bản quan tâm tới kinh nghiệm của Việt Nam đưa việc giáo dục lịch sử vào tất cả các chương trình không những từ phổ thông đến đại học mà còn vào cả các trường chuyên nghiệp, thậm chí vào cả hệ thống trường lý luận của Đảng. Họ cũng quan tâm tới kinh nghiệm của Việt Nam trong việc giáo dục lịch sử theo lối trực quan như phát triển các nhà truyền thống, nhà bảo tàng lịch sử từ xã, huyện, tỉnh đến trung ương... kết hợp với việc bồi dưỡng chủ nghĩa Mác–Lênin, lịch sử giai cấp công nhân Việt Nam và phong trào công nhân quốc tế, đảm bảo kết hợp chặt chẽ việc bồi dưỡng chủ nghĩa yêu nước chân chính với tinh thần quốc tế vô sản...

Với lòng khâm phục lịch sử anh hùng, bất khuất của dân tộc Việt Nam, với việc đánh giá cao kinh nghiệm Việt Nam đưa giáo dục

lịch sử vào việc xây dựng con người, những nhà sử học tiến bộ Nhật Bản đã quan tâm đẩy mạnh phong trào nghiên cứu lịch sử Việt Nam ở Nhật Bản.

Trước hết phải kể đến những Giáo sư sử học có tên tuổi đã nhiều năm nghiên cứu về Việt Nam như giáo sư Yamamoto Tatsuro, hiện là Phó Chủ tịch Viện Hàn lâm khoa học Nhật Bản, phụ trách về khoa học xã hội, đã có những công trình lớn có liên quan tới lịch sử Việt Nam như cuốn « Lịch sử quan hệ ngoại giao giữa Việt Nam với Trung Quốc từ cổ đại đến cận đại » và nhiều công trình nghiên cứu khác. Về lịch sử cận đại thì tiêu biểu là Giáo sư Kawamoto Kunie, trường Đại học Kéio, Tokio. Giáo sư vừa là nhà sử học, vừa là nhà ngôn ngữ học và văn học, đã có hàng chục công trình nghiên cứu và xuất bản về Phan Bội Châu và phong trào Đông Du, đã dịch nhiều sách của Phan Bội Châu ra tiếng Nhật để xuất bản, nhất là có công sưu tầm, hiệu đính, bổ sung các tư liệu có liên quan đến lịch sử các phong trào yêu nước và cách mạng ở Việt Nam đầu thế kỷ XX. Giáo sư với tấm lòng kính mến Hồ Chủ tịch, nhất là sau khi sang thăm và làm việc ở Việt Nam hai lần (1970 và 1976), đã viết và giới thiệu về Hồ Chủ tịch ở Nhật Bản, góp phần tích cực vào những hoạt động của Hội Nhật—Việt hữu nghị mà Giáo sư là một hội viên. Về mặt văn học và ngôn ngữ, Giáo sư cũng đã nghiên cứu và giới thiệu về Cao Bá Quát, Nguyễn Đình Chiểu, giới thiệu các sách: Kim Vân Kiều, Truyền kỳ mạn lục, Thiền Uyển Tập Anh... và đã góp phần đào tạo *một số nhà nghiên cứu trẻ tuổi Nhật Bản nghiên cứu về Việt Nam* (1).

Nếu số lượng các nhà nghiên cứu lão thành về lịch sử Việt Nam ở Nhật mới có dăm, bảy người, thì số nhà nghiên cứu trẻ ở Nhật nghiên cứu về Việt Nam đã lên tới vài chục người.

Tiêu biểu như Phuruta Mooto, nhà nghiên cứu về lịch sử hiện đại Việt Nam, đã có hàng chục công trình nghiên cứu về lịch sử Việt Nam được công bố như: « Đảng Cộng sản Đông Dương và vấn đề dân tộc », « Chiến lược của Đảng Lao động Việt Nam và Mặt trận dân tộc thống nhất ở miền Nam », « Sự hình thành khái niệm chế độ làm chủ tập thể ở Việt Nam », « Người trí thức Việt Nam trong phong trào cách mạng », « Chính sách của Nhật Bản đối với Đông Dương trong thời kỳ chiến tranh Thái Bình Dương », « Trung Quốc nhìn từ Việt Nam »... Hiện nay Phuruta Mooto đang làm luận án Tiến sĩ về đề tài « Từ một Đảng Cộng sản Đông Dương đến ba Đảng ở các nước Đông Dương hiện nay ». Với những công trình nghiên cứu kể trên, Phuruta Mooto, hiện là cán bộ giảng dạy sử học ở trường Đại học Tokio, đã đóng góp tích cực vào việc xây dựng mối quan hệ hữu nghị Nhật — Việt trên tinh thần bình đẳng và hợp tác.

Nhà sử học Minami Yoshizawa cũng có nhiều đóng góp, đã làm luận án Phó tiến sĩ về « Mặt trận Việt Minh—quá trình phát sinh và phát triển ». Hiện nay Minami Yoshizawa đang nghiên cứu về sự xâm lược của phát xít Nhật ở Việt Nam trước đây.

Nhà sử học Kitagawa Nagime đã làm luận văn tốt nghiệp về Huỳnh Thúc Kháng, hiện nay đang quyết tâm đi vào một đề tài khó khăn là « Phong trào đấu tranh của trí thức Việt Nam trong thời kỳ trước khi Đảng Cộng sản Việt Nam ra đời ».

Nhà sử học Masahiki Wada quan tâm đặc biệt tới việc nghiên cứu mối quan hệ Nhật—Việt trong lịch sử đã có gần chục công trình nghiên cứu rất lý thú, như về truyện « Phiêu lưu An Nam quốc » của một số người Nhật đi biển bị bão giạt vào Việt Nam (thời Mạc phủ, thế kỷ XVII) đã được nhân dân ta nuôi dưỡng, giúp đỡ, về tường thuật lại; nghiên cứu cuốn « Đông Kinh đi từ tương tập giải », sách học tiếng Việt của những thông ngôn người Nhật thời Mạc phủ; nghiên cứu về quan hệ Thanh—Nguyễn thế kỷ thứ XIX...

Ngoài ra ở Tokio còn nhiều nhà nghiên cứu trẻ khác có nhiệt tình nghiên cứu về lịch sử Việt Nam như: Masumi Higuma đã nghiên cứu về các phong trào đấu tranh chống Pháp cuối thế kỷ XIX, lại đang đi vào vấn đề Phương

---

(1) Trong số các nhà sử học lâu năm ở Nhật Bản nghiên cứu về Việt Nam có Giáo sư Trần Kinh Hòa (gốc Đài Loan) là người có những đóng góp nhất định. Ông đang nghiên cứu, so sánh bộ « Gia định thành thông chí » đã có, với bộ « Gia định thành thông chí » mới tìm thấy ở Tân Gia Ba, nhằm hiệu đính và công bố. Ông cũng đang so sánh bộ « Đại Nam nhất thống chí » với ba bản khác mà ông mới tìm được. Đặc biệt là ông đang nghiên cứu và phát biểu về bộ « Đại Việt sử ký » của Lê Văn Hưu ở thế kỷ XIII đang bị thất truyền. Trước tổn thất này do kẻ thù xâm lược bành trướng phương Bắc gây nên, chúng ta hoan nghênh những ai có thiện chí nghiên cứu, góp phần làm sáng tỏ di sản nói trên. Nhưng những điều mà Giáo sư Trần Kinh Hòa phát biểu về « Đại Việt sử ký » chúng tôi thấy chưa có thể chấp nhận được. Chúng tôi tán thành quan điểm của Giáo sư Phan Huy Lê mà chúng tôi đã cho công bố trên Tạp chí Nghiên cứu lịch sử các số 3 và 4 năm 1983.

thức sản xuất châu Á ở Việt Nam; Izumi Sakaim đã nghiên cứu về Phan Bội Châu, về quân Cờ đen, nay đang muốn nghiên cứu về sự xâm lược của phát xít Nhật ở Việt Nam; Yoko Takada đang nghiên cứu về sự khai thác đồng bằng sông Cửu Long của thực dân Pháp trước đây; Kurihara Hirohide hướng vào việc nghiên cứu phong trào Xô viết Nghệ Tĩnh; Naomitsumikami nghiên cứu về ngôn ngữ các dân tộc ở Đông Dương, v.v... Ở Kiéto và Osaka là những nơi có trường Đại học có bộ môn nghiên cứu về ngôn ngữ, lịch sử Đông Nam Á trong đó có Việt Nam, cũng đã đào tạo được một số nhà nghiên cứu trẻ nghiên cứu về lịch sử Việt Nam như Giáo sư Riichiro Fujiwara, nhà Đông phương học có nhiều triển vọng trong việc nghiên cứu lãnh vực này. Nhà sử học Yomio Sakurai giảng dạy lịch sử ở trường Đại học Kioto, đã có gần một chục công trình tập trung nghiên cứu về ruộng đất trong lịch sử Việt Nam, Ở trường Đại học ngoại ngữ Osaka, nhà nghiên cứu trẻ Shiro Momoki cũng có nhiệt tình học tiếng Việt và chú tâm nghiên cứu về Lịch sử và ngôn ngữ Việt Nam.

Ngoài những công trình nghiên cứu, thì những công trình dịch thuật về lịch sử Việt Nam cũng chiếm khối lượng đáng kể trong các tác phẩm sử học về Việt Nam. Hầu hết các bộ lịch sử Việt Nam của các nhà sử học lớn ở Việt Nam như Ngô Sĩ Liên, Phan Huy Chú, Lê Quý Đôn và các công trình nghiên cứu, biên soạn Lịch sử Việt Nam gần đây đều được dịch và in ra tiếng Nhật. Cuốn « Lịch sử tám mươi năm chống Pháp » của Trần Huy Liệu, « Kho tàng Hán Nôm ở Việt Nam » của Trần Văn Giáp đều đã được dịch. Riêng cuốn « Kho tàng Hán Nôm ở Việt Nam » còn chờ cuốn II ra đời sẽ dịch và cho xuất bản toàn bộ.

Nhìn chung lại trong chế độ tư bản chủ nghĩa Nhật Bản và dưới chính quyền Nakaxônê hiện nay mà những nhà sử học Nhật Bản nghiên cứu về Việt Nam đã làm được những việc kể trên là đáng hoan nghênh. Đặc biệt là những hoạt động tích cực của những nhà sử học tiến bộ Nhật Bản đã góp phần đáng kể vào việc xây dựng mối quan hệ hữu nghị Nhật — Việt, góp phần tích cực vào các cuộc đấu tranh ủng hộ Việt Nam trong thời kỳ kháng chiến chống Mỹ cứu nước vừa qua và thời kỳ xây dựng chủ nghĩa xã hội ở Việt Nam hiện nay.

Hiện nay các nhà sử học Việt Nam và những nhà sử học tiến bộ Nhật Bản đều quan tâm *đẩy mạnh sự hợp tác sử học* giữa hai nước, nhằm phục vụ cho cuộc đấu tranh chung vì *hòa bình, độc lập dân tộc, dân chủ và tiến bộ xã hội*. Trước mắt, giới sử học Việt Nam tích cực giúp đỡ giới sử học Nhật Bản nghiên cứu về Việt Nam cũng như giới sử học Nhật Bản sẽ tăng cường giúp đỡ giới sử học Việt Nam nghiên cứu về Nhật Bản. Hai bên quan tâm phổ biến lịch sử của nước này ở nước kia, và ngược lại làm cho nhân dân hai nước hiểu biết nhau hơn, có lợi cho cuộc đấu tranh chung vì những mục đích kể trên trong thời đại ngày nay.

V. T.

SUMMARIE

Karl Marx's views on the evolution of human society

TRƯƠNG HỮU QUÝNH

The notion of « Asiatic mode of production » has been ardently discussed by Marxist historians in past decades, especially in the Soviet Union. This notion is recently used in the studies on the history of the Vietnamese nation to denote a socio-economic formation that has been scientifically confirmed. The author of this paper inquires once again into what has been said about it by the founders of Marxism—Leninism, especially by Marx, and recognizes that: for the founders of Marxism—Leninism, everything is « variable » and is progressively improved upon in the sense of a total unity. Marx, Engels and Lenin have organically and dialectically linked the logical with the historical, which constitute a consummate method for the study of problems relating to the history of mankind. It is a very complex and contradictory process but is a process of unification governed by objective laws.

The « Đại Việt Sử ký toàn thư » — author and text

(continuation and end)

PHAN HUY LÊ

The writer has recently seized the opportunity to turn over the pages of the Đại Việt Sử ký toàn thư, the unique engraved text belonging to the imperial cabinet, that was made in the year 1697 by Liễu Chàng woodcutters. This historiographical work is now conserved in the library of the Société Asiatique at Paris. The writer has studied througly the text and its content as well as its author, especially because this great work is a valuable cultural heritage of our country.

The Đậu pagoda — Historical considerations

NGUYỄN DUY HINH

The Đậu pagoda and its two lacquered Buddhas have prompted the author to inquire into the correlation between the Dau pagoda (province of Hà Sơn Bình) and the one that bears the same name in the Ha Bac province, as well as the correlation between lacquered Buddhas with Buddhism. The author comes to the conclusion that, the Đậu pagoda and its lacquered Buddhas have borne witness to a genre of Buddhistic art that arose in the II century, when the Mahayana school was being formed and Buddhism was implanted from India in Southeast Asia, and lasted in Vietnam through the Lý and the Lê dynasties. It had nothing in common with the Zen sect (a Chinese product) which was brought into Vietnam in later times.

The insurrection of Lâm Sâm at Lac Hoa, province of Cưu Long (1841 — 1842).

NGUYỄN PHAN QUANG

The insurrection of Vietnamese and Khmer peasants broke out at Lac Hoa, province of Cuu Long, under the leadership of Lam Sam, a Vietnamese peasant of Khmer ancestry, when the Nguyen dynasty was at a loss at.

« Tran Tay ». The insurrection lasted twelve months and dealt heavy blows at imperial troops. There were times when the number of insurgents amounted to nearly 10.000 men. Together with other revolts breaking out at Ha La, Ha Duong (province of Tien Giang), Ba Xuyen (Hau Giang) and That Son (An Giang), the Lam Sam insurrection has marked a turning point in the struggle of Nam Bo population under the reign of Thieu Tri.

Problems of population and nationalities in the Mekong plain in the early XX century.

MẠC ĐƯỜNG

Based on new data, the author inquires into the dynamics of population and nationalities in the Mekong plain under the impact of colonialism and neo-colonialism in the early XX century, when new densely – populated settlements asore and a process of urbanization has begun. The economic, ethnic and religious particularities that have brought forth the own features of the Mekong plain, continue to develop and govern every aspect of social relationship.

The streets of Thăng Long – Hà Nội in the XVII – XVIII centuries
(continuation and end)

NGUYỄN THỪA HỶ

Thăng Long – Hà Nội has long been a major city that is characteristic of the traditional Vietnamese society. The streets inhabited by traders and craftsmen of Thăng Long – Hà Nội are the nucleus of the city. So it plays an important role and exercises a considerable influence on the global socioeconomic development of the country. Its progréssiveness and its laggardness equally reflect the evolution of the Vietnamese society as a whole.

This paper restricts itself to the description of the streets that lie eastwards, somewhere between the citadel and the Red river.

The Working Class Party, an organizer of every victory of the Laotian revolution.

ĐẶNG BÍCH HÀ

The Laotian revolution, under the leadership of the former Indochinese Communist Party and the present-day People's Revolutionary Party of Laos, has gained glorious victories in half a century of heroic and uncompromising struggle. The national and democratic revolution, which has come to a good end, paves the way to the building of socialism in passing over the stage of capitalist development. The most important of the factors conducive to this great victory is the leadership of a party of the working class, that adheres to correct lines and applies creatively and successfully Marxism-Leninism to Laotian conditions.

NGHIÊN CỨU
LỊCH SỬ

Tổng biên tập: VĂN TẠO
Phó tổng biên tập
CAO VĂN LƯỢNG
Trụ sở: 38, phố Hàng Chuối, Hà-nội
Dây nói: 53200

Số 4 (211)
VII — VIII/1983

MỤC LỤC

TRƯƠNG HỮU QUÝNH — Quan điểm của Mác về vấn đề tiến trình phát triển của xã hội loài người 1

PHAN HUY LÊ — Đại Việt Sử ký toàn thư. Tác giả — văn bản — tác phẩm (tiếp theo và hết) 7

NGUYỄN DUY HINH — Chùa Dậu — Suy nghĩ sử học 20

MẠC ĐƯỜNG — Vấn đề dân cư và dân tộc ở đồng bằng sông Cửu Long vào những năm đầu của thế kỷ XX 27

NGUYỄN PHAN QUANG — Khởi nghĩa Lâm Sâm ở Lạc Hóa (Cửu Long) 1841—1842 35

NGUYỄN THỪA HỶ — Phố phường Thăng Long — Hà nội trong những thế kỷ XVII — XVIII — XIX (tiếp theo và hết) 17

ĐẶNG BÍCH HÀ — Đảng của giai cấp công nhân, người tổ chức mọi thắng lợi của cách mạng Lào 52

Tư liệu

NGUYỄN TRỌNG CÔN — Một số hoạt động yêu nước của công nhân Việt Nam ở Tân Thế — Tân Đảo sau Cách mạng tháng 8-1945 63

ĐINH XUÂN LÂM
VÕ VĂN SẠCH — Về Nguyễn Cao 71

NGUYỄN THÀNH — Báo « Sông Hương tục bản » với cuộc tranh cử vào viện Dân biểu Trung kỳ năm 1937 75

Đính chính sử liệu

CAO TỰ THANH — Về Nguyễn Thông 80

Đọc sách

VÕ KIM CƯƠNG — « Việt Nam cổ đại (vấn đề biên niên sử) » 82

Thông tin

HISTORICAL STUDIES
A BIMONTHLY

Editor in-chief: VĂN TẠO
Associate Editor
CAO VĂN LƯỢNG
Address: 38, Hàng Chuối, Hànội
Tel: N°53200

Number 4 (211)
VII – VIII
1983

CONTENTS

Trương Hữu Quýnh – Karl Marx's views on the evolution of human society 1

Phan Huy Lê – Đại Việt Sử ký toàn thư: Author and text (continuation and end) 7

Nguyễn Duy Hinh – The Dậu pagoda – Historical considerations 20

Nguyễn Phan Quang – The insurrection of Lâm Sâm at Lạc Hóa, province of Cửu Long 1841 – 1842 27

Mạc Đường – Problems of population and nationalities in the Mekong plain in the early XX century 35

Nguyễn Thừa Hỷ – The streets of Thăng Long – Hà Nội in the XVII – XVIII – XIX centuries (continuation and end) 47

Đặng Bích Hà – The Working Class Party, an organizer of every victory of the Laotian revolution 52

DOCUMENTS

Nguyễn Trọng Cồn – Some patriotic activities of Vietnamese workers in New Caledonia – New Hebrides since the August Revolution of 1945 63

Đinh Xuân Lâm – Võ Văn Sạch – Apropos of Nguyễn Cao 71

Nguyễn Thành – The «Sông Hương tục bản» gazette and the campaign for the election to the Annamese Chamber of People's Deputies in 1937 75

RECTIFICATION OF HISTORICAL MATERIALS

Cao Tự Thanh – Apropos of Nguyễn Thông 80

BOOK REVIEWS

Võ Kim Cương – «The antique Việt nam (a matter of chronicle)» 82

INFORMATIONS

ИССЛЕДОВАНИЕ ИСТОРИИ

Главный редактор: ВАН ТАО
Зам. главного редактора, КАО ВАН ЛЫОНГ
Адрес редакции:
38 Hàng Chuối Hà Nội
Тел 53 200

НОМЕР 4 (21)
VII – VIII
1983

СОДЕРЖАНИЕ

ЧЫОНГ ХЫУ КУИН – Марксов поход о процессе развития человеческого общества 1

ФАН ХЮ ЛЕ – Дан вьет шы ки тоан тхы – его автор, текст, (окончание) 7

НГУЕН ЗУИ ХИНЬ – Багада Зау – историческое мышление 20

НГУЕН ФАН КУАНГ – Восстание Лам Шом в Лакхоа (пров. Кыулонг) в 1811 – 1812 гг. 27

МАК ДЫОНГ – Проблема о населении и национальности долины р. Кыулонга в первые годы XXв. 35

НГУЕН ТХЫА ХИ – Улицы Тханглонг–Ханоя в XVII, XVIII, XIX вв (окончание). 47

ДАНГ БИЧЬ ХА – Партия рабочего класса – организатор всех побед революции в Лаосе 52

ДОКУМЕНТЫ

НГУЕН ЧОНГ КОН – Патриотическая деятельность вьетнамских рабочих в Новой Гвинии после Августовской революции 1915 г 63

ДИНЬ ЦУАН ЛАМ, ВО ВАН ШАЧЬ – О Нгуен Као 71

НГУЕН ТХАНЬ – Газета «Шонг Хыонг тук бан» и выборы в Собрание народных представителей Аннама в 1973 г 75

ИСПРАВЛЕНИЕ ДОКУМЕНТОВ

КАО ТЫ ТХАНЬ – О Нгуен Тхонге 80

ЗАМЕТКИ О КНИГАХ

ВО КИМ КЫОНГ – Древний Вьетнам (проблема хронологии) 82

ИНФОРМАЦИИ

In tại nhà máy in Diên Hồng — Hà nội Chỉ số : 12 437 *Giá* : 6,00 đ